ERSATZTEILE - KATALOG

PARTS - CATALOG

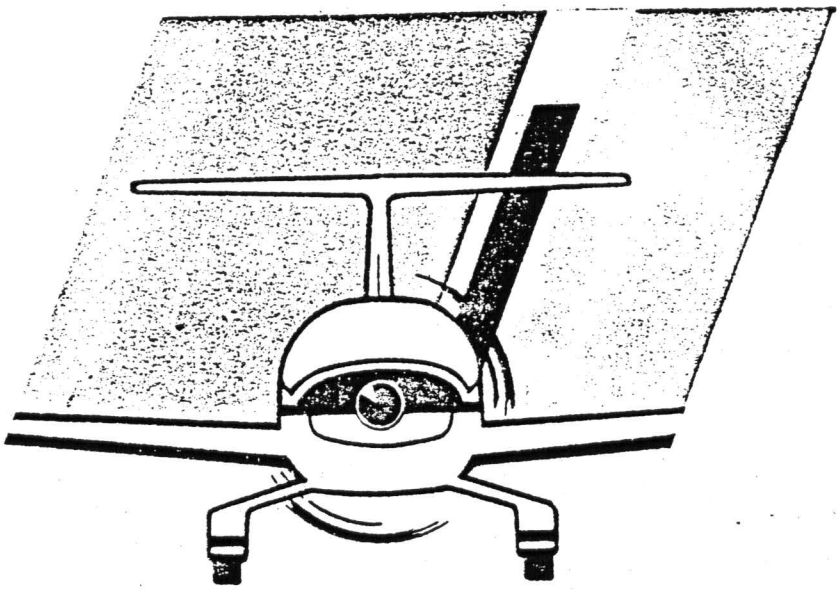

DIMONA H:36

HOFFMANN AIRCRAFT Limited, P.O. Box 100, A-1214 Vienna/Austria

KEINE FERTIGUNGSZEICHNUNG NUR ZUR INFORMATION

A-1214 Wien/Austria,
Richard Neutra-Gasse 5,
Postfach 100,
Telefon: (0 22 2)
25 36 91, 25 36 95,
Telex: 112 820 HAC

H36 bis 36.220 WN
H36MKII ab 36.221

Bankverbindung:
CA Wien,
Kto. Nr. 0342-30581/00
BLZ 11000

Der vorliegende Ersatzteilkatalog für die H 36 Dimona ist als Hilfe für Wartungs- bzw. Nachrüstarbeiten innerhalb und außerhalb des Herstellerbetriebes gedacht.[1)] Gleichzeitig gibt er eine Übersicht über die wesentlichen ORIGINAL Dimona-Ersatzteile und Zusatzausrüstung.
Bei der Erstellung wurde Wert gelegt auf möglichst kompaktes Format und übersichtliche Zuordnung der Einzelteile zu Baugruppen (z.B. Triebwerk, Fahrwerk u.s.w).
Aus diesem Grunde wurden nur die notwendigsten, sinnvoll nachrüstbar erscheinenden Teile im Katalog aufgenommen und gemäß ihrer Zuordnung mit Positionsnummern versehen, um ein Auffinden der auf den Zeichnungen dargestellten Teile im Katalog zu erleichtern.
Für Ihre Bestellung bitten wir Sie die beigelegten Bestellkarten zu verwenden und mit Lk.-Nr.(= Bestell Nr.) und um Verwechslungen zu vermeiden , mit der Bezeichnung der Teile incl. Teile-Nr., Abmessungen, Material, etc. zu versehen.
Artikel ohne Lk.-Nr. sind durch Angabe der Bezeichnung incl. Teile-Nr., Material, Abmessungen zu bestellen.
Ist ein Ersatzteil nicht im Katalog enthalten bzw. bestehen Zweifel an der Identität desselben, wird um Rücksprache gebeten.
In jedem Falle sind wir bemüht auch solche Teile nach Möglichkeit zu beschaffen.

Anm 1) Es wird darauf hingewiesen, daß für die Durchführung von Wartungs-, Nachrüst- und Reparaturarbeiten die luftfahrtrechtlichen Voraussetzungen gegeben sein müssen.
Im Zweifelsfalle ist der Hersteller zu Rate zu ziehen.

The parts catalog for the H 36 Dimona is intended as an assistance for maintenance- resp. modification-works within and out of the manufacturing firm.[1)] Simultaneously it gives a general view of the essential "ORIGINAL Dimona- replacement parts and auxiliary equipment.

At the compilation of the catalog value was set on a compact format and on a lucid assignment of the parts to assembly groups. (f.i. power unit, landing gear etc.) For this reason only the indispensable replacement parts were included into the catalog and supplied with position numbers in accordance to their assignment.

For your order please use the enclosed order form and supply it with the order-no. and with the description of the part including part-no., dimensions, material, etc., to avoid confusions.

Parts without order-no. are to order by giving the description including part-no., material, dimensions.

If replacement parts are not mentioned in the catalog or if there are doubts about their identity please call us, we will try to make these Parts available.

Annotation 1) We want to point out that the legal requirements for aviation for the carrying out of repair- and maintenance works have to be ensured. In case of doubts the manufacturer is to contact.

Revisionsübersicht List of revisions	R. 1
Anzahl der gültigen Seiten Number of valid pages	S. 1
Einleitung und Hinweise für den Benützer Preface and instructions for the user	E. 1 - E. 2
Inhaltsübersicht List of contents	I. 1 - I. 2
Tragwerk Main plane structure	1. 1 - 1. 3
Rumpf Fuselage	2. 1 - 2.11
Leitwerk Tail unit	3. 1 - 3. 6
Fahrwerk Landing gear	4. 1 - 4.12
Steuerwerk Flight control system	5. 1 - 5. 9
Triebwerk Power unit	6. 1 - 6.19
Ausrüstung Equipment	7. 1 - 7.14
Standardausrüstung Standard equipment	7. 1 - 7. 4
Sonderausrüstung Extra equipment	7. 5 - 7. 9
Bordelektrik Electric equipment	7. 9 - 7.14
Werkinstandsetzung Service and Inspection	8. 1 - 8. 6
Flugzeugbaumaterial-Handelsware Aeroplane building materials	9. 1 - 9. 5

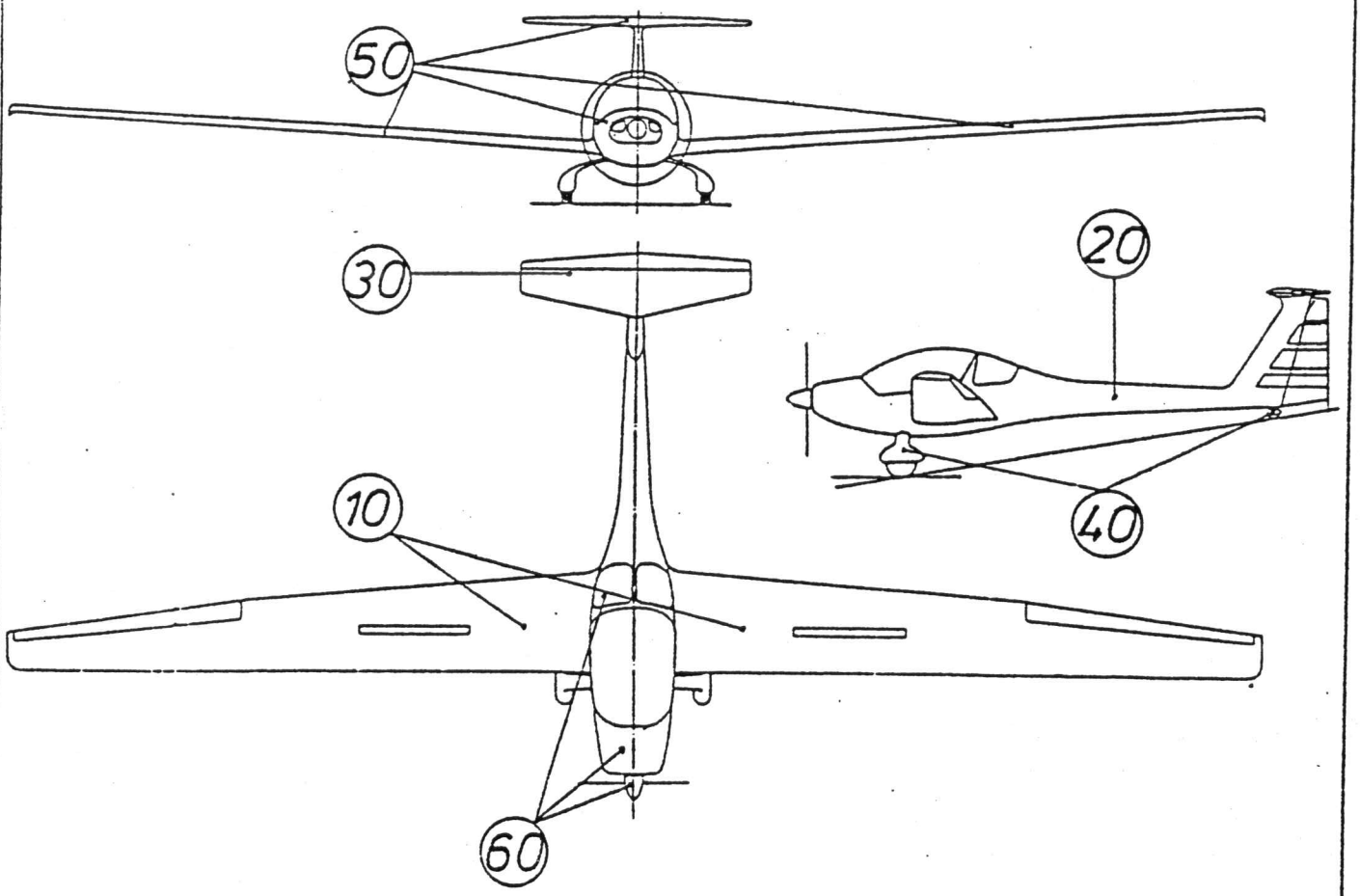

Baugruppe/Assembly group

10 Tragwerk
Main plane structure

20 Rumpf
Fuselage

30 Leitwerk
Tail unit

40 Fahrwerk
Landing gear

50 Steuerwerk
Flight control system

60 Triebwerk
Power unit

70 Standardausrüstung
Standard equipment

Sonderausrüstung
Extra equipment

Bordelektrik
Electric equipment

80 Werksinstandsetzung
Service and Inspection

90 Flugzeugbaumaterial
Aeroplane building materials

Pos.-Nr. Ref.-no.	Lk.-Nr. Order-No	Stk./E. P.p.u.	Benennung Description	Teile-Nr., Abmessung Part-no, dimensions
1.1.0.00	13201	1	Flügel li. komplett mit Querruder und Bremsklappe, lackiert Left wing complete, with aileron and spoiler, laquered	
1.2.0.00	13202	1	Flügel re. komplett mit Querruder und Bremsklappe, lackiert Right wing complete, with aileron and spoiler, laquered	
1.1.0.01	13220	1	Flügel li. mit Beschlägen und Bremsklappe, lackiert (ohne QR) Left wing with metal fittings and spoiler, laquered (without aileron)	
1.2.0.01	13221	1	Flügel re. mit Beschlägen und Bremsklappe, lackiert (ohne QR) Right wing with metal fittings and spoiler, laquered (without aileron)	
1.1.0.02	13217	1	Flügel li. mit Beschlägen (ohne QR, BK), unlackiert Left wing with metal fittings (without aileron and spoiler), not laquered	
1.2.0.02	13218	1	Flügel re. mit Beschlägen (ohne QR, BK), unlackiert Right wing with metal fittings (without aileron and spoiler) not laquered	
1.1.1.00	13211	1	Querruder mit Beschlägen, unlackiert links Left aileron with metall fittings, not laquered	

Pos.-Nr. Ref.-no.	Lk.-Nr. Order-No	Stk./E. P.p.u.	Benennung Description	Teile-Nr., Abmessung Part-no , dimensions
1.2.1.00	13223	1	Querruder mit Beschlägen, lackiert, rechts Right aileron with metal fittings, not laquered	
1.1.3.00	13250	1	Bremsklappe, vormontiert, unangepaßt, links + Montage-Material Left spoiler prefixed, not adapted + assembly material	
1.2.3.00	13251	1	Bremsklappe, vormontiert, unangepaßt, rechts + Montage-Material Right spoiler prefixed, not adapted + assembly material	
1.0.3.01	11003	1	Bremsklappenfeder Spring for spoiler	
1.0.0.01	14 253	1	Plexiglasfenster für Flügel Inspection window for wing	
1.0.0.02	12201	1	Teleskopstange komplett Telescopic rod complete	820.2.06.00.000.0

Übersicht Flügel

View wing

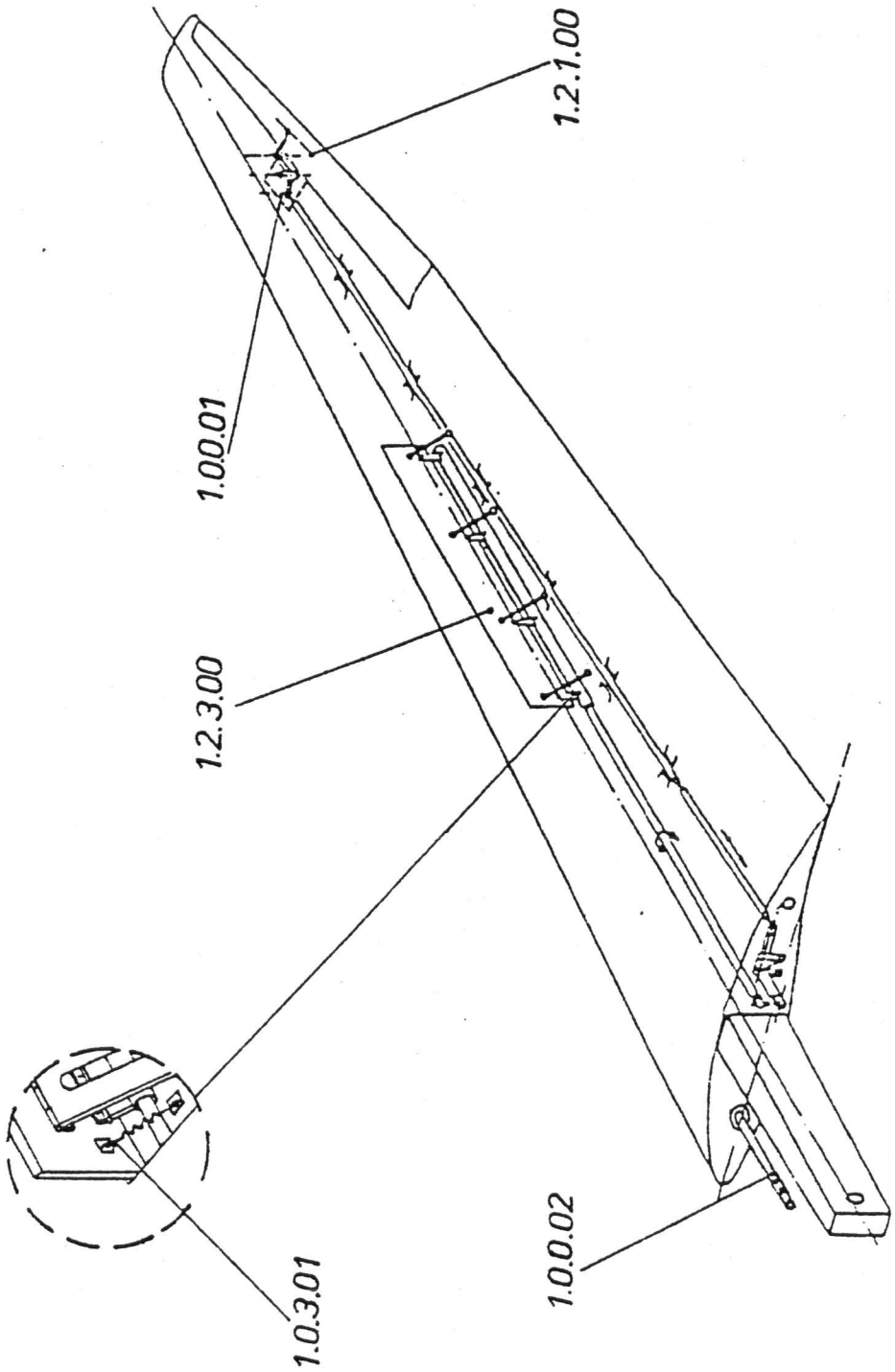

Pos.-Nr. Ref.-no.	Lk.-Nr. Order-No	Stk./E. P.p.u.	Benennung Description	Teile-Nr., Abmessung Part-no, dimensions
2.0.0.00	13060	1	Rumpf, rohbaufertig, mit sämtl. Beschlägen, komplett verkabelt, unlackiert Fuselage, rough state, with metal fittings and cables, not laquered	820.1.00.00.000.0
2.2.0.01	13004	1	Ringspant 1 Ring frame 1	820.1.40.01.000.1
2.2.0.02	13005	1	Ringspant 2 Ring frame 2	820.1.40.02.000.1
2.2.0.03	13006	1	Ringspant 3 Ring frame 3	820.1.40.03.000.1
2.2.0.04	13007	1	Ringspant 4 Ring frame 4	820.1.40.04.000.1
2.2.0.05	13008	1	Ringspant 5 Ring frame 5	820.1.40.05.000.1
2.2.0.06	13009	1	Ringspant 6 Ring frame 6	820.1.40.06.000.1
2.2.0.07	13022	1	Motorhaube links, unlackiert left cowling, not laquered	820.1.40.21.000.1
2.2.0.08	13023	1	Motorhaube rechts, unlackiert Right cowling, not laquered	820.1.40.20.000.1
2.2.0.09	13095	1	Textilklebeband f. Motorhaubendeckel Adhesive tape (textile) for cowling	
2.2.0.10	11018	4	Camlock Verschlußzapfen Camlock wing type stud	

Pos.-Nr. Ref.-no.	Lk.-Nr. Order-No	Stk./E. P.p.u.	Benennung Description	Teile-Nr.,Abmessung Part-no ,dimensions
2.2.0.11	11020	4	Camlock Verschlußzapfen mit Schlitz Camlock slotted head stud	
2.2.0.12	11017	4	Camlock Haltenocke Camlock receptacle	
2.2.0.13	11016	4	Camlock Haltescheibe Camlock retaining washer	
2.2.0.14	11019	4	Camlock Mutter Camlock nut for receptacle	
2.2.0.15	13093	1	Motorhaubenträger mit Lüftungs-schacht Cowling support with air shaft	820.1.40.19.000.2
2.2.0.16	13043	1	Motorjalousie, lackiert Engine outlet air grill, laquered	820.1.40.23.000.0
2.2.0.17	12298	1	Zusatzbeschlag komplett Additional metal fitting, complete	820.1.58.00.000.0
2.2.0.18	13049	1	Batteriekasten Battery box	820.1.40.12.000.0
2.2.0.19	13038	1	Batteriekastendeckel Battery box lid	820.1.40.13.000.0
2.2.0.20	13037	1	Gerätepilzabdeckung Instrument panel cover	820.1.28.01.000.1
2.2.0.21	12046	1	Bremsflüssigkeitsbehälterab-deckung Brake fluid tank cover	820.1.40.24.000.0

Pos.-Nr. Ref.-no.	Lk.-Nr. Order-No	Stk./E. P.p.u.	Benennung Description	Teile-Nr. Abmessung Part-no dimensions
2.2.0.22	10252	2	Hauptbolzen-Innensechskantschraube Main bolt-hexagon socket head cap screw	M 8 x 44
2.2.0.23	12098	2	Hauptspantbuchse Main bulkhead bushing	820.1.15.05.000.2
2.2.0.24	12149	1	Sicherungsnadel f. Hauptbolzen Securing-pin for main bolts	820.1.15.02.000.0
2.2.0.25	12310	1	Lautsprecherbefestigung Alu Loudspeaker mounting Alu	820.1.59.00.000.0
2.2.0.26	11054	2	Haubentragarmfeder Spring for side-canopy support	
2.1.0.01	14049	1	Plexiglashaube für Werknummern bis 36220 Canopy for Serial-no's up to 36220	820.1.32.00.010.0
2.1.0.03	14053	1	Leiste rechts oben oder links unten bis 36220 Window guide rail top right or bottom left up to 36220	
2.1.0.05	14054	1	Leiste li. oben oder re. unten bis 36220 Window guide rail top left or bottom right up to 36220	
2.1.0.07	14050	1	Seitenfenster rechts bis 36220 Side window right up to 36220	820.1.32.00.012.0

Pos.-Nr. Ref.-no.	Lk.-Nr. Order-No	Stk./E. P.p.u.	Benennung Description	Teile-Nr. Abmessung Part-no dimensions
2.1.0.09	14051	1	Seitenfenster links bis 36220 Side window left up to 36220	820.1.32.00.011.0
2.1.0.11	14092	1	Verschließbares Schiebefenster rechts für WNr. bis 36220 Lockable sliding window right for SNo's up to 36220	820.1.45.00.310.0
2.1.0.13	14094	1	Verschließbares Schiebefenster links f. WNr. bis 36220 Lockable sliding window left for SNo's up to 36220	820.1.45.00.311.0
2.1.0.15	14097	1	Schiebefenster ohne Ausstell-fenster rechts f. WNr. bis 36220 Sliding window without ventipane right for SNo's up to 36220	
2.1.0.17	14098	1	Schiebefenster ohne Ausstell-fenster links f. WNr. bis 36220 Sliding window without ventipane left for SNo's up to 36220	
2.1.0.19	14091	1	Schiebefenster mit Ausstellfenster für WNr. bis 36220 rechts Sliding window with ventipane right for SNo's up to 36220	
2.1.0.21	14093	1	Schiebefenster mit Ausstellfenster links f. WNr. bis 36220 Sliding window with ventipane left for SNo's up to 36220	
2.1.0.02	14110	1	Plexiglashaube f. WNr. ab 36221 Canopy for SNo's from 36221 up	820.1.45.00.300.0

Pos.-Nr. Ref.-no.	Lk.-Nr. Order-No	Stk./E P.p.u.	Benennung Description	Teile-Nr., Abmessung Part-no, dimensions
2.1.0.04	14111	1	Schiebefenster ohne Ausstellfenster, rechts ab WNr. 36221 Sliding window without ventipane right for SNo's from 36221 up	820.1.45.00.310.0
2.1.0.06	14112	1	Schiebefenster ohne Ausstellfenster, links ab WNr. 36221 Sliding window without ventipane left for SNo's from 36221 up	820.1.45.00.311.0
2.1.0.08	14113	1	Schiebefenster mit Ausstellfenster,rechts ab WNr. 36221 Sliding window with ventipane right for SNo's from 36221 up	820.1.45.00.312.0
2.1.0.10	14114	1	Schiebefenster mit Ausstellfenster, links ab WNr. 36221 Sliding window with ventipane left for SNo's from 36221 up	820.1.45.00.313.0
2.1.0.12	14115	1	Fensterschiene re. oben und li untern ab WNr. 36221 Window guide rail top right or bottom left for SNo's from 36221 up	820.1.45.00.314.0
2.1.0.14	14116	1	Fensterschiene li. oben oder re. untern ab WNr. 36221 Window guide rail top left or bottom right for SNo's from 36221 up	820.1.45.00.315.0
2.1.0.16	13098	1	Haubenrahmenabdeckung rechts ab WNr. 36221 Canopy frame cover right for SNo's from 36221 up	820.1.45.02.320.0

Pos.-Nr. Ref.-no.	Lk.-Nr. Order-No	Stk./E. P.p.u.	Benennung Description	Teile-Nr.,Abmessung Part-no ,dimensions
2.1.0.18	13099	1	Haubenrahmenabdeckung links ab WNr. 36221 Canopy frame cover left for SNo's from 36221 up	820.1.45.01.320.0

Übersicht Rumpf

View fuselage

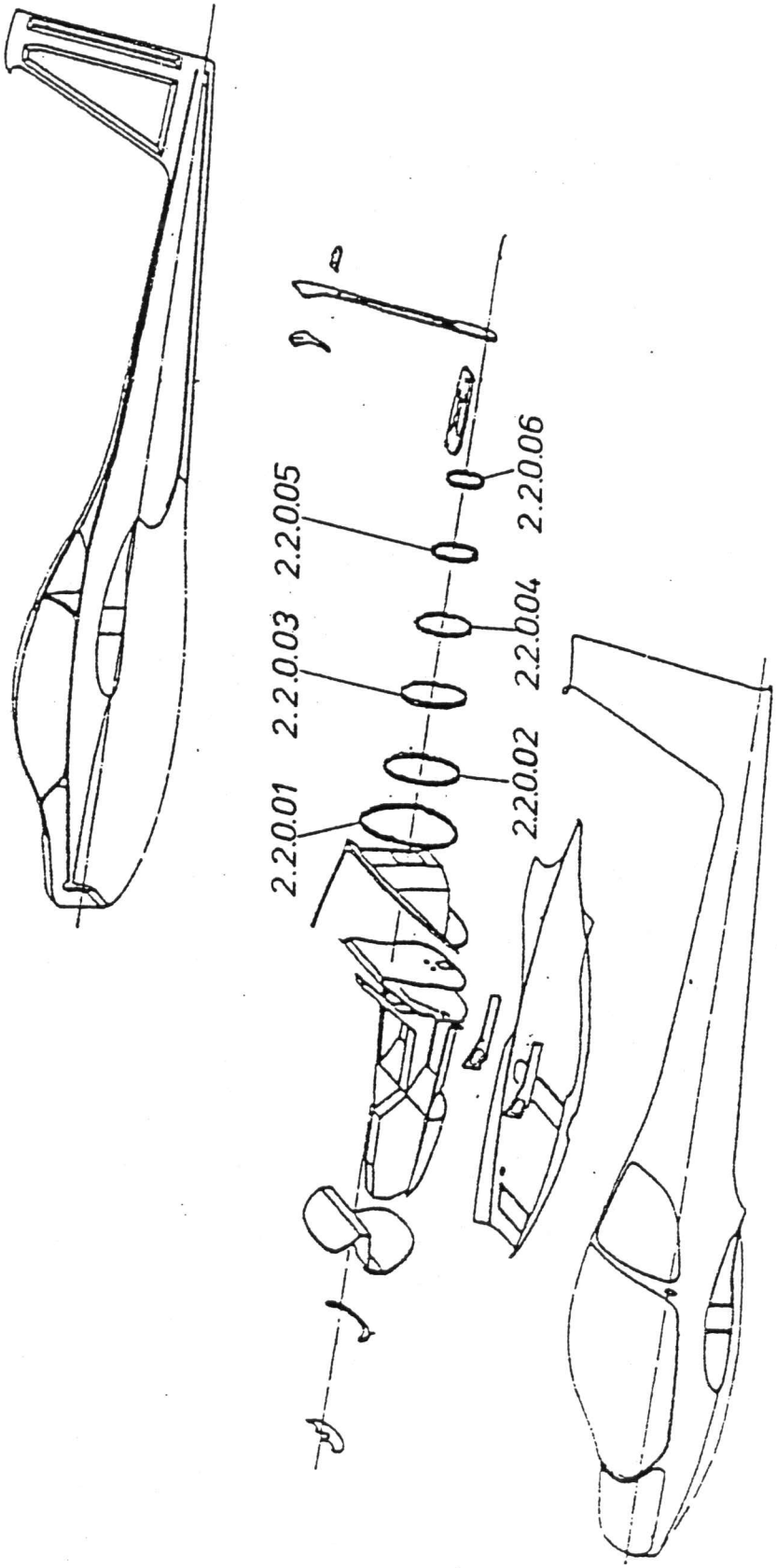

Übersicht Kabinenhaube, alte Ausf.

View canopy, old design

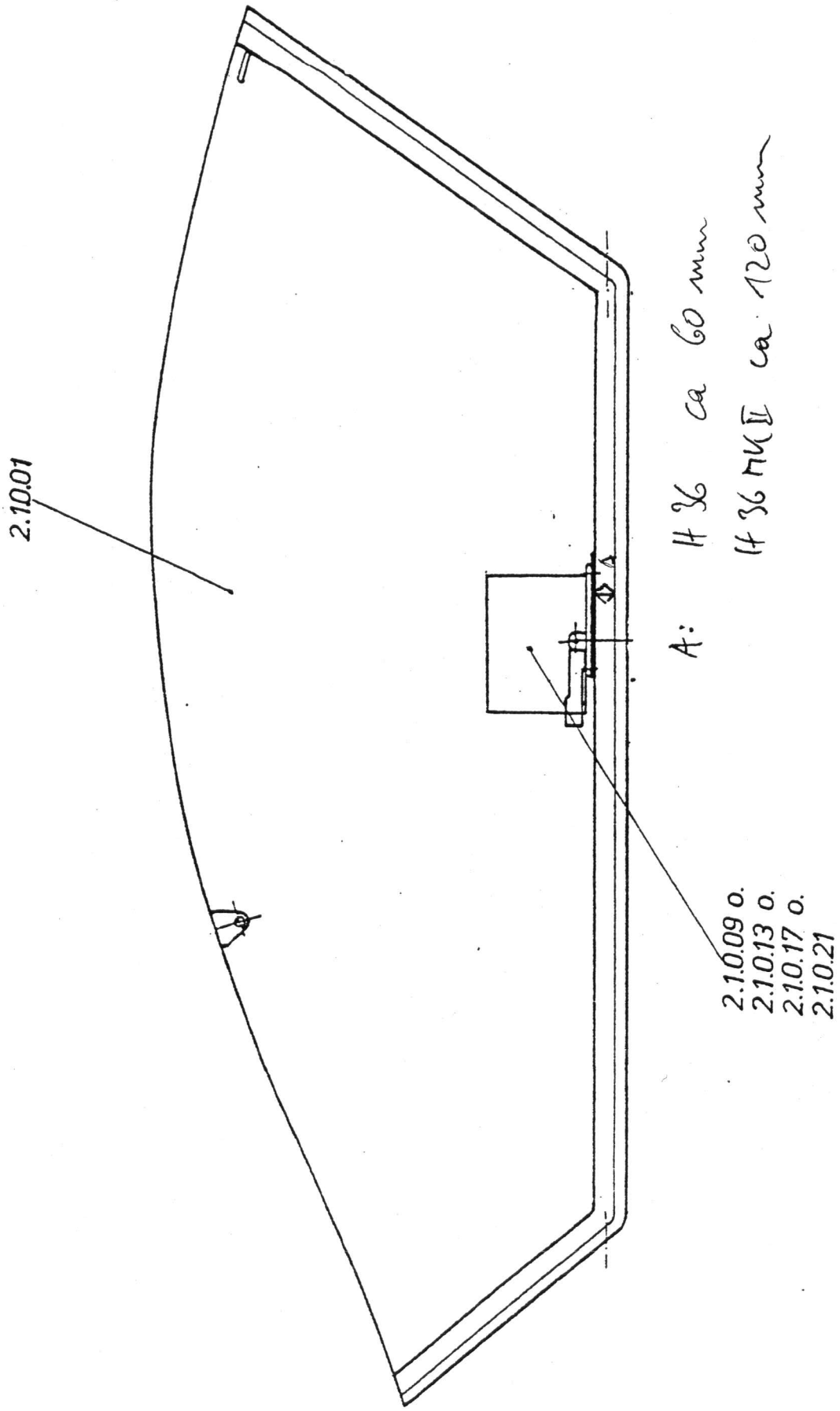

Übersicht Kabinenhaube, neue Ausf.

View canopy, modified version

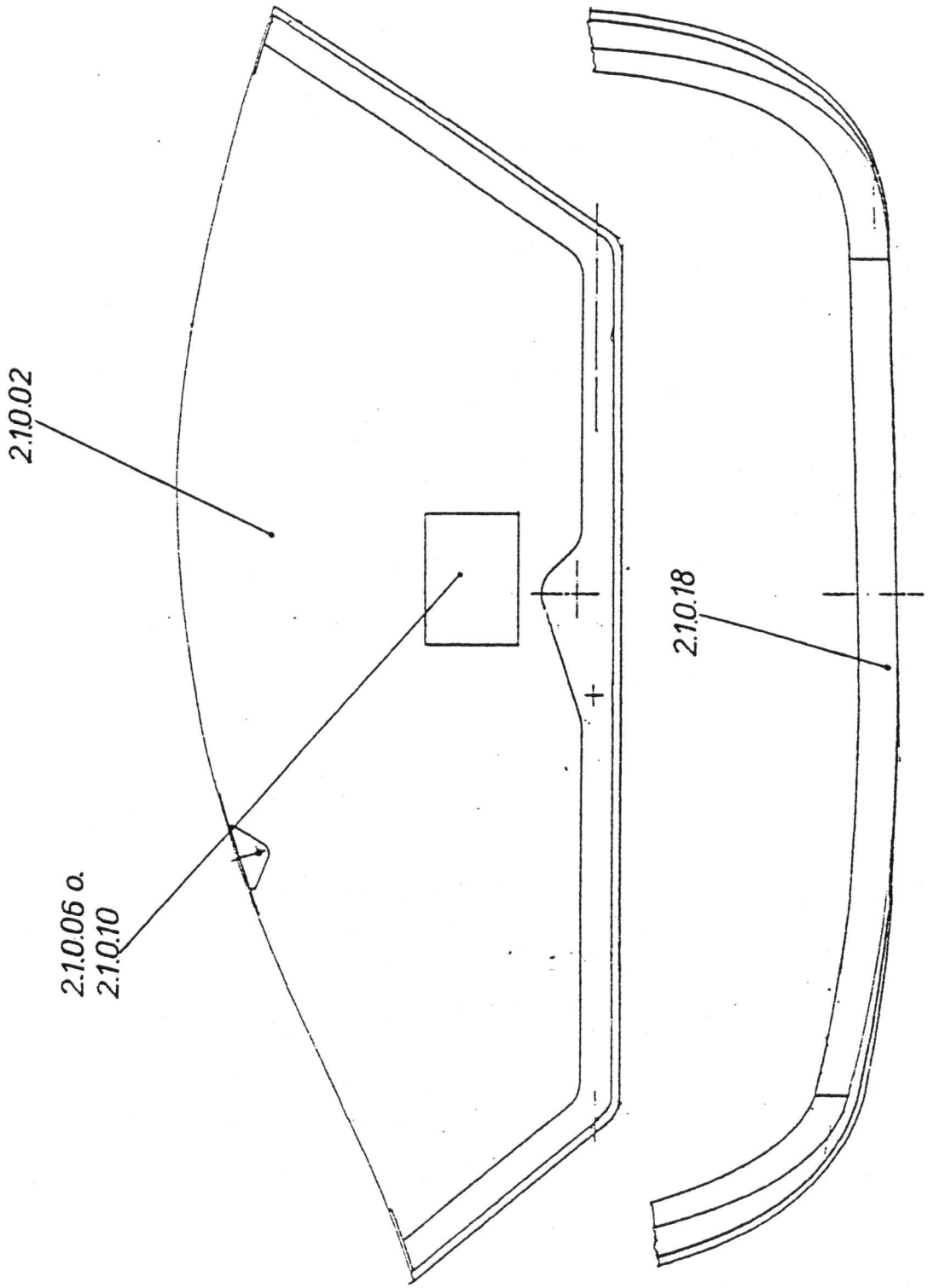

Revisionsübersicht
List of revisions

Rev.-No.	Seite Page	Ausg. Issue	Lk-Nr. Order-No.	Änderung (Change) von from	Änderung (Change) auf to	Bemerkung Annotation

Anzahl der gültigen Seiten
Number of valid pages

	Rev.-Nr. Rev.-No.	
Deckblatt (Cover)		
R. 1		
S. 1		
E. 1 - E. 2		
I. 1 - I. 2		
1. 1 - 1. 3		
1. 4 Leerseite (blank page)		
2. 1 - 2.11		
2.12 Leerseite (blank page)		
3. 1 - 3. 6		
3. 7 Leerseite (blank page)		
4. 1 - 4.12		
4.13 Leerseite (blank page)		
5. 1 - 5. 9		
5.10 Leerseite (blank page)		
6. 1 - 6.19		
6.20 Leerseite (blank page)		
7. 1 - 7.14		
7.15 Leerseite (blank page)		
8. 1 - 8. 6		
8. 7 Leerseite (blank page)		
9. 1 - 9. 5		
9. 6 Leerseite (blank page)		

Einbauübersicht Zusatzbeschlag

View installation of add. metal fitting

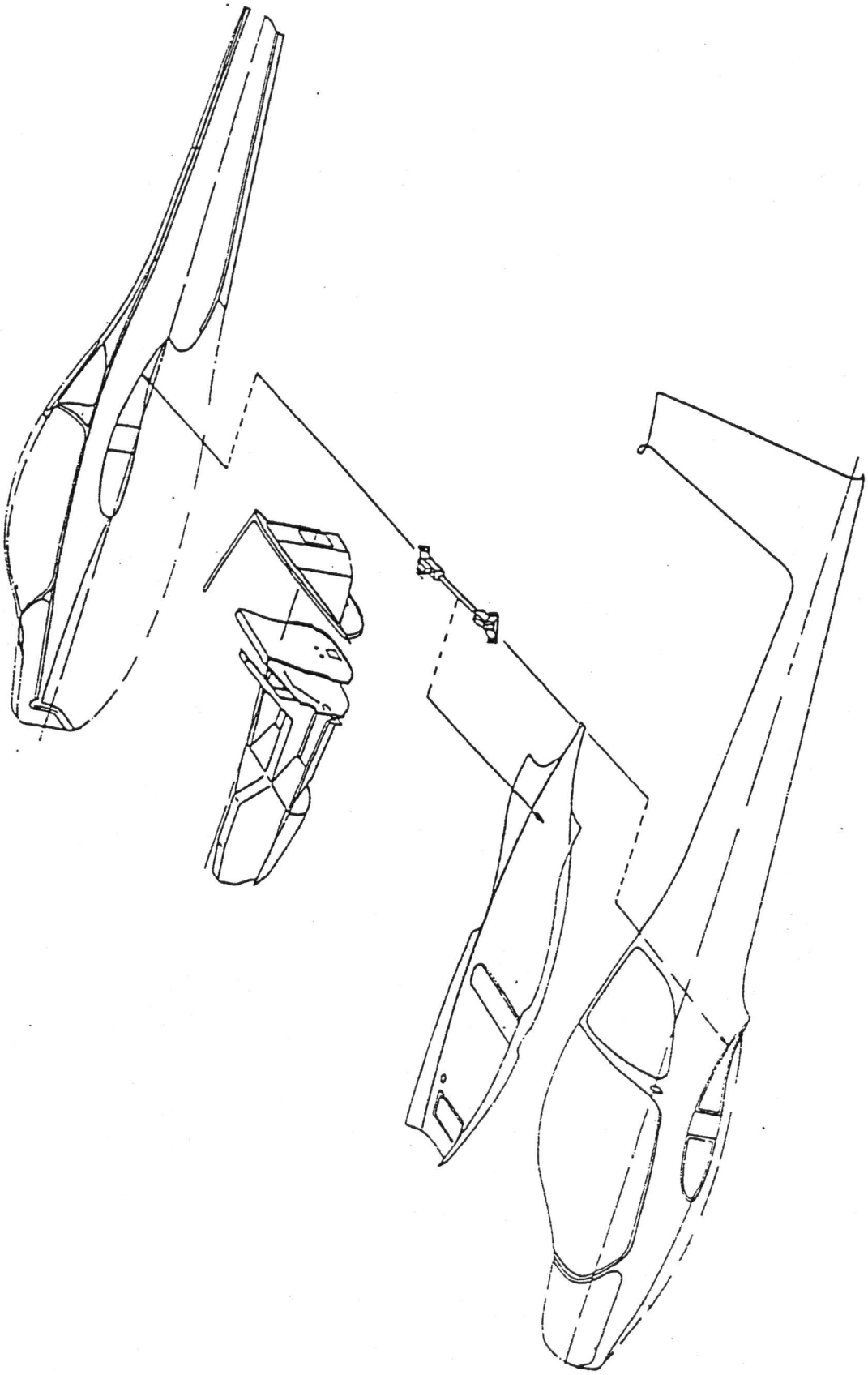

Übersicht Zusatzbeschlag

View additional metal fitting

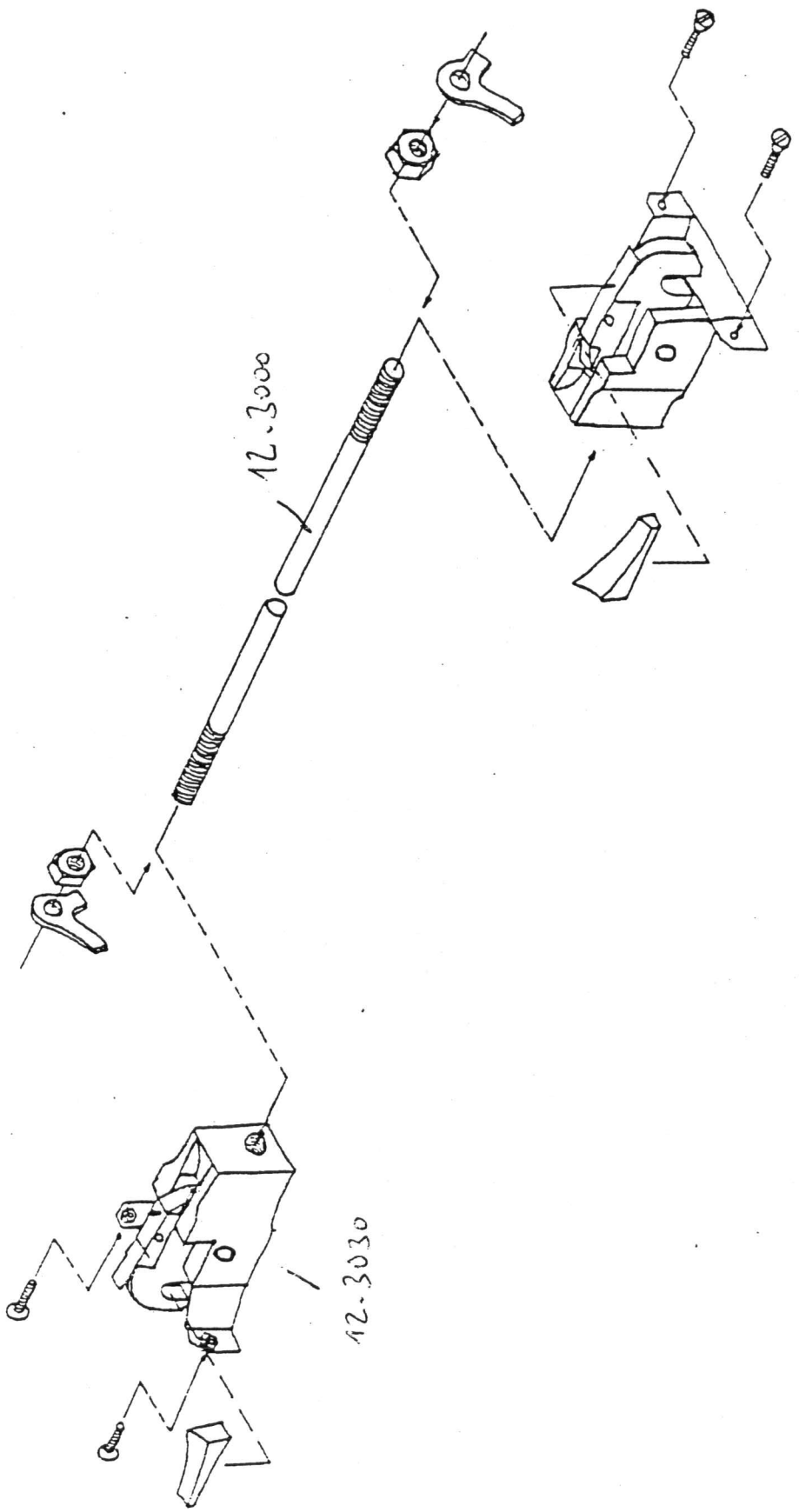

Pos.-Nr. Ref.-no.	Lk.-Nr. Order-No	Stk./E. P.p.u.	Benennung Description	Teile-Nr., Abmessung Part-no, dimensions
3.1.1.00	13401	1	Höhenflosse mit Beschlägen, unlackiert Horizontal stabilizer with metal fitting, not laquered	-
3.1.1.00	13.411	1	Höhenflosse mit Beschlägen, lackiert Horizontal stabilizer with metal fittings, laquered	
3.1.2.00	13404	1	Höhenruder mit Beschlägen, unlackiert Elevator with metal fittings, not laquered	
3.1.2.00	13412	1	Höhenruder mit Beschlägen, lackiert Elevator with metal fittings, laquered	
3.1.0.00	13405	1	HLW - zusammengebaut, unlackiert Horizontal tail surfaces - assembled, not laquered	
3.1.0.00	13425	1	HLW - zusammengebaut, lackiert Horizontal tail surfaces - assembled, laquered	
3.2.0.00	13409	1	Seitenruder mit Beschlägen, ohne Positionslicht, unlackiert Rudder with metal fittings, without position light, not laquered	
3.2.0.00	13413	1	Seitenruder mit Beschlägen, ohne Positionslicht, lackiert Rudder with metal fittings, without positions light, laquered	

Pos.-Nr. Ref.-no.	Lk.-Nr. Order-No	Stk./E. P.p.u.	Benennung Description	Teile-Nr., Abmessung Part-no, dimensions
3.1.0.01	11057 ~~11022~~ 11.024	1	Satz Gelenkstangenkopf Sonderausführung, Hirschmann (Bezug TM 15/2) mit Paßscheiben, Hülse und Sicherungsscheibe Rod end bearing special design (Reference: SB 15/2) + shim rings + small tube + internal tab washer	
3.1.0.02	12328	1	HLW-Beschlag vorne komplett aus Aluminium mit Lagerbuchse und Lager Front HTS-mounting (Alu) complete with bearing and bearing bushing	820.3.13.00.000.0
3.1.0.03	12414	1.	HLW-Sicherung komplett ohne Hülse HTS-safety complete without bushing in horizontal stabilizer	820.3.10.00.000.0
3.1.0.04	12411	1	Buchse in Höhenflosse für HLW-Sicherung Bushing in horizontal stabilizer for HTS-safety	820.3.01.11.000.0
3.1.0.05	12101	1	Beschlag f. HLW-Aufhängung hinten Aluminium plate for rear HTS-mounting	820.3.06.03.000.0
3.1.0.06	12172L	2	HLW-Bolzen lang, hinten Rear HTS-bolt	820.3.06.01.000.0
3.1.0.07	12173	1	HLW-Bolzen kurz, vorne Front HTS-bolt	820.3.06.02.000.0

Pos.-Nr. Ref.-no.	Lk.-Nr. Order-No	Stk./E. P.p.u.	Benennung Description	Teile-Nr.,Abmessung Part-no, dimensions
3.1.0.08	12402	1	Vordere HLW-Konsole Front HTS-console	820.3.02.01.000.0
3.2.0.01	12001	1	Seitenruderlagerbock unten Rudder application, bottom	820.4.26.00.000.0

Übersicht Leitwerk

view tail unit

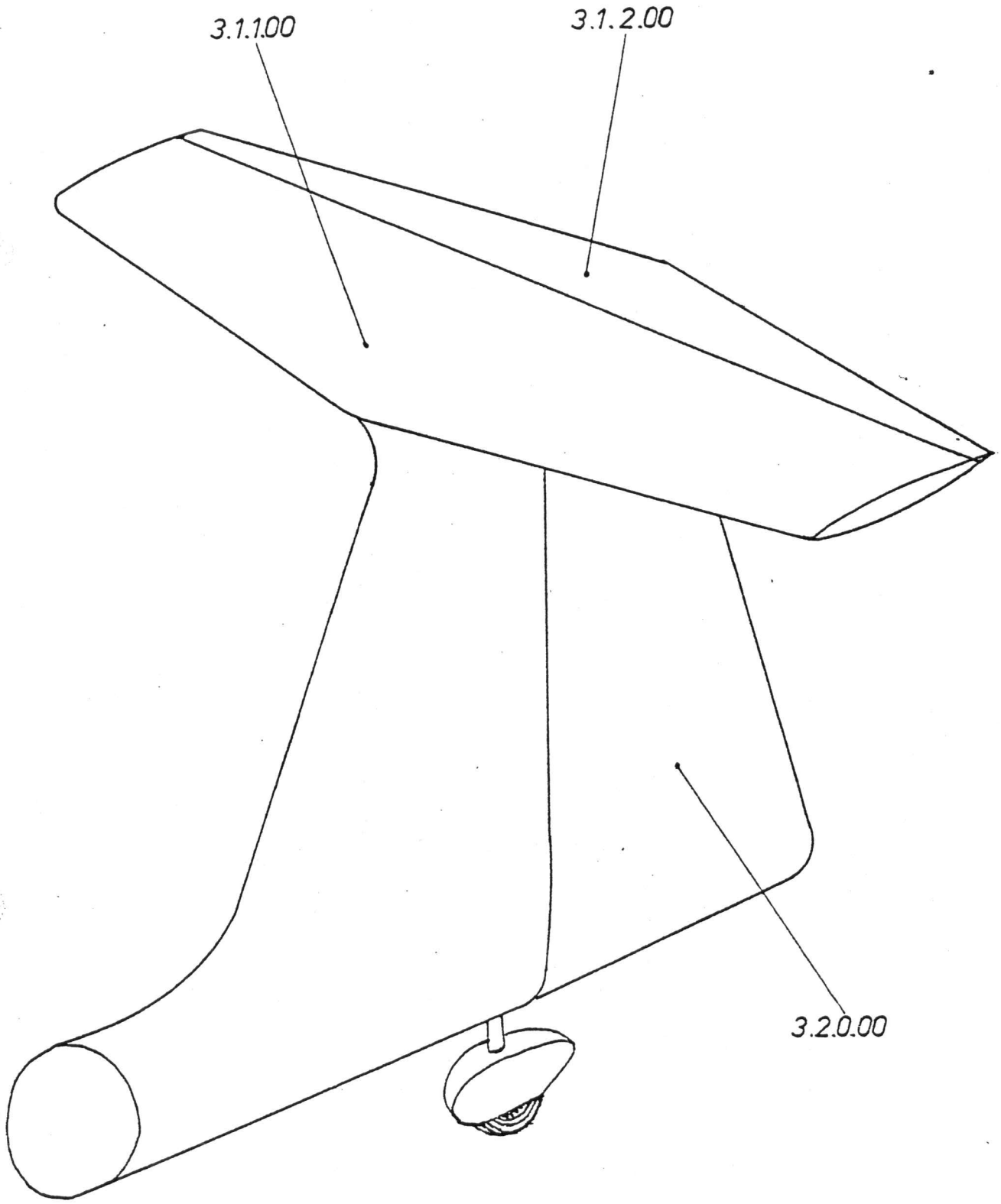

Übersicht vordere HLW-Aufhängung(15/2)
View front HTS-mounting (SB 15/2)

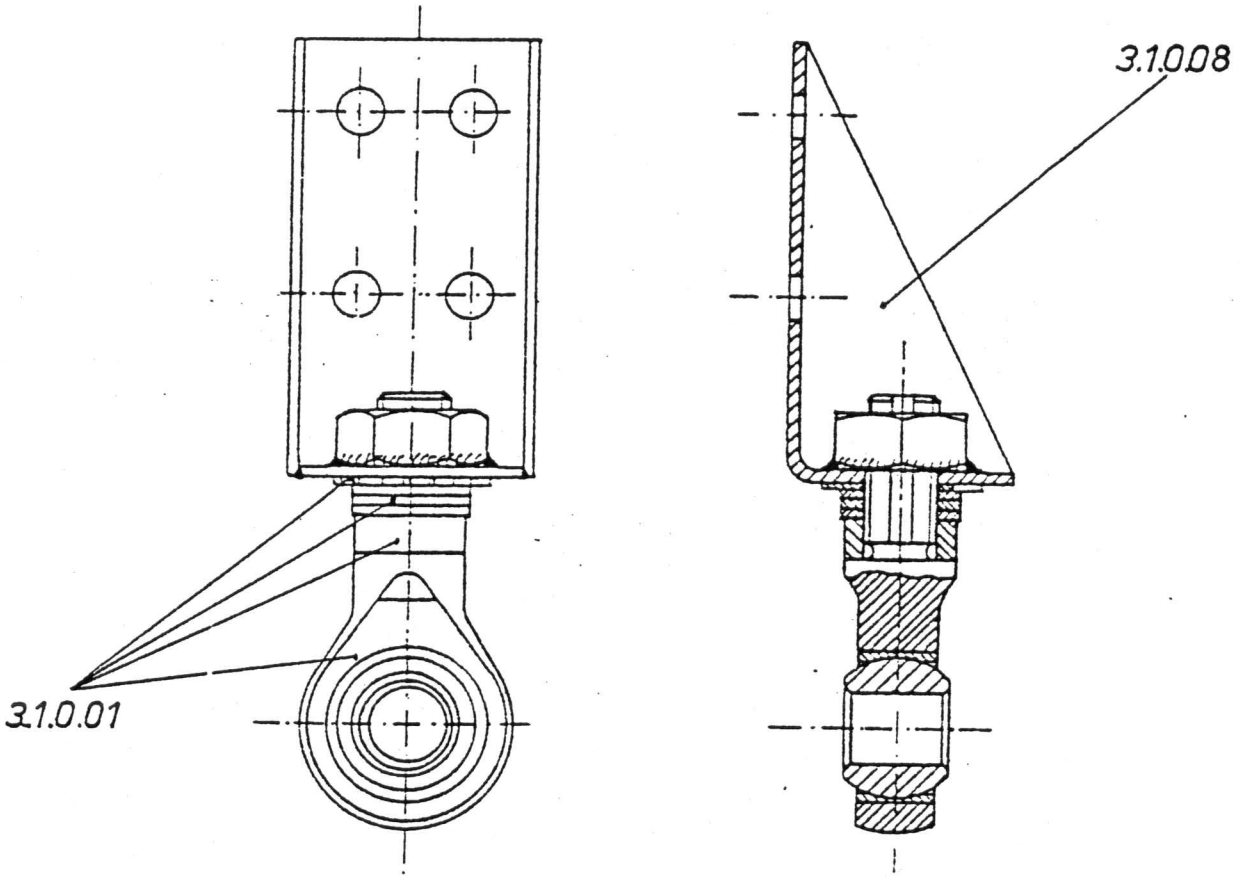

Übersicht Teile für HLW-Befestigung
View parts for HTS-mounting

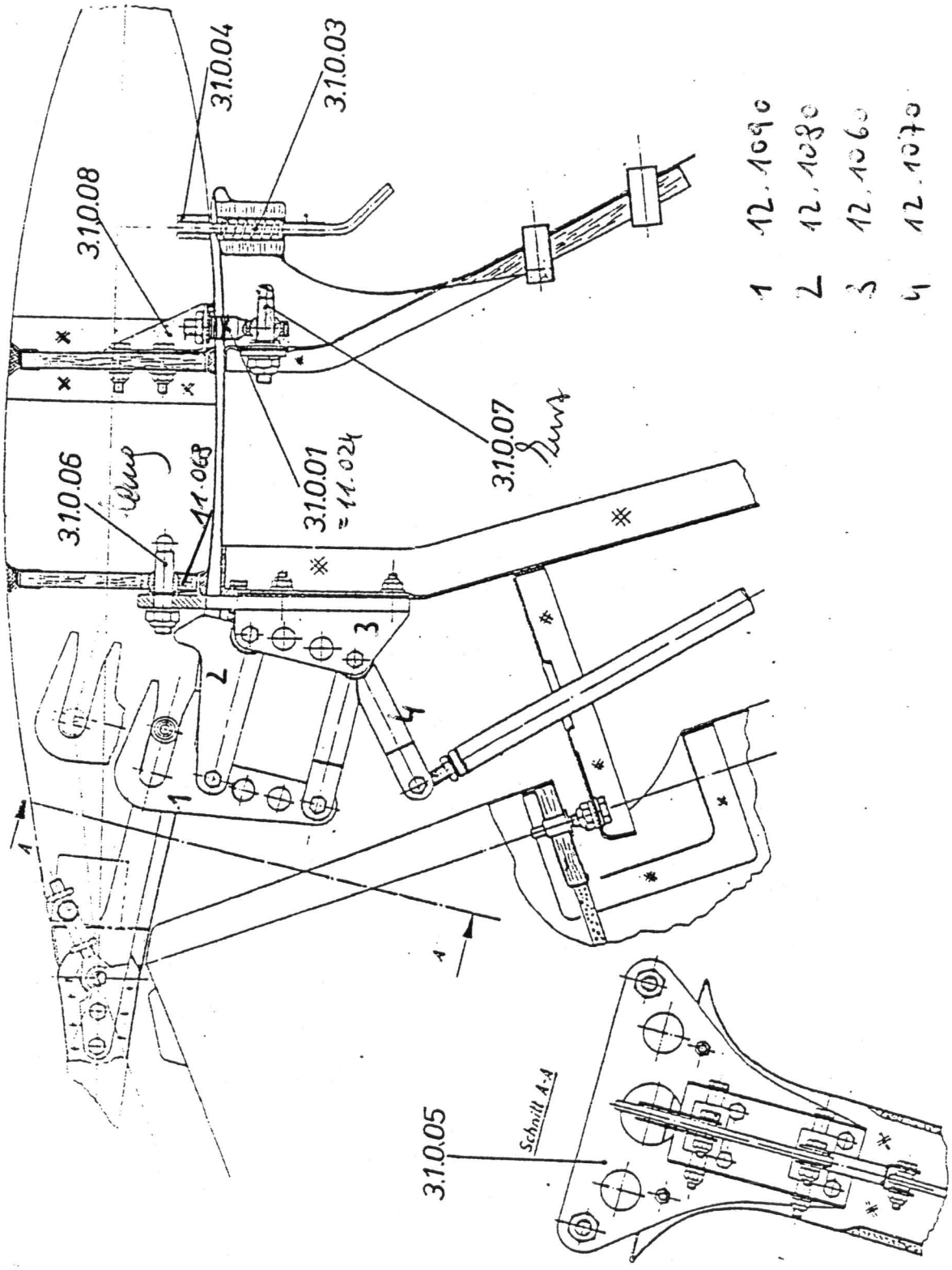

Pos.-Nr. Ref.-no.	Lk.-Nr. Order-No	Stk./E. P.p.u.	Benennung Description	Teile-Nr.,Abmessung Part-no, dimensions
4.1.0.00	13053	1	Hauptfahrwerk komplett mit Räder und Bremsleitung, lackiert Main under carriage complete with wheels and break-mechanism , laquered	
..0.01	13045	1	Fahrwerksabdeckung Undercarriage cover	820.1.40.22.000.0
..1.0.02	14085	1	Fahrwerkskeil, Gummi,weiß, links Undercarriage block (rubber) white, left	
4.1.0.03	14086	1	Fahrwerkskeil, Gummi, weiß, rechts Undercarriage block (rubber) white, right	
4.1.0.04	14069	2	Gummistreifen Rubber sheet	575 x 70 x 6
4.1.0.05	14070	2	Gummistreifen Rubber sheet	300 x 45 x 1,5
4.1.0.06	~~12142~~	1 13061	FW-Befestigungsbügel, rechts Under carriage-fixing bow, right	820.1.31.04.200.0
..1.0.07	~~12143~~	1	FW-Befestigungsbügel, links Under carriage-fixing bow, left	820.1.31.03.200.0
4.1.0.08	17012	2	Kabeltülle cable socket	
4.1.1.00	13066	1	Fahrwerksbügel, lackiert Landing gear bow, laquered	820.1.11.00.000.0
4.1.1.01	21025	2	Trittschutz Protective covering for landing gear bow	820.1.11.01.102.0

Pos.-Nr. Ref.-no.	Lk.-Nr. Order-No	Stk./E. P.p.u.	Benennung Description	Teile-Nr., Abmessung Part-no, dimensions
4.1.2.01	12086	2	Rad komplett mit Bremse und Sattel Wheel complete with brake	820.1.11.20.000.0
4.1.2.02	25004	2	Felge inkl. Lager und Bremsscheibe Rim + bearings + brake disc	
4.1.2.03	25005	2	Reifenschlauch Inner tube	
4.1.2.04	25006	2	Reifen Tire	
4.1.2.05	12087	2	Radbefestigung mit Flansch für Bremssattel Wheel mounting + mounting for brake-mechanism	820.1.16.01.000.0
4.1.2.06	12088	2	Distanzrohr für Rad Distance-tube for wheel	820.1.16.02.000.0
4.1.2.07	25007	2	Bremssattel Brake pistom + housing	
4.1.2.08	12084	2	Radachse komplett mit Mutter und Sicherung Wheel axle + nut + securing	820.1.12.06.000.0
4.1.2.09	12250	4	Distanzscheiben für Radachse Spacer for wheel axle	820.1.12.04.000.0
4.1.2.10	11021	4	Schelle für Bremsleitung clip for brake pipe	
4.1.2.11	25003	1	Hauptbremszylinder Master brake cylinder	

Pos.-Nr. Ref.-no.	Lk.-Nr. Order-No	Stk./E. P.p.u.	Benennung Description	Teile-Nr., Abmessung Part-no, dimensions
4.1.2.12	15004	1	Reparatursatz für Hauptbremszylinder Repair set for master brake cylinder	
4.1.2.13	15086	1	Bremsflüssigkeitsbehälter Brake fluid tank	
4.1.2.14	19008	1	Schlauch zu Hauptbremszylinder und Bremsflüssigkeitsbehälter Pipe to master brake cylinder and brake fluid tank	
4.1.2.15	21013	1	Bremsschlauch Brake hose	
4.1.2.16	12085	2	Bremsleitung Brake pipe (on landing gear)	820.1.11.20.001.0
4.1.2.17	19006	1	T-Fitting für Bremsleitung T-fitting	1/4 "
4.1.2.18	19003	2	90°-Fitting f. Bremssattel 90°-fitting	1/4 "
4.1.2.19	20010	---	Sicherungsdraht f. Bremssattel Safety wire for brake rotor	
4.1.2.20	25013	4	Scheibenbremsbeläge Brake lining	
4.1.2.21	25031	12	Nieten für Bremsbeläge Rivet for brake lining	
4.2.0.01	12332	1	Montagematerial f. Spornradgabel Assembly material for tail wheel	

Pos.-Nr. Ref.-no.	Lk.-Nr. Order-No	Stk./E. P.p.u.	Benennung Description	Teile-Nr., Abmessung Part-no, dimensions
4.2.0.02	12126	1	Sporn komplett mit Rad u. Gabel schmale Ausführung (Gabelbreite außen 100 mm, Rad 280/250-4) Tail wheel complete, small design (fork width 100 mm outside, tire 280/250-4)	820.4.28.01.000.0
4.2.0.03	13606	1	Spornradverkleidung, einteilig, lackiert f. Sporn, schmale Ausf. Tail wheel cowling, laquered, for small design	820.1.30.00.000.0
4.2.0.04	13607	1	Spornradverkleidung, zweiteilig, lackiert, f. Sporn breite Ausf. Tail wheel cowling, parted, laquered, for small design	820.1.30.02.000.0
4.2.0.05	12093	1	Spornrad 280/250-4 mit Achse u. Mutter Wheel 280/250-4 + axle + nut	820.4.28.02.000.0
4.2.0.06	12094	1	Spornradgabel f. Rad 280/250-4 Tail wheel fork for wheel 280/250-4	820.4.28.00.000.0
4.2.0.07	12162	1	Sporn komplett mit Rad und Gabel, breite Ausführung (Gabelbreite außen 127 mm, Rad 3.00-4) Tail wheel complete, wide design (fork width 127 mm outside, 3.00-4)	820.4.28.01.000.1
4.2.0.08	25015	1	Spornrad komplett auf Felge montiert (Reifen 3.00-4) Wheel complete mounted on rim (tire 3.00-4)	

Pos.-Nr. Ref.-no.	Lk.-Nr. Order-No	Stk./E. P.p.u.	Benennung Description	Teile-Nr., Abmessung Part-no, dimensions
	EK	[redacted]	[redacted]	
4.2.0.09	12160	1	Spornradgabel für Rad 3.00-4 Tail wheelfork for wheel 3.00-4	820.4.28.00.000.1
4.2.0.10	13614	1	Spornradverkleidung geteilt für Sporn breite Ausführung Tail wheel cowling for wide design	820.1.30.02.000.1
4.2.0.11	13615	1	Spornradverkleidung geteilt für Sporn breite Ausführung Tail wheel cowling, parted, for wide design	820.1.30.00.000.1
4.2.0.12	12330	1	Sporn mit Rad und Fabel komplett, gefedert, mit Anlenkung Tail wheel springy complete, incl. arm	820.4.50.25.000.0
4.2.0.13	12333	1	Spornradgabel vormontiert mit Gummidämpfer ohne Anlenkung und Rad Tail wheel springy assembled, with rubber shock absorber, without arm and wheel	
4.2.0.14	11086	2	Gummidämpfer Rubber shock obsorber	Ø 40 x 30
4.2.0.15	25022	1	Schlauch Inner tube	3.00-4
4.2.0.16	25014	1	Reifen Tire	3.00-4
4.2.0.17	25009	1	Schlauch Inner tube	280/250-4
4.2.0.18	25010	1	Reifen Tire	280/250-4

Übersicht Hauptfahrwerk
View main undercarriage

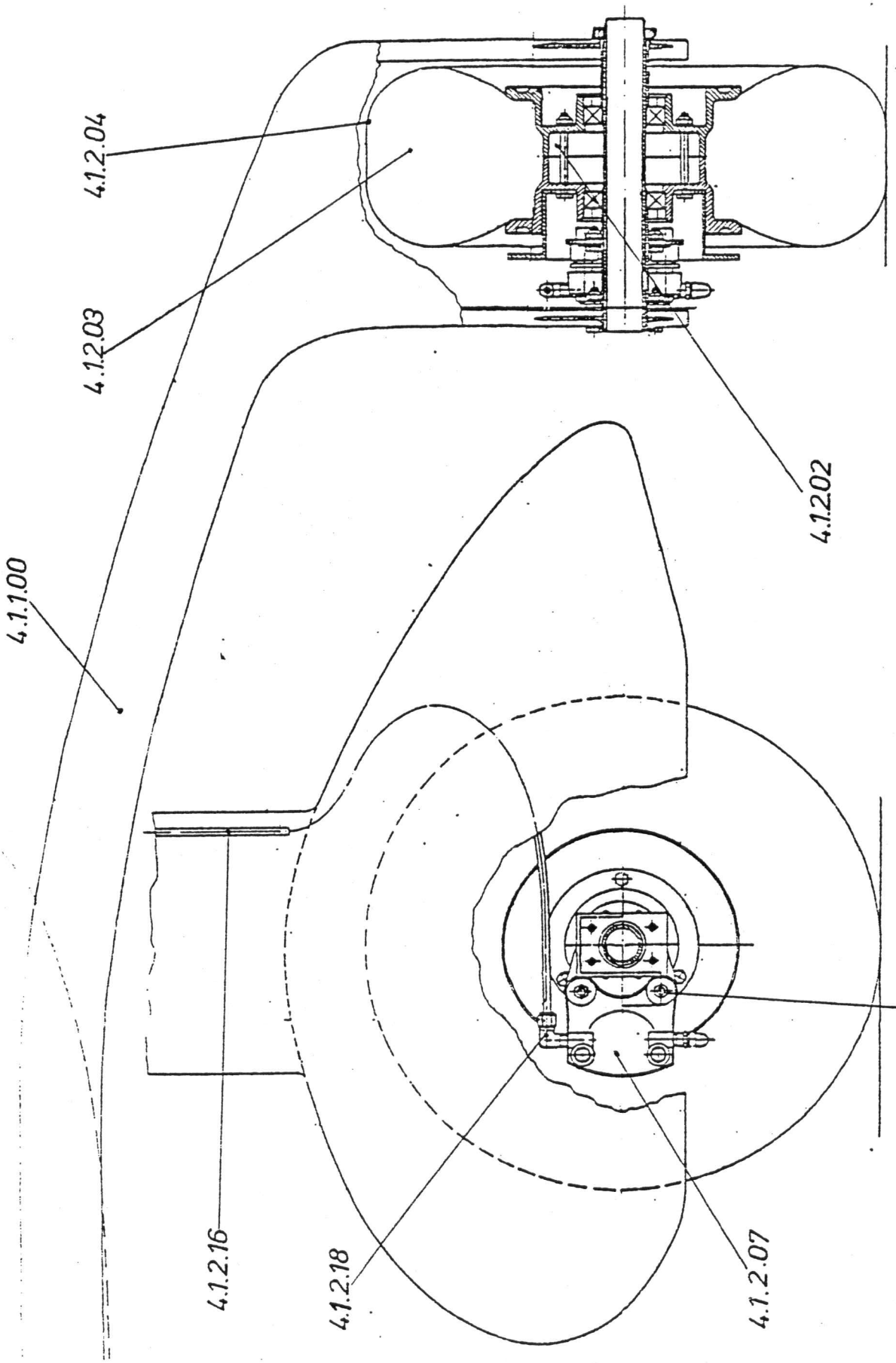

Übersicht Bremssattel

View brake assembly

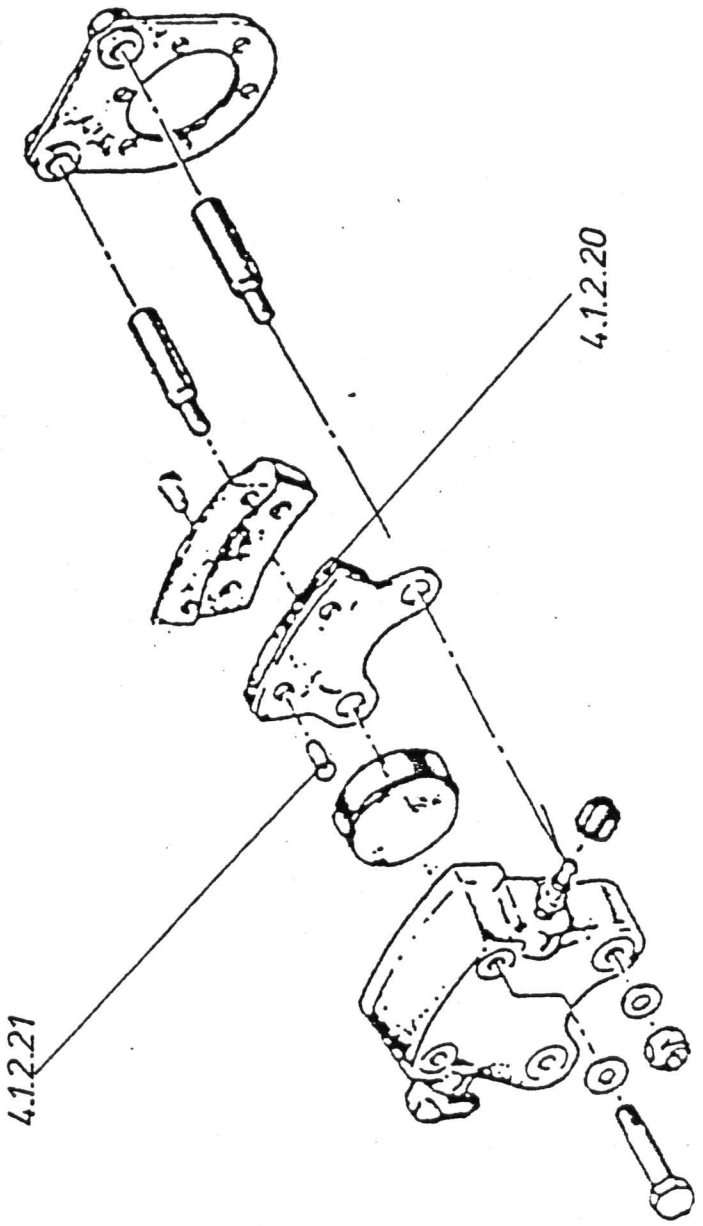

Übersicht Spornrad

View tail wheel

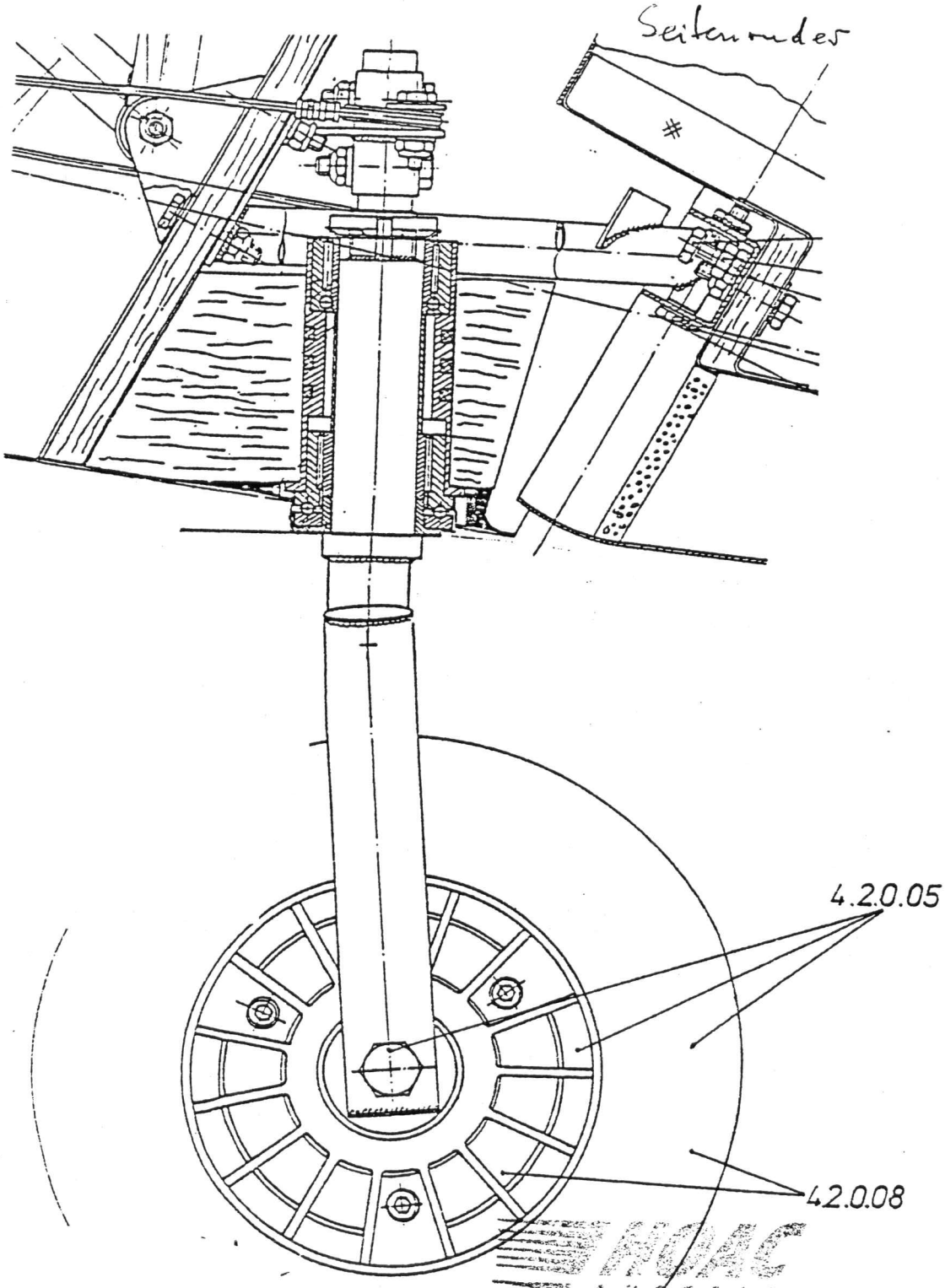

HOAC AUSTRIA
FLUGZEUGWERK WR. NEUSTADT Ges.m.b.H.
A-2700 Wr. Neustadt, N.A. Ottostraße 5
Tel. 02622 / 26 700, Fax 02622 / 26 780

Übersicht Spornradgabel + Befestigung
View tail wheel fork + mounting

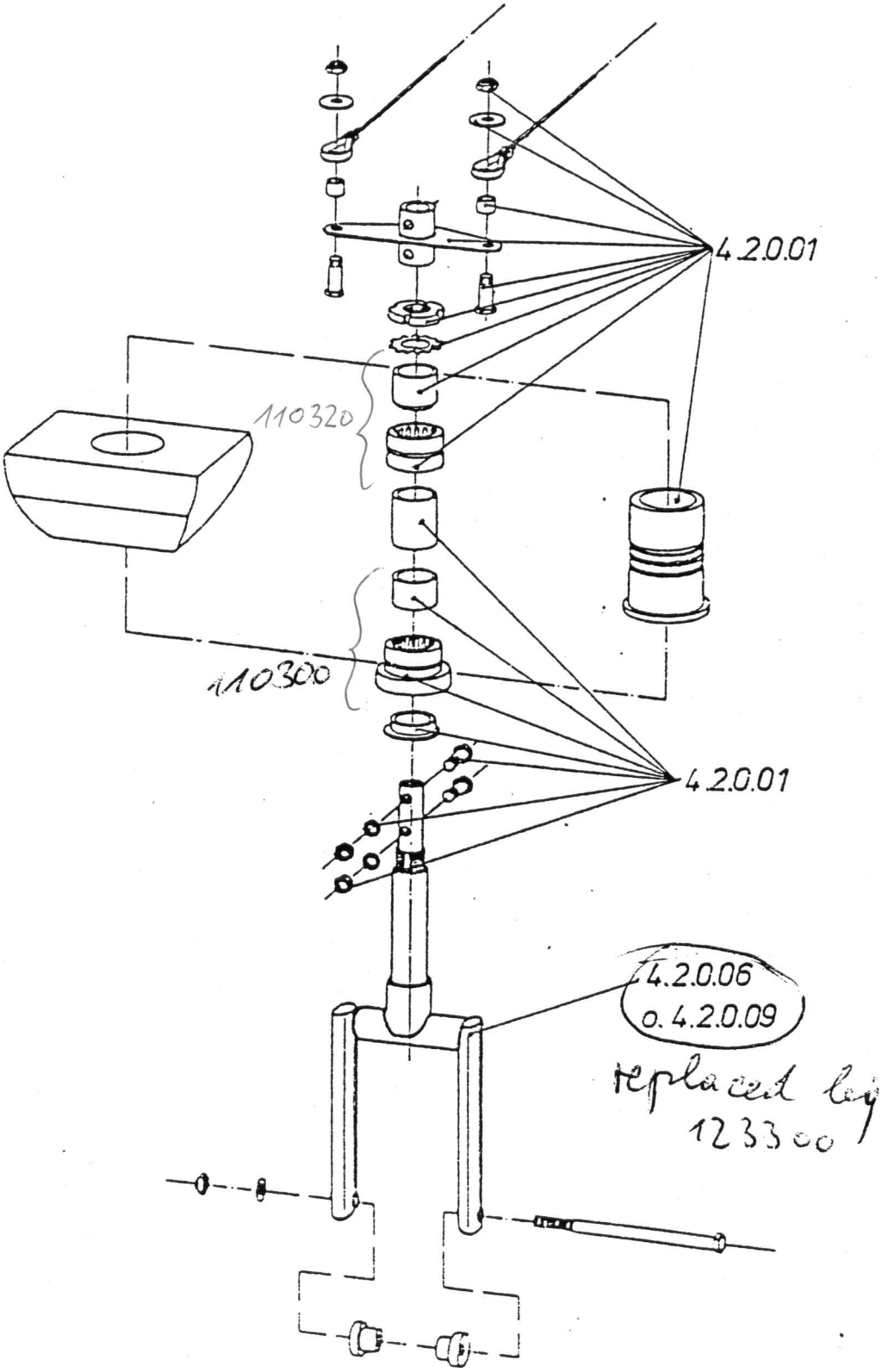

Übersicht gefederte Spornradgabel

View tail wheel fork, springy

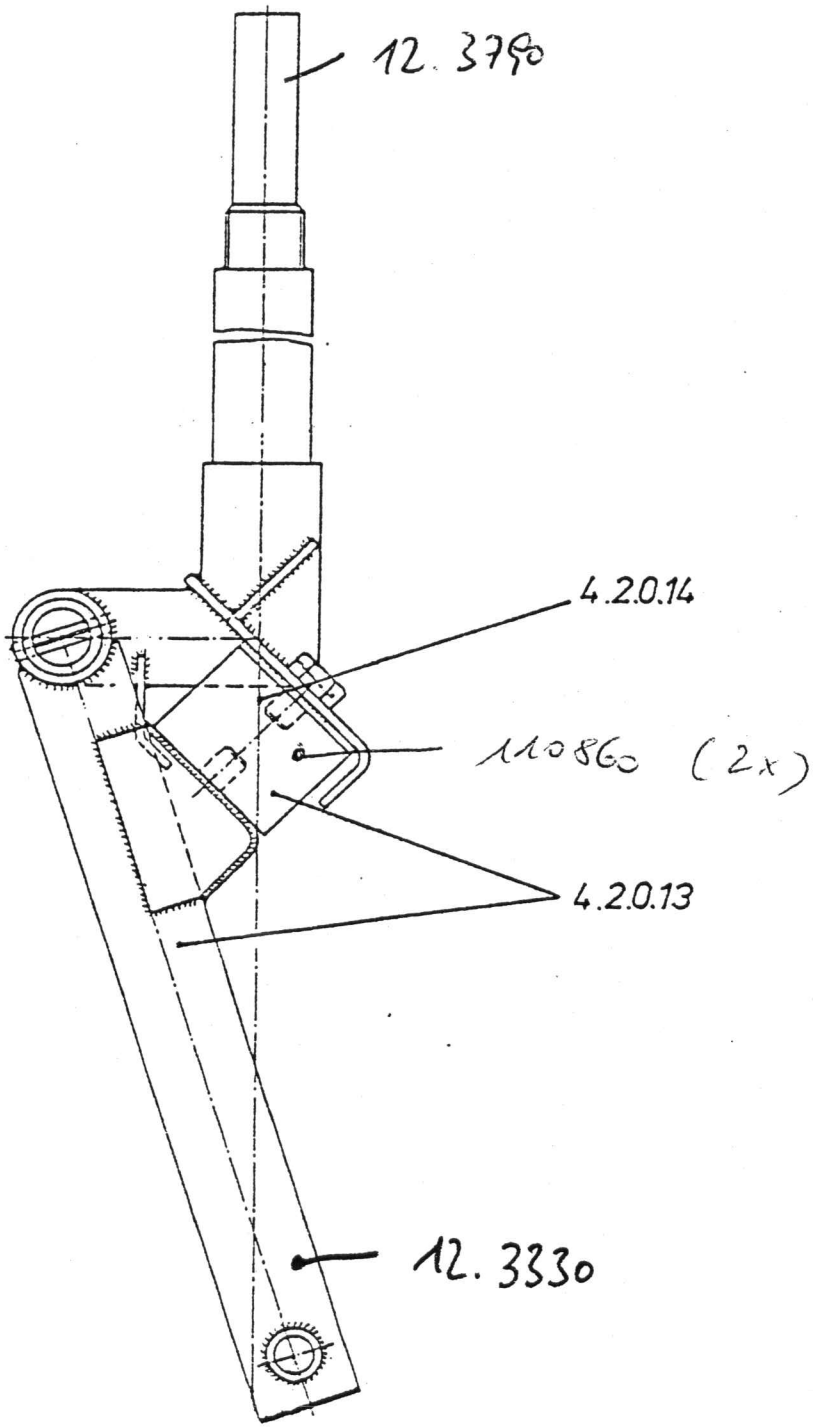

Übersicht Spornrad

View tail wheel

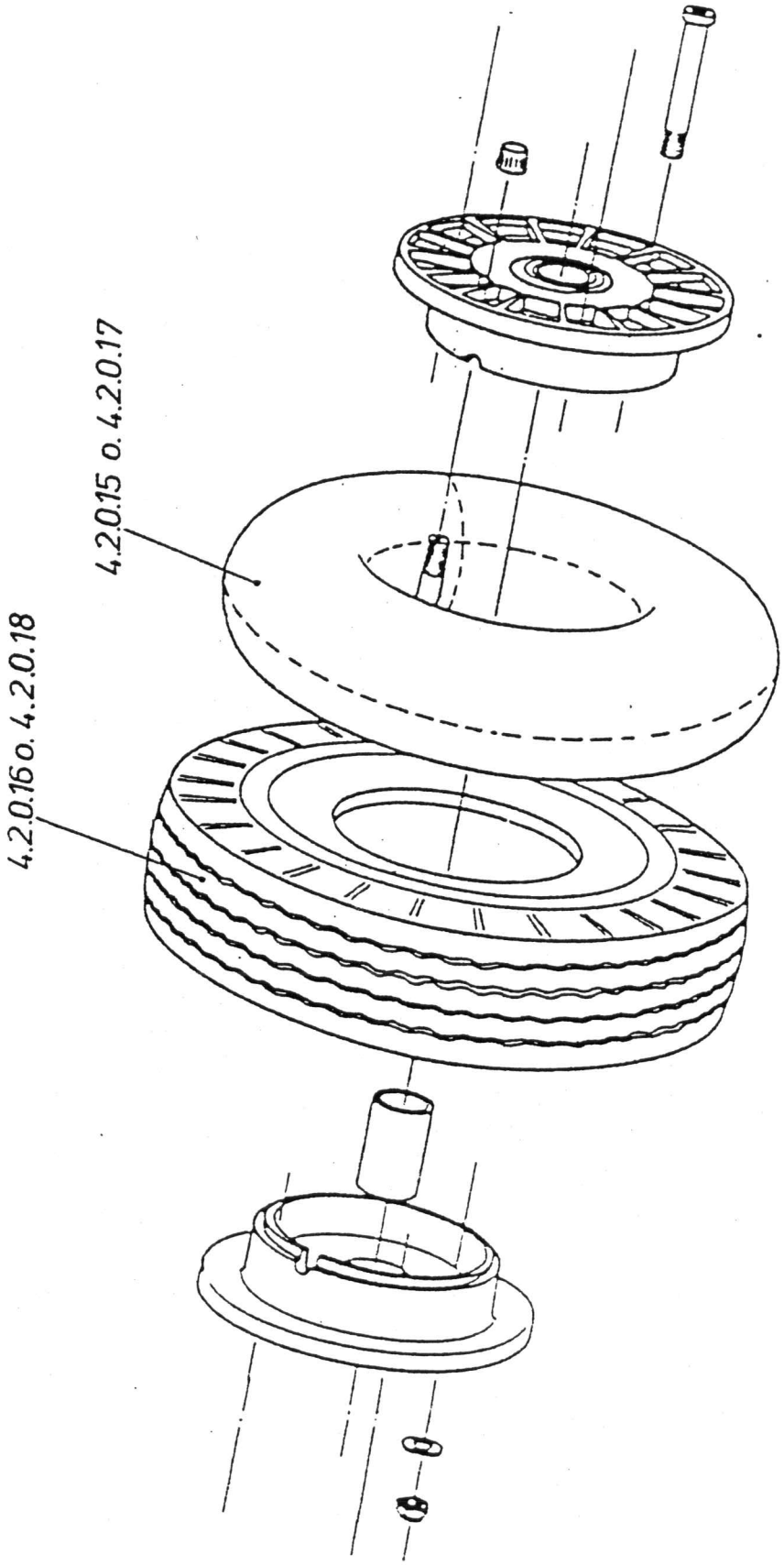

Übersicht Spornradverkleidung

View tail wheel cowling

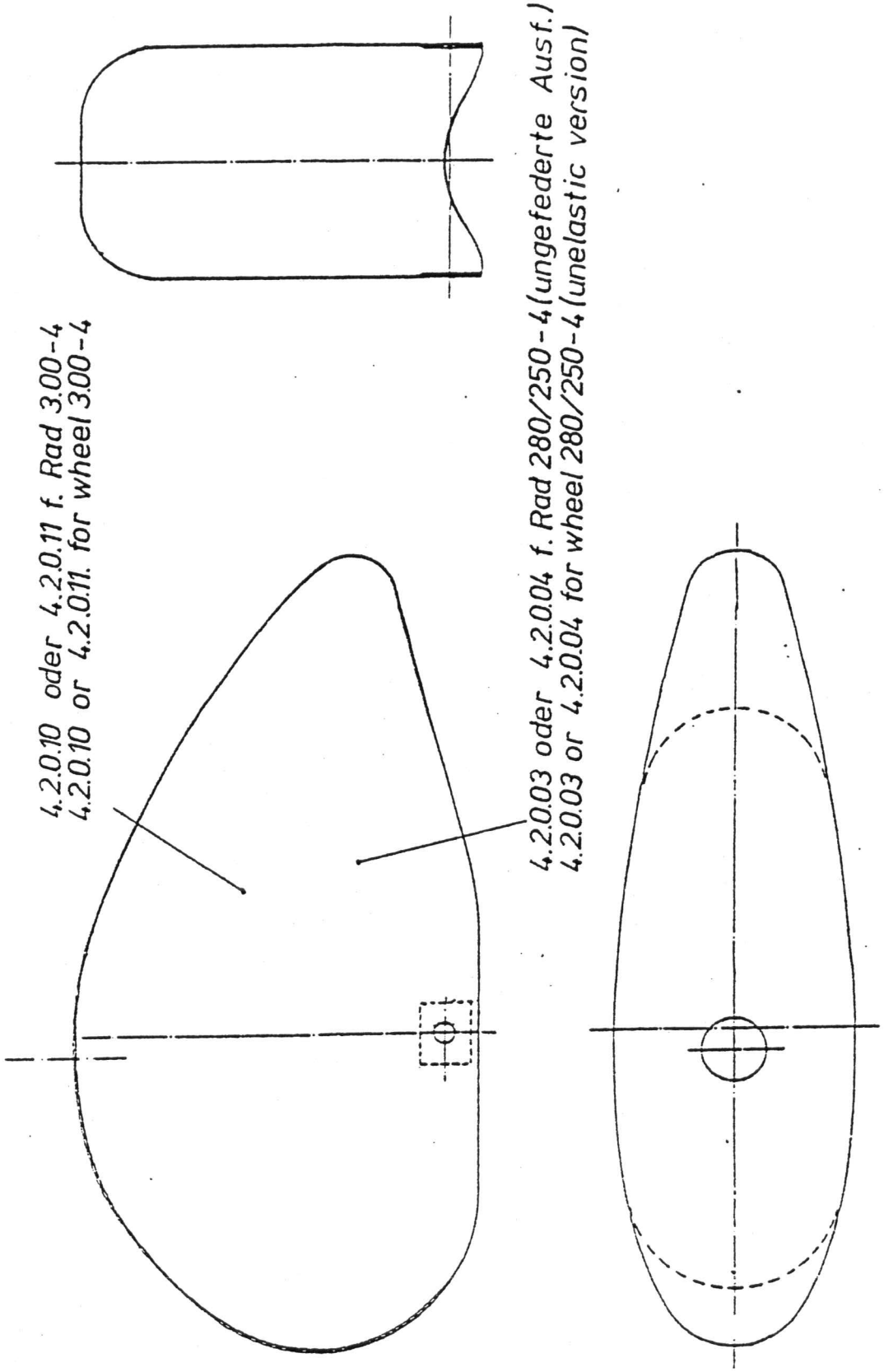

Pos.-Nr. Ref.-no.	Lk.-Nr. Order-No	Stk./E. P.p.u.	Benennung Description	Teile-Nr.,Abmessung Part-no, dimensions
5.1.0.01	12041	1	QR-Stoßstange Rumpf Aileron control rod (fuselage)	L = 100 mm 820.4.05.05.000.0
5.1.0.02	12040	1	QR-Stoßstange Rumpf Aileron control rod (fuselage)	L = 260 MM 820.4.05.04.000.0
5.1.0.03	12117	1	QR-Stoßstange Rumpf Aileron control rod (fuselage)	L = 395 mm 820.4.05.07.000.0
5.1.0.04	12118	1	QR-Stoßstange Rumpf Aileron control rod (fuselage)	L = 530 mm 820.4.05.06.000.0
5.1.0.05	12047	1	QR-Stoßstange Rumpf Aileron control rod (fuselage)	L = 700 mm 820.4.05.03.000.0
5.1.0.06	12048	1	HR-Stoßstange m. Gabelansatz Elevator control rod with fork attachment	L = 590 mm 820.4.05.09.000.0
5.1.0.07	12004	1	HR-Stoßstange Elevator control rod	L = 1150 mm 820.4.05.02.000.0
5.1.0.08	12021	1	HR-Stoßstange	L ≅ 1410 mm

Pos.-Nr. Ref.-no.	Lk.-Nr. Order-No	Stk./E. P.p.u.	Benennung Description	Teile-Nr., Abmessung Part-no, dimensions
5.1.0.08	12021	1	Elevator control rod	L 4010 mm 820.4.05.11.001.0
5.1.0.09	12161	1	Torsionswelle (Handsteuerwelle) Torsion shaft	820.4.13.03.000.0
5.1.0.10	11029	20	Gelenkstangenkopf Rod end bearing	SMXC 6
5.1.0.11	12151	2	Steuerknüppel komplett m. Sendetaste Control stick complete with push-button	820.4.03.01.000.0
5.1.0.12	12152	2	Steuerknüppel komplett ohne Sendetaste Control stick complete without push-button	820.4.03.02.000.0
5.1.0.13	12323	1	Seitenruderscheit differenziert komplett Progressive tail wheel control complete	820.4.52.00.000.0
5.1.0.14	11002	1	Feder für Trimmung Spring for trimming	
5.1.0.15	11004	2	Querruderfeder Spring for aileron control	
5.1.0.16	~~11037~~ 112400	2	Alu-Gummischelle f. QR-Feder Clamp for spring (aileron control)	
5.1.0.17	12124	18	Rollenführung komplett Roller bearing for control rods	820.4.14.00.000.0

Pos.-Nr. Ref.-no.	Lk.-Nr. Order-No	Stk./E. P.p.u.	Benennung Description	Teile-Nr.,Abmessung Part-no, dimensions
5.2.0.01	12211	2	BK-Torsionswelle Flügel Spoiler-torsion shaft (wing)	820.2.14.00.000.0
5.2.0.02	12102	1	BK-Antriebswelle Hauptspant hinten Spoiler-driving shaft (behind main bulkhead)	820.4.24.01.000.0
5.3.0.01	12011	2	Fußsteuerung (Pedale) Pedals	820.4.21.00.000.0
5.3.0.02	11001	4	Feder f. Fußmaschine Spring for pedal	
5.3.0.03	12412	1	Seitenruderanlenkung (Antriebs-hebel) Rudder arm	820.4.27.01.000.0
5.3.0.04	11054	2	Spornradfeder Spring for tail wheel control	

Übersicht Steuerung (Flügel)

View flight control system (wing)

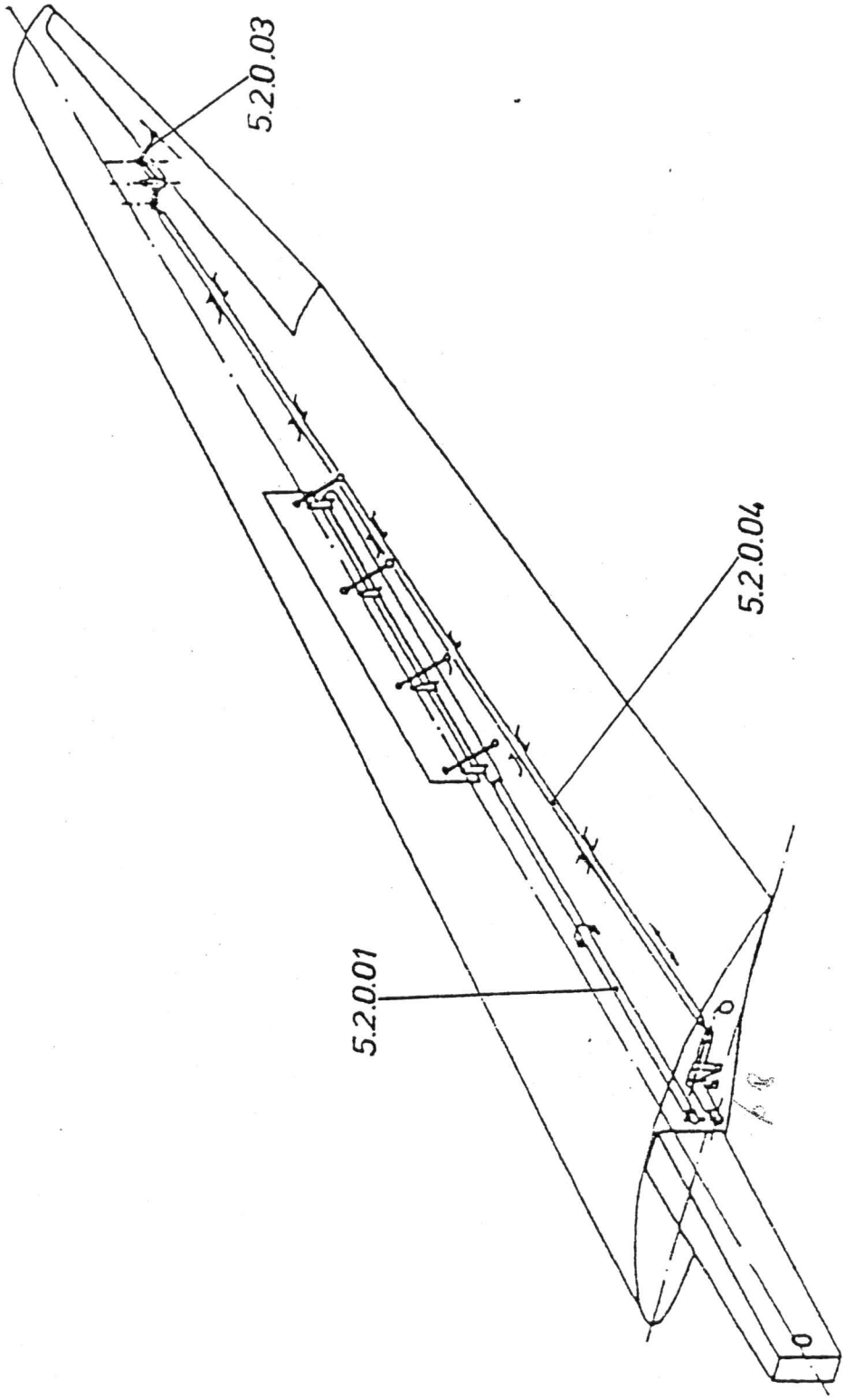

Übersicht Steuerung (Flügel)
View flight control system (wing)

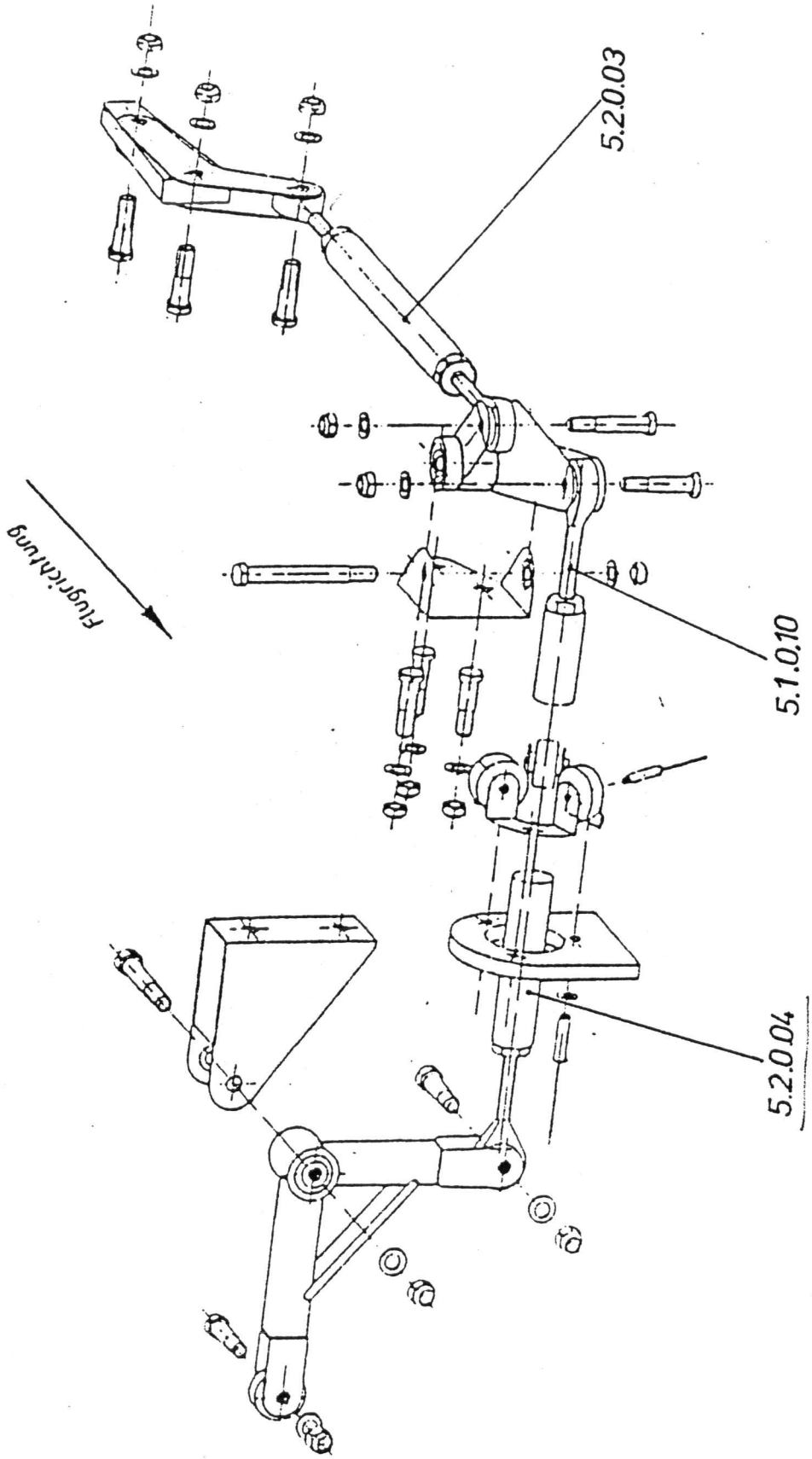

Übersicht Steuerung (Rumpf)

View flight control system(fuselage)

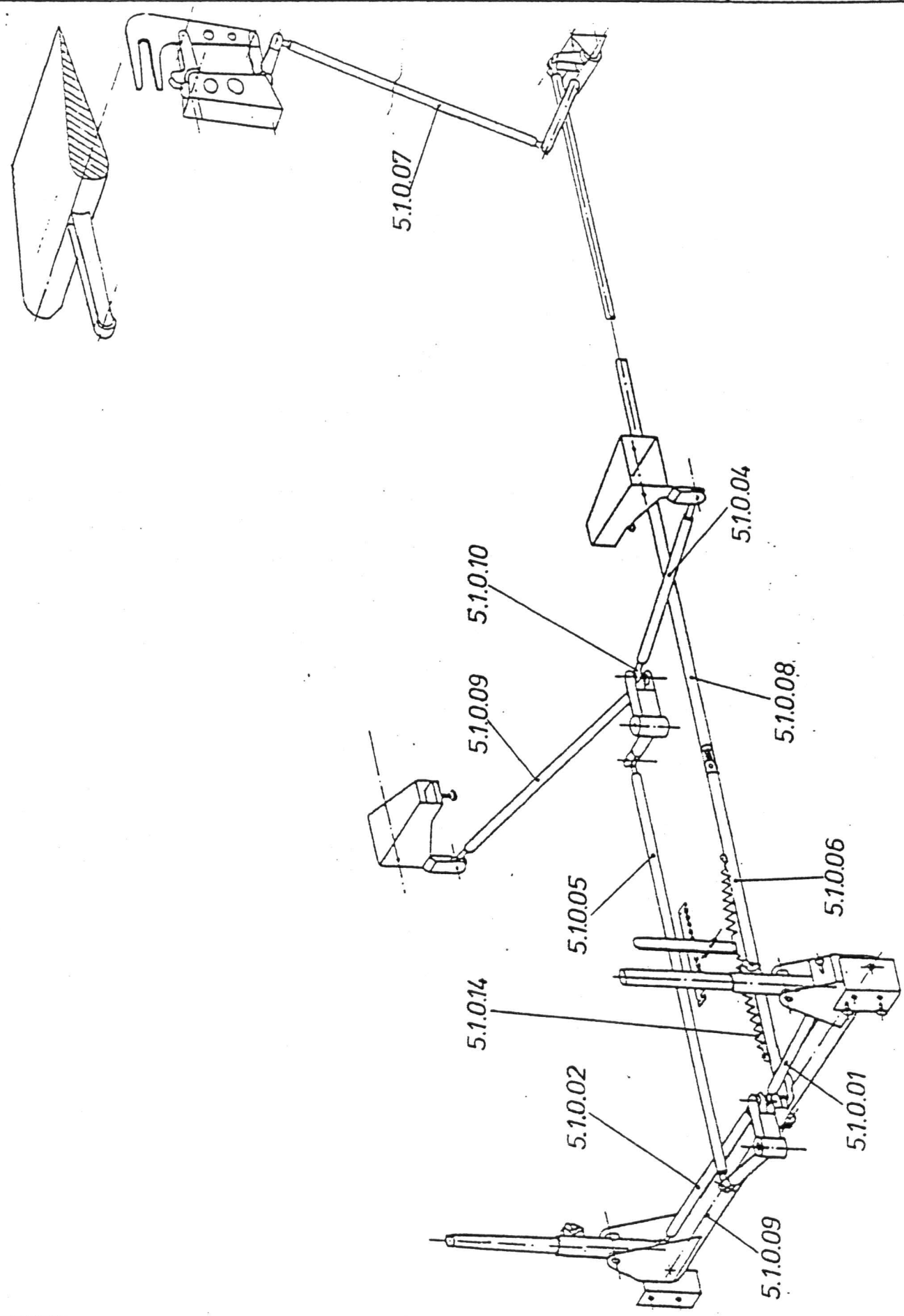

Übersicht Steuerung (Rumpf)
View flight control system(fuselage)

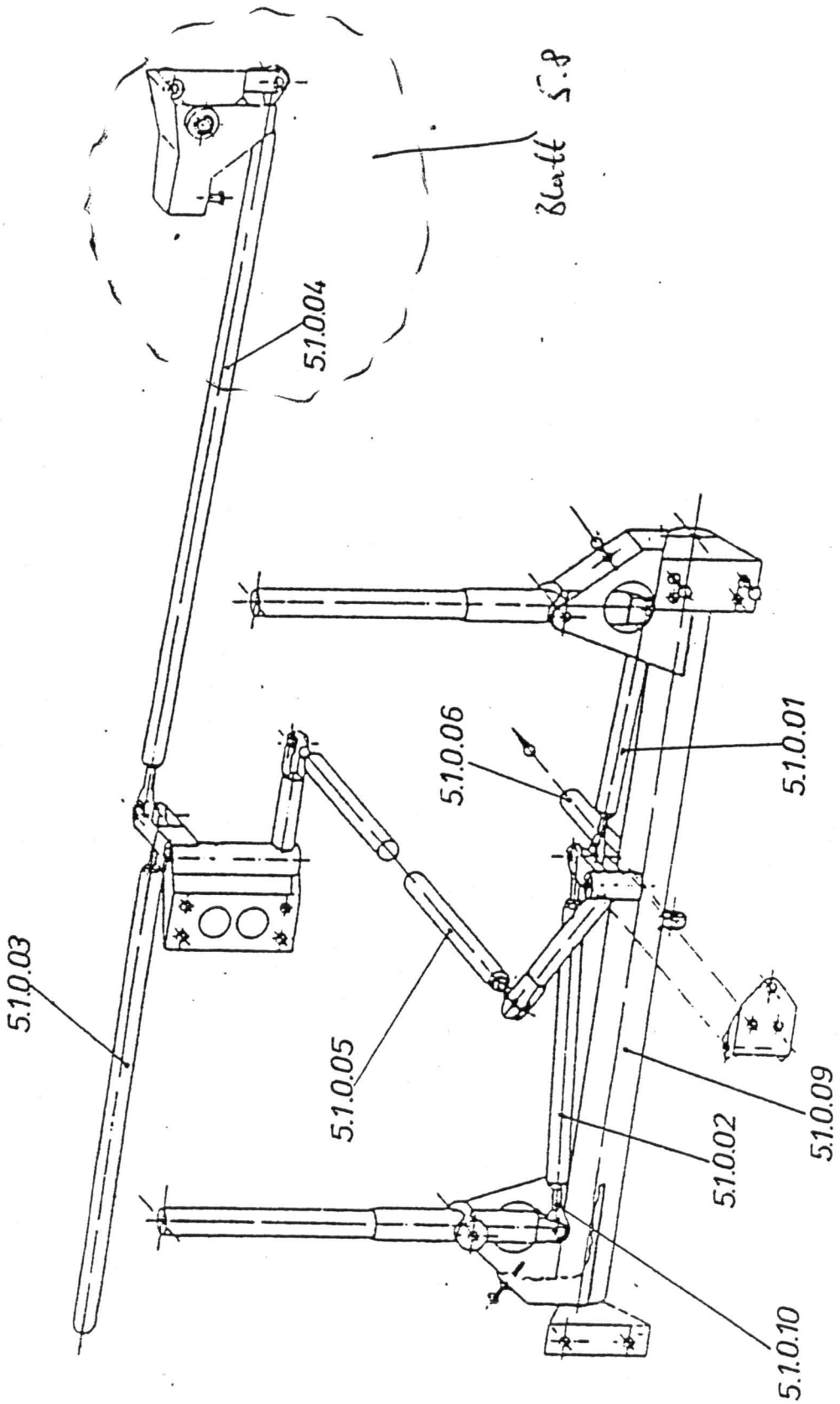

Übersicht Steuerung (Rumpf)

View flight control system (fuselage)

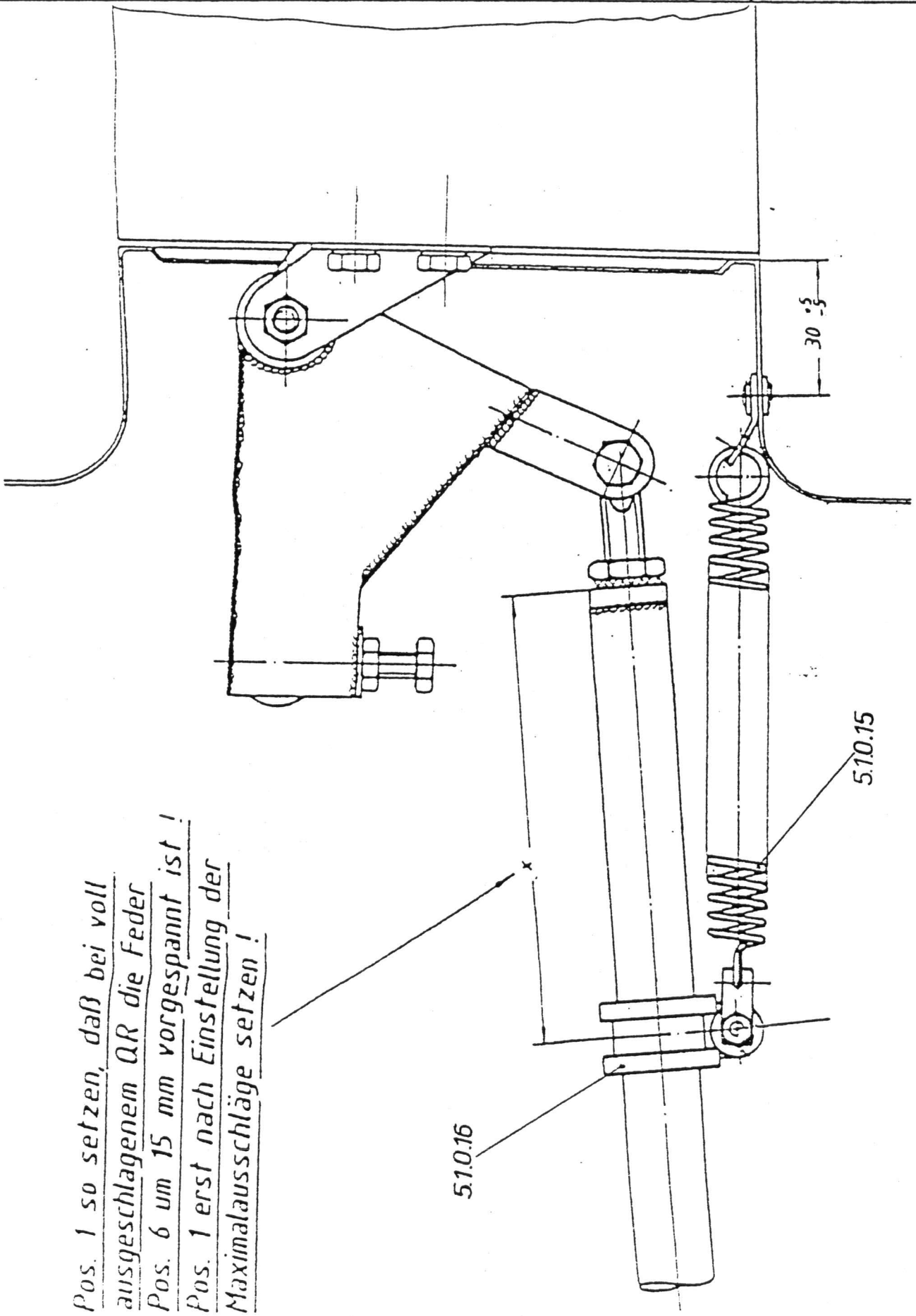

Pos. 1 so setzen, daß bei voll ausgeschlagenem QR die Feder Pos. 6 um 15 mm vorgespannt ist ! Pos. 1 erst nach Einstellung der Maximalausschläge setzen !

Übersicht Steuerung (Rumpf)
View flight control system (fuselage)

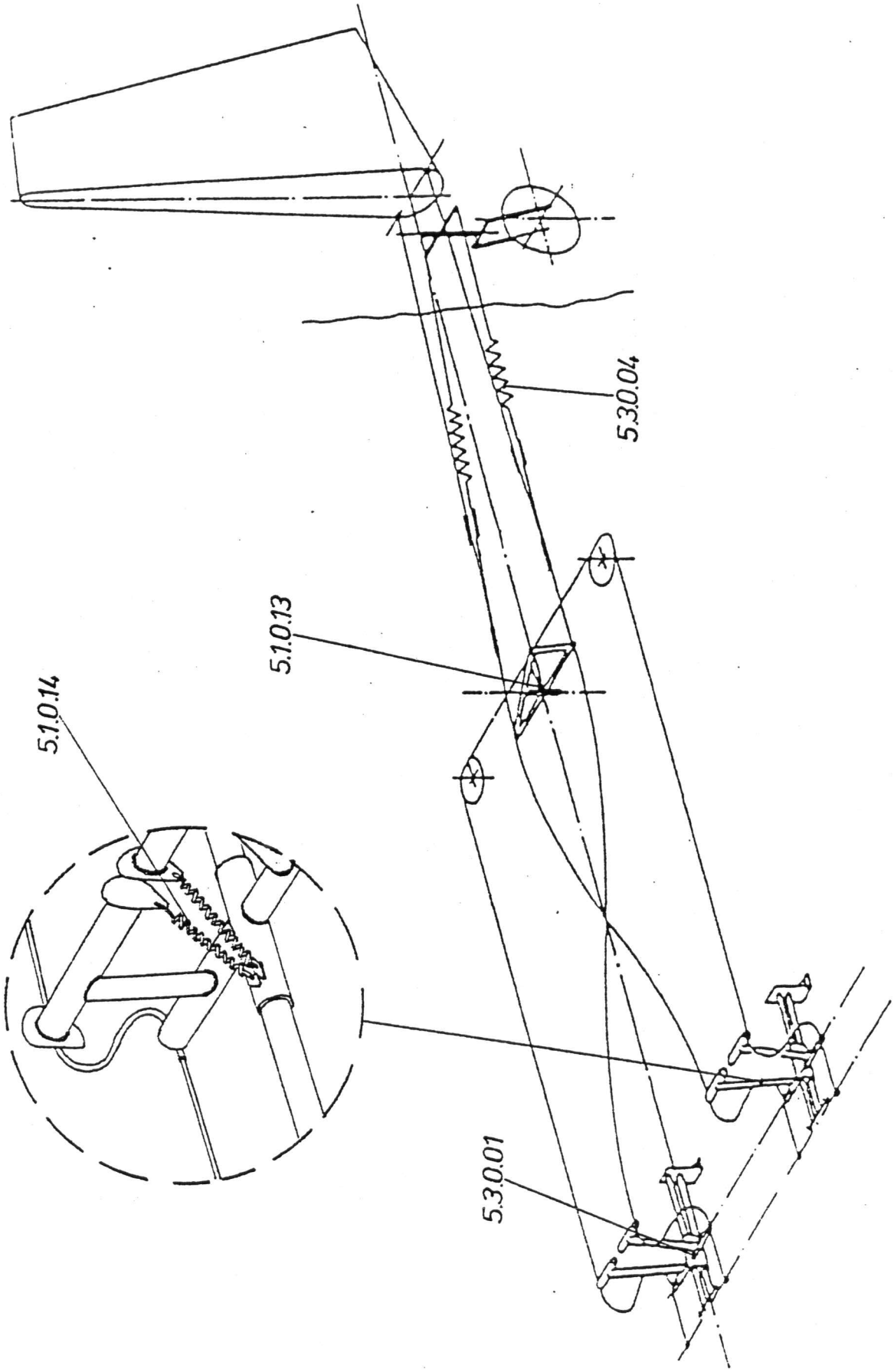

Pos.-Nr. Ref.-no.	Lk.-Nr. Order-No	Stk./E. P.p.u.	Benennung Description	Teile-Nr., Abmessung Part-no, dimensions
6.1.0.00	15031	1	Limbach Motor L 2000 komplett Engine Limbach L 2000 complete	
6.1.0.01	15027	1	Luftleitblech groß, links Air baffle large, left	820.5.33.00.000.1
6.1.0.02	15028	1	Luftleitblech groß, rechts Air baffle large, right	820.5.32.00.000.1
6.1.0.03	15036	1	Luftleitblech klein, links Air baffle small, left	820.5.35.00.000.0
6.1.0.04	15037	1	Luftleitblech klein, rechts Air baffle small, right	820.5.34.00.000.0
6.1.0.05	15086	1	Ölfilter Oil-filter	
6.1.0.06	15065	1	Dichtung f. Ölablaßschraube Sealing for oil-drain screw (value)	
6.1.0.07	15132	2	Ventildeckeldichtung f. L 2000 Value sealing gasket for L 2000	
6.1.0.08	15079	2	Luftfilter für Limbach Motor Air filter for L 2000	
6.1.0.09	15078	2	Einsatz für Luftfilter Cartridge for air filter	
6.1.0.10	11045	2	Schlauchschelle für Luftfilter Clamp for air filter	Ø 40 - 60 mm
6.1.0.11	15136	1	Einstellschlüssel für Vergaser Carburetor setting wrench	

Pos.-Nr. Ref.-no.	Lk.-Nr. Order-No	Stk./E P.p.u.	Benennung Description	Teile-Nr.,Abmessung Part-no, dimensions
6.1.0.12	27004	--	Vergaseröl Carburetor oil	
6.1.0.13	19035	2	Vergaserdichtung Carburetor sealing	
6.1.0.14	15071	2	Vergaser-Ansaugstutzen Carburetor industion pipe	
6.1.0.15	15072	2	Vergasermembran Carburetor diaphragm	
6.1.0.16	15116	2	Schwimmernadelventil Carburetor float value	
6.1.0.17	15115	2	Panzerschlauch für Tropftasse Hose for carburetor dripcatcher	Da = 10 mm, Di = 5 mm Outside Ø = 10 mm Insider Ø = 5 mm
6.1.0.18	15124	8	Springfix für Gasgestänge Springfix	
6.1.0.19	15096	1	Gasbowdenzug komplett Bowden wire complete, for throttle control	820.4.38.02.100.0
6.1.0.20	20008 =~~16351~~	2	Bowdenzug f. Lüftung + Choke komplett Bowden wire complete for ventilation + choke	L = 550 mm
6.1.0.21	20009	1	Bowdenzug für Heizung Bowden wire for heating	L = 1610 mm
6.1.0.22	15029	1	Halteblech f. Bowdenzug Gas Fixing metal sheet for bowden wire (throttle control)	820.5.09.00.000.1

Pos.-Nr. Ref.-no.	Lk.-Nr. Order-No	Stk./E. P.p.u.	Benennung Description	Teile-Nr.,Abmessung Part-no, dimensions
6.1.0.23	15030	1	Bowdenzugbefestigungsschelle für Gas Clamp for bowden wire (throttle control)	820.5.09.03.000.0
6.1.0.24	15020	1	Klemmblech für Choke Fixing metal sheet for choke	820.5.11.00.000.0
6.1.0.25	15070	1	Zündmagnet Magneto	
6.1.0.26	15035	1	Zündgeschirr Ignition harness	
6.1.0.27	15014	1	KOAX-Kabel für Zündung KOAX-cable for ignition device	
6.1.0.28	15114	4	Zündkerze Spark plug	
6.1.0.29	15129	1	Unterbrecher Breaker point	
6.1.0.30	15001	1	Regler-Motorola Controler-Motorola	
6.1.0.31	15002	1	Kleinrelais Relay	
6.1.0.32	15081	1	Elektr. Anlasser 2-Loch-Flansch Electric starter 2-hole-flange	
6.1.0.33	15082	1	Elektr. Anlasser 3-Loch-Flansch Electric starter 3-hole-flange	
6.1.0.34	15151	1	Lichtmaschine (Generator) Generator	

Pos.-Nr. Ref.-no.	Lk.-Nr. Order-No	Stk./E. P.p.u.	Benennung Description	Teile-Nr., Abmessung Part-no, dimensions
6.1.0.35	15084	1	Keilriemen für Lichtmaschine V-belt for generator	10 x 500
6.1.0.36	15109	1	Auspufftopf/Schalldämpfer Silencer (muffer)	820.5.14.26.000.0
6.1.0.37	15105	1	Auspuffkrümmer hinten, links Exhaust manifold rear, left	820.5.14.25.103.0
6.1.0.38	15106	1	Auspuffkrümmer vorne, links Exhaust manifold front, left	820.5.14.26.101.0
6.1.0.39	15108	1	Auspuffkrümmer hinten, rechts Exhaust manifold rear, right	820.5.14.26.104.0
6.1.0.40	15107	1	Auspuffkrümmer vorne, rechts Exhaust manifold front, right	820.5.14.26.102.0
6.1.0.41	15026	1	Befestigungssatz für Auspuff Mounting material for silencer (muffer)	
6.1.0.42	15113	1	Heizmantel Heat exchanger for silencer (muffer)	820.5.14.36.000.0
6.1.0.43	15111	1	Heizungsschlauch-Alu Heating hose-Alu	Di = 50 mm, L = 250 mm Inside Ø = 50 mm L = 250 mm
6.1.0.44	15112	1	Heizungsschlauch-Alu Heating hose-Alu	Di = 50 mm, L = 450 mm Inside Ø = 50 mm L = 450 mm

Pos.-Nr. Ref.-no.	Lk.-Nr. Order-No	Stk./E. P.p.u.	Benennung Description	Teile-Nr.,Abmessung Part-no, dimensions
6.1.0.45	11042	4	Schlauchklemme Clamp	Ø 50 - 70 mm
6.1.0.46	15102	1	Frischluftrohrstutzen f. Heizung Fresh-air inlet tube for heating	820.5.14.36.001.1
6.1.0.47	12058	1	Lüftungskasten Vent flap valve	820.5.08.00.000.1
6.1.0.48	21017	1	Heizungsschlauch Niro. Heating hose Niro.	Ø 50, L = 100 mm
6.1.0.49	15077	1	Ölkühler f. L 2000 Oil cooler for L 2000	
6.1.0.50	15063	1	Ölkühlerabdeckung-Alu Oil cooler cover plate-Alu	820.5.20.00.000.0
6.1.0.51	15015	1	Zylinderkopf-Temperaturfühler Cylinder head-temperature sensor	
6.1.0.52	15074	1	Geber f. Fernthermometer VDO Sensor for remotic temperature indicator	
6.1.0.53	15128	1	Öldruckschalter 2-polig Oil pressure switch	
6.1.0.54	15042	1	Drehzahlmesserwelle Revolution counter shaft	1060 mm
6.1.0.55	15021	1	Brandschutzblech (hinter Auspuff) Fire proof metal sheet (behind silencer)	820.5.29.00.000.0
6.1.0.56	15038	1	Dichtung für Motorenlüftung Sealing for evacuation of air (engine)	

Pos.-Nr. Ref.-no.	Lk.-Nr. Order-No	Stk./E. P.p.u.	Benennung Description	Teile-Nr., Abmessung Part-no, dimensions
6.1.0.57	15039	1	Motorentlüftungsschlauch Hose for evacuation of air (engine)	
6.1.0.58	15022	1	Motortraverse vorne Front engine suspension	820.5.03.00.000.0
6.1.0.59	15023	1	Motortraverse hinten Rear engine suspension	820.5.04.00.000.2
6.1.0.60	15017	2	Silentblock vorne Front silent-block	
6.1.0.61	15016	2	Silentblock hinten Rear silent-block	
6.1.0.62	15143	var.	Beilage für Motorträger Base plate for engine suspension	Dicke 4 mm 820.5.04.05.000.0 Thickness 4 mm
6.1.0.63	15144	var.	Beilage für Motorträger Base plate for engine suspension	Dicke 5 mm 820.5.04.06.000.0 Thickness 5 mm
6.1.0.64	15034	1	Zugbefestigung vorne Front traction rope mounting support	820.5.06.02.000.0
6.1.0.65	15018	1	Halterung für Zugverstrebung am Brandspant rechts Right traction rope mounting support (on fire proof bulkhead)	820.5.06.00.040.0
6.1.0.66	15011	1	Halterung für Zugverstrebung am Brandspant links	820.5.06.03.000.1

Pos.-Nr. Ref.-no.	Lk.-Nr. Order-No	Stk./E. P.p.u.	Benennung Description	Teile-Nr.,Abmessung Part-no, dimensions
6.1.0.66	15011	1	Left traction rope mounting support (on fire proof bulkhead)	820.5.06.03.000.1
6.1.0.67	15019	1	Beilage für Zugbefestigung Base plate for mounting support	820.5.06.03.001.0
6.1.0.68	15150	1	Satz Zugbefestigung für Motor mit Spannschlössern Set traction ropes for engine + turn buckles	
6.2.0.01	15007	1	Kraftstofftank Alu Fuel tank Alu	820.5.12.00.000.1
6.2.0.02	15131	1	Kraftstofftank Alu komplett mit Geber Fuel tank + sensor	
6.2.0.03	15149	1	Umbausatz Tank TM 13 Modification set fuel tank SB 13	
6.2.0.04	15090	1	Tankgeber Motometer Fuel tank sensor Motometer	
6.2.0.05	15091	1	Tankgeber VDO Fuel tank sensor VDO	
6.2.0.06	15088	1	Einbausatz für Tankgeber VDO Installation set for sensor VDO	
6.2.0.07	15089	var.	Beilage f. Tankgeberverschraubung Addition for sensor mounting	820.5.12.27.000.0
6.2.0.08	15059	1	Tankdeckel nicht verschließbar Tank cap not lockable	

Pos.-Nr. Ref.-no.	Lk.-Nr. Order-No	Stk./E. P.p.u.	Benennung Description	Teile-Nr., Abmessung Part-no, dimensions
6.2.0.09	15104	1	Tankdeckel verschließbar Tank cap lockable	
6.2.0.10	15003	1	Flansch für Tankdeckel/Tankstutzen umgebaut Flange for tank cap/rebuilt tank neck	820.5.12.25.000.0
6.2.0.11	15060	1	Gummieinfüllstutzen Tank neck (rubber)	820.5.12.03.000.0
6.2.0.12	15006	1	Benzineinfüllstutzenverlängerung Tank neck extension	
6.2.0.13	15008	1	elektr. Kraftstoffpumpe Electrical fuel pump	
6.2.0.14	15010	1	Befestigungsschelle f. Kraftstoffpumpe Clamp for fuel pump	
6.2.0.15	15005	1	Umbausatz für elektr. Kraftstoffpumpe (TM 11) Modification set for electr. fuel pump (SB 11)	
6.2.0.16	15009	1	Kraftstoffilter Fuel filter	
6.2.0.17	15135	1	Kraftstoffilter Purolator Fuel filter Purolator	
6.2.0.18	15133	1	Dichtung für Kraftstoffilter Sealing for fuel filter	
6.2.0.19	15061	1	Fingerfilter Finger filter	820.5.13.02.000.0

Pos.-Nr. Ref.-no.	Lk.-Nr. Order-No	Stk./E. P.p.u.	Benennung Description	Teile-Nr., Abmessung Part-no, dimensions
6.2.0.20	15012	1 m	Benzinschlauch Fuel hose	
6.2.0.21	15013	1 m	Asbestschlauch Hose (asbestos)	
6.2.0.22	11063	1	Kabelbefestigungsschelle für Kraftstoffleitung Cable clamp for fuel line	
6.2.0.23	15033	1	Datumschelle für Benzinleitung Alu Date-clamp f. fuel line (Alu)	820.5.31.00.001.0
6.2.0.24	15025	1	Schelle für Benzinleitung Alu Clamp f. fuel line (Alu)	15 x 1 820.5.30.00.001.0
6.2.0.25	19020	1	Drain ventil komplett Drain valve complete	820.5.02.00.000.1
6.2.0.26	15134	1	Alu-Dichtring für Tankentlüftungsstutzen Alu-sealing for tank air vent	820.5.12.00.007.0
6.2.0.27	15137	1	Sechskantschraube mit Sicherungsloch anstatt nicht benötigten Tankentlüftungsstutzen (bei Alu-Tank) Hexagon head bolt for Alu-tank (instead of tank air vent)	820.5.12.00.006.0
6.2.0.28	19018	1	Brandhahn Fuel shut off valve	
6.2.0.29	15098	1	Grundblech für Brandhahn Base plate for fuel valve	820.5.08.01.000.0

Pos.-Nr. Ref.-no.	Lk.-Nr. Order-No	Stk./E. P.p.u.	Benennung Description	Teile-Nr.,Abmessung Part-no, dimensions
6.2.0.30	15099	2	Distanzbuchse für Brandhahn Tube for fuel valve	820.5.08.02.000.0
6.2.0.31	15100	1	Lasche für Brandhahn Strap for fuel valve	820.5.08.03.000.0
6.2.0.32	15101	1	U-Bügel für Brandhahn Bow for fuel valve	820.5.08.04.000.0
6.2.0.33	13602	1	oberer Tankauflagewinkel Upper tank support (GRP)	820.5.12.12.000.0
6.2.0.34	13603	1	unterer Tankauflagewinkel Lower tank support (GRP)	820.5.12.13.001.0
6.3.0.01	15045	1	Schaltpropeller komplett Feathering propeller complete	HO-V 62 R/L 160 T
6.3.0.02	15155	1	Schaltpropeller komplett Feathering propeller complete	HO V 62 R/L 160 BT
6.3.0.03	15093	6	Propellermutter Prop flange nut	
6.3.0.04	15126	6	Beilage für Propellermutter Prop flange washer	
6.3.0.05	15047	1	Propeller-Verstellhebel mit Lager Pitch change lever + bearing	820.5.05.00.000.0
6.3.0.06	15046	1	Lagerbock für Propeller-Verstell-hebel Support for pitch change lever	820.5.06.04.000.1
6.3.0.07	15048	1	Buchse für Propeller-Verstell-hebel	820.5.05.16.000.0

Pos.-Nr. Ref.-no.	Lk.-Nr. Order-No	Stk./E. P.p.u.	Benennung Description	Teile-Nr., Abmessung Part-no, dimensions
6.3.0.07	15048	1	Bushing for pitch change lever	820.5.05.16.000.0
6.3.0.08	15049	2	Lasche für Propeller-Verstellhebel Strap for pitch change lever	820.5.05.18.000.0
6.3.0.09	15050	1	U-Bügel für Propeller-Verstellung (Lasche für Seilbefestigung) Bow for pitch change lever	820.5.06.01.000.0
6.3.0.10	15058	1	Seilführung für Propeller-Verstellung Steel cable guide for propeller pitch control	820.5.21.03.000.0
6.3.0.11	11004	1	Feder für Propeller-Verstellung Spring for propeller pitch control	92 x 15 x 1,6
6.3.0.12	25001	1	Seilrolle für Propeller-Verstellhebel Guide pulley for pitch change lever	820.4.33.01.000.0
6.3.0.13	15139	1	Hebel klein für Propeller-Verstellung differenziert Additional lever for propeller pitch control differenziated	820.5.42.02.000.0
6.3.0.14	15138	1	Lagerbock für Propeller-Verstellung differenziert Support for propeller pitch control differentiated	820.5.42.01.000.0
6.3.0.15	15140	1	Distanzbuchse für Propeller-Verstellung differenziert Bushing for propeller pitch control differentiated	820.5.42.01.010.0

Pos.-Nr. Ref.-no.	Lk.-Nr. Order-No	Stk./E. P.p.u.	Benennung Description	Teile-Nr.,Abmessung Part-no, dimensions
6.3.0.16	15052	1	Propeller-Verstellgriff komplett Pitch change handle complete	820.5.22.04.000.0
6.3.0.17	15043	1	Alu-Formrohr für Propeller-Verstellgriff Alu-shape for pitch change handle	820.5.22.04.001.0
6.3.0.18	15053	1	Kulissenrohr für Propeller-Verstellung Tube for gate type shifting (propeller pitch control)	820.5.17.01.000.0
6.3.0.19	15055	1	Lafette für Propeller-Verstellung Mount for propeller pitch control	820.5.17.02.000.0
6.3.0.20	15057	1	Buchse für Propeller-Verstellung Bushing for propeller pitch control	820.5.30.01.000.0
6.3.0.21	15051	1	Halteblech für Schutzschlauch Propellerverstellseil Mounting support for hose (over propeller steel cable)	820.5.17.03.000.0
6.3.0.22	15044	1	Spinner (Haube für Propeller) Propeller spinner	
6.3.0.23	15094	10	Spinnerschrauben Spinner screw	
6.3.0.24	15092	var.	Beilage für Spinnerschraube Spinner washer	
			Weitere Triebwerksersatzteile auf Anfrage Other engine parts on request	

Übersicht Triebwerk

View power unit

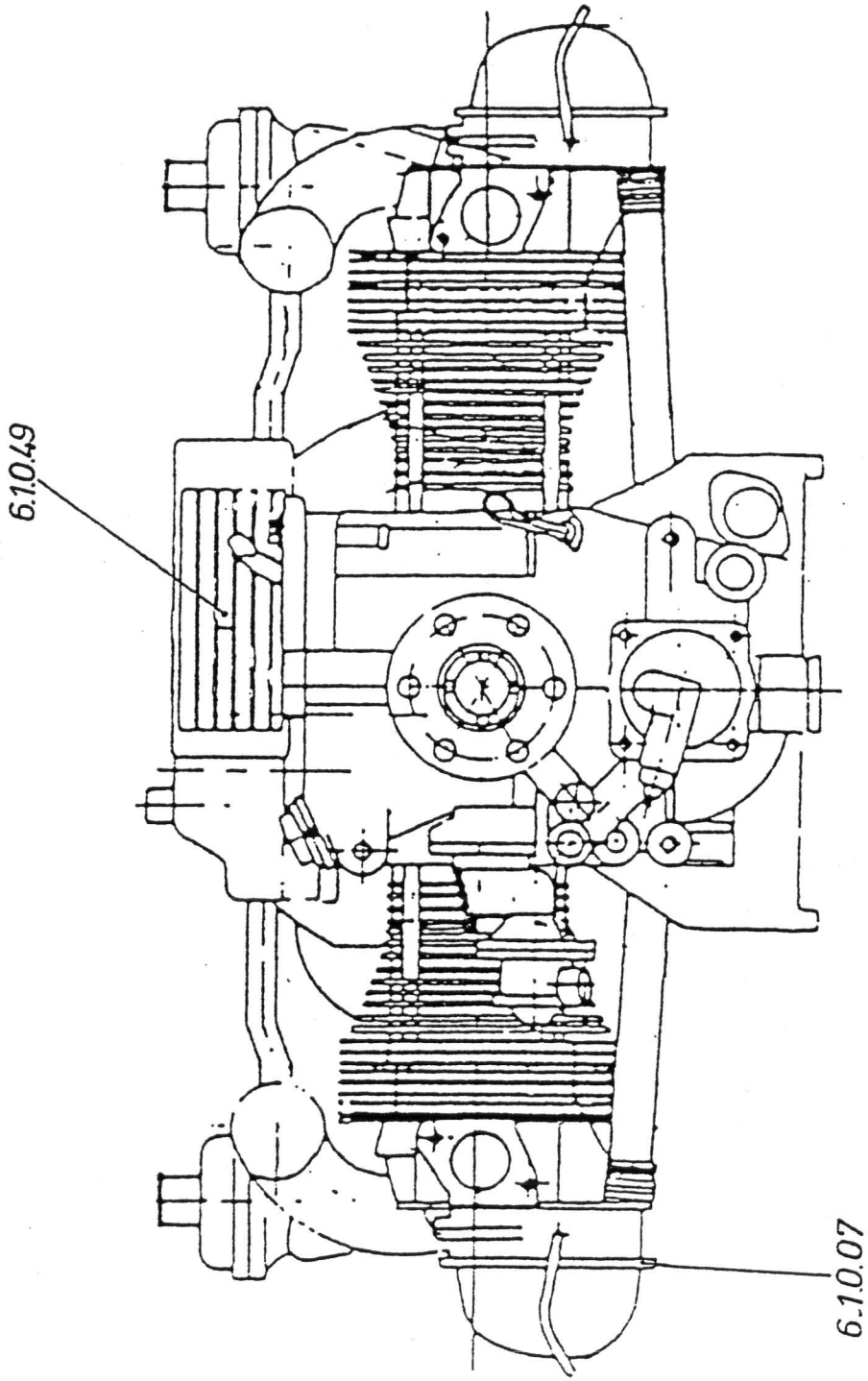

Übersicht Triebwerk

View power unit

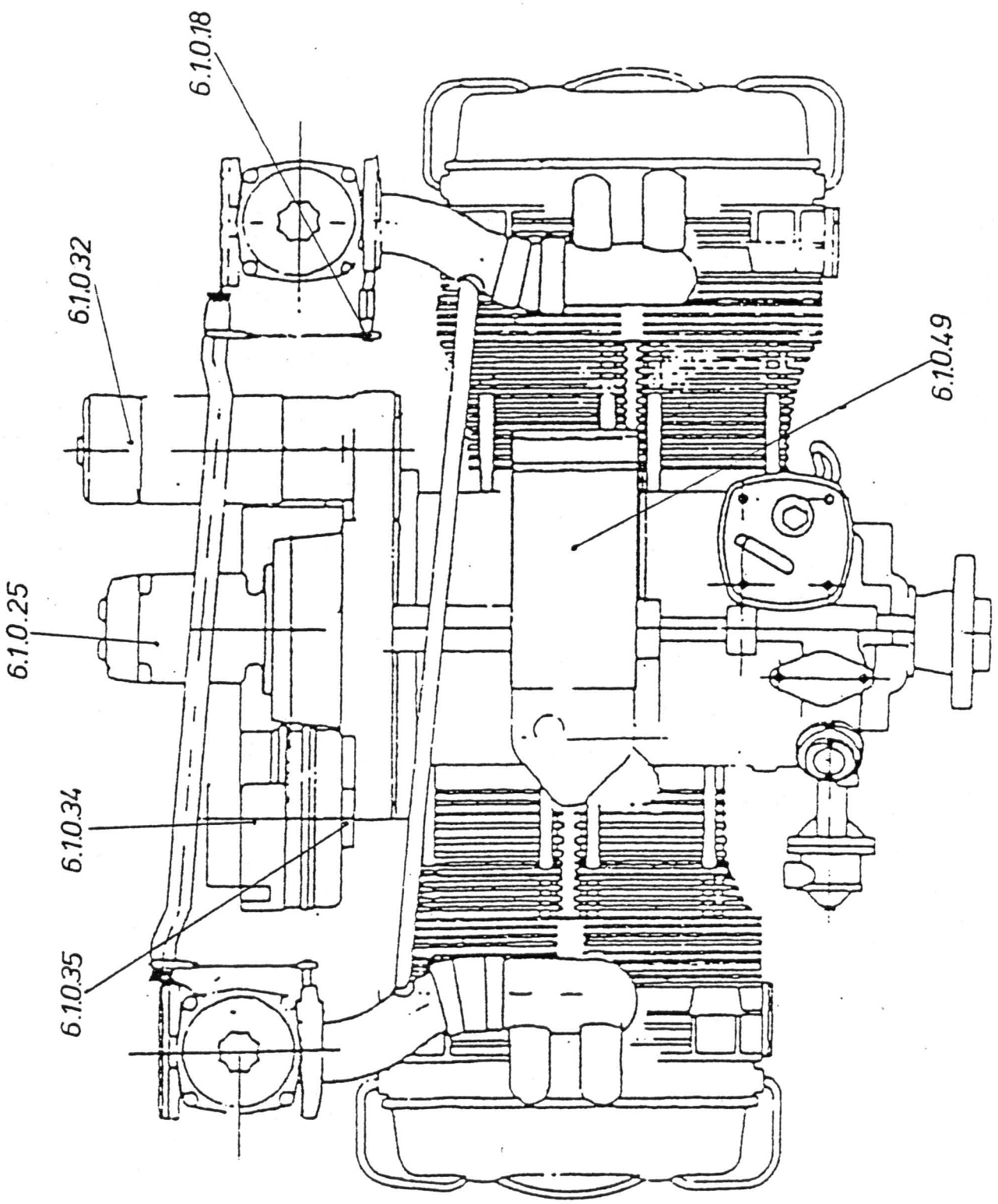

Übersicht Triebwerk

View power unit

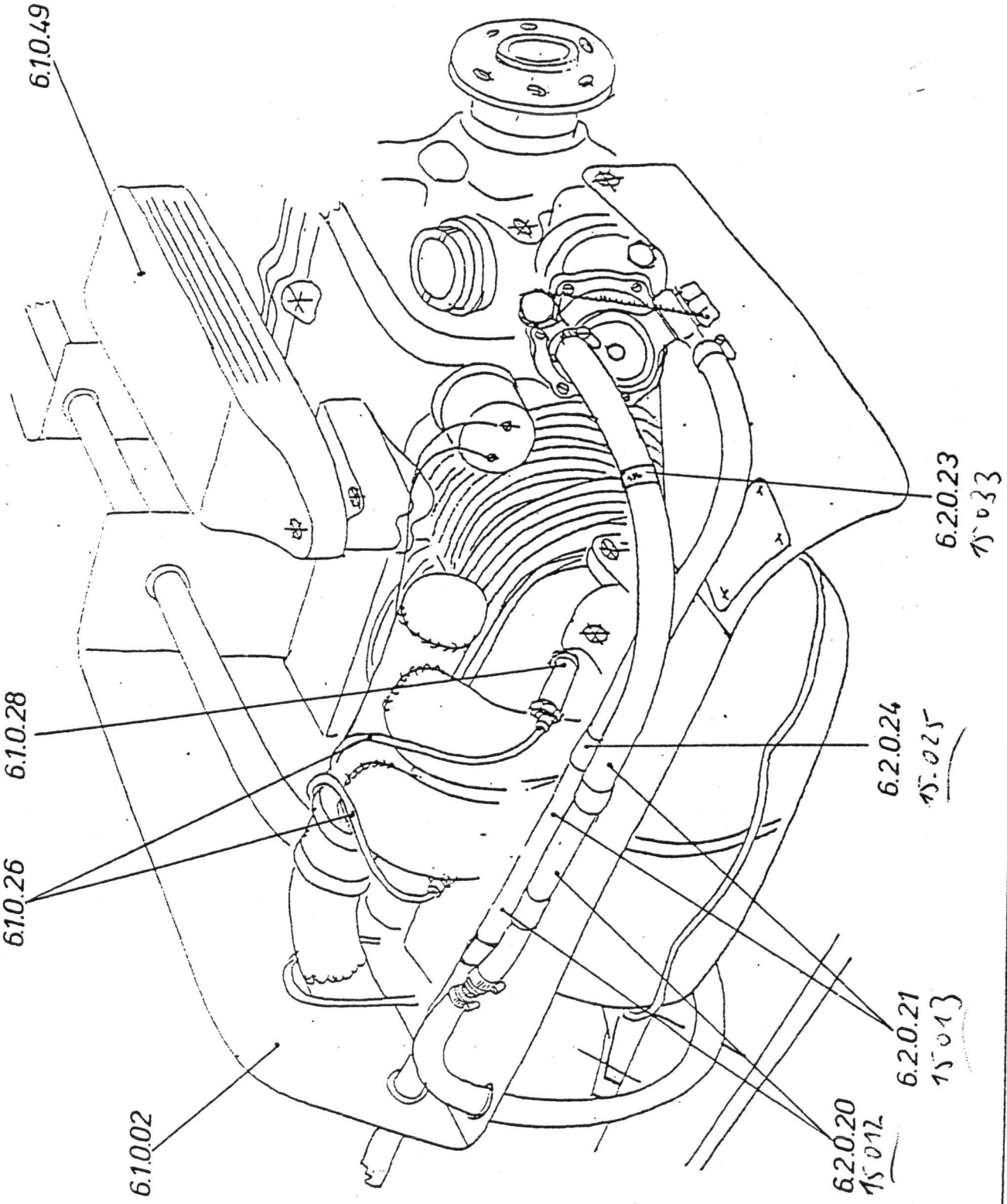

Übersicht Teile für Triebwerksanlage
View parts for power unit

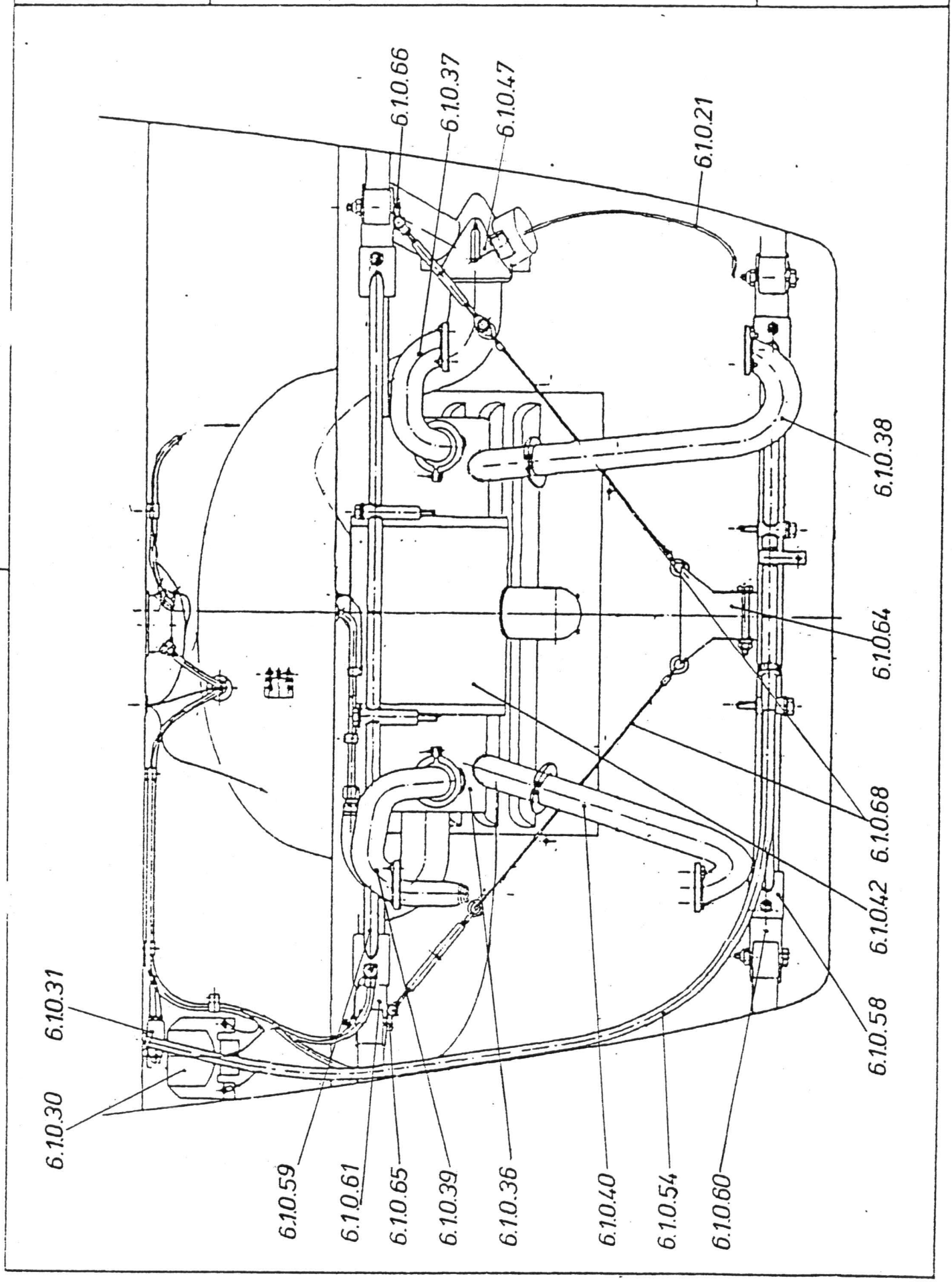

Übersicht Kraftstoffsystem

View fuel system

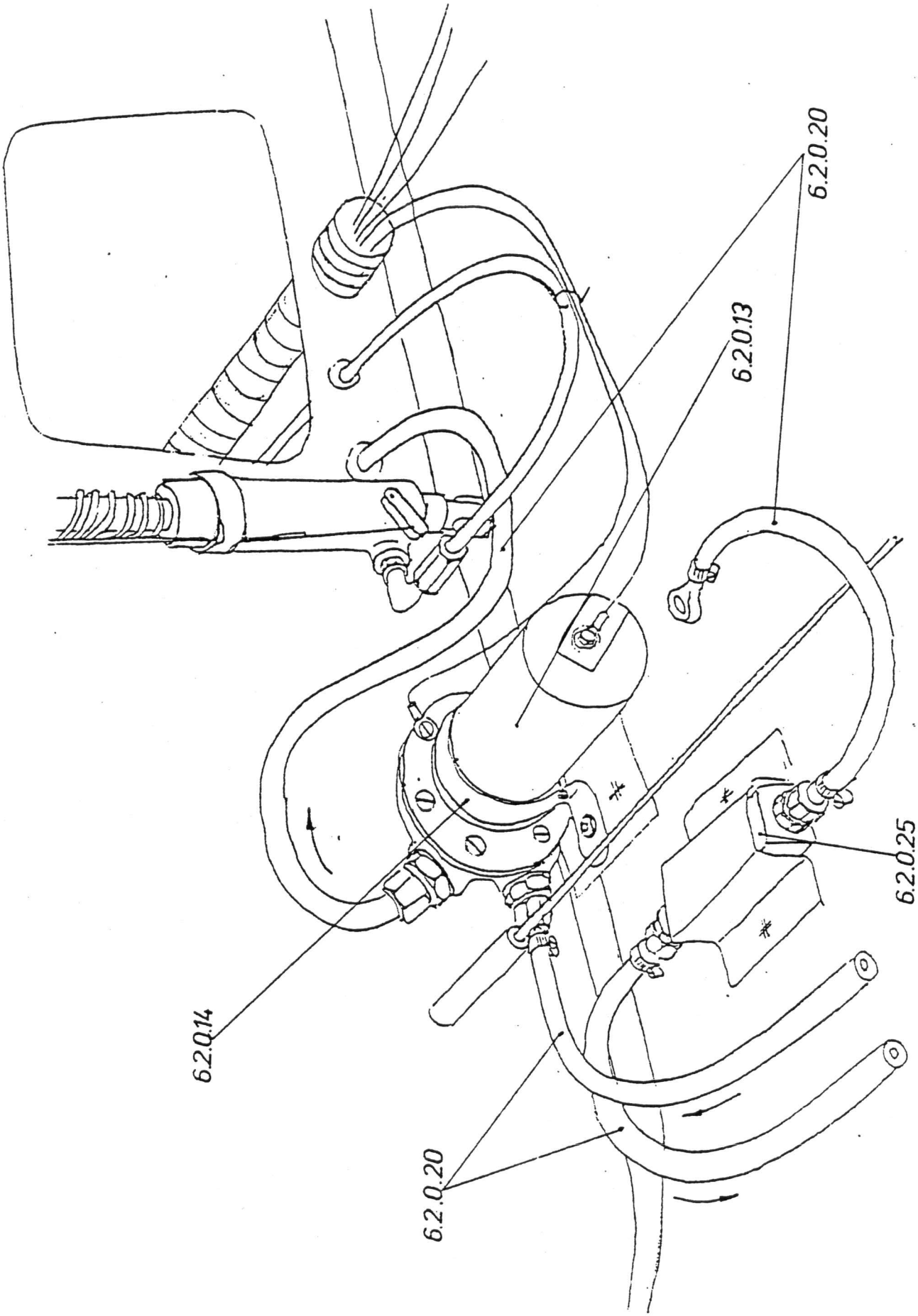

Übersicht Brandhahn

View fuel shut off valve

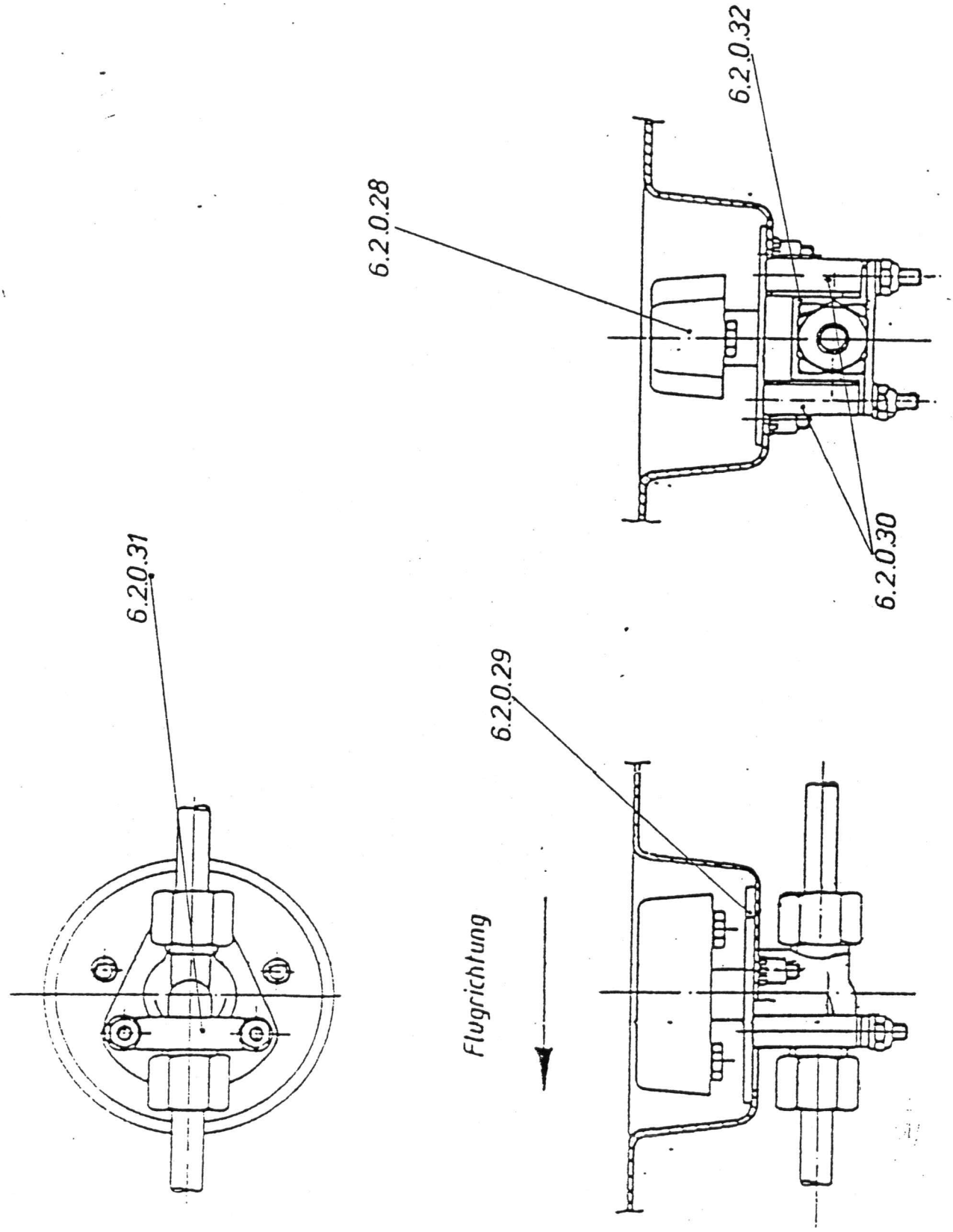

Übersicht Propellerverstellung
View propeller pitch controls

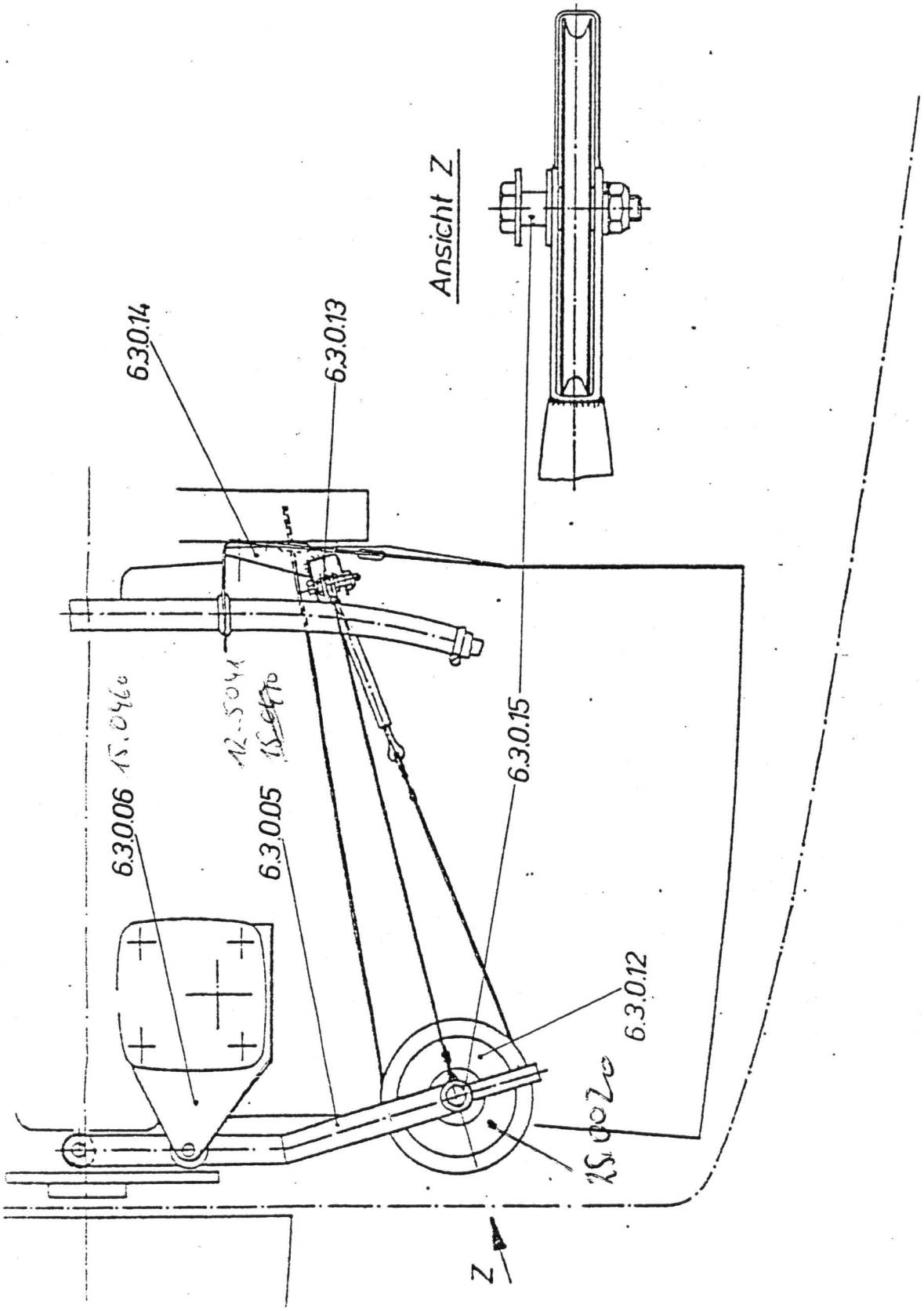

Pos.-Nr. Ref.-no.	Lk.-Nr. Order-No	Stk./E. P.p.u.	Benennung Description	Teilenr., Norm Part-No	Meßbereich Measuring range
7.1.0.01	16027	1	Fahrtmesser G-FMS-521/Nr. 6521; Airspeed indicator G-FMS-521/No. 6521		50 - 350 km/h 50 - 350 km/h
7.1.0.02	16014	1	Höhenmesser 4-FGH-10/Nr. 411 Fein - Grob Alimeter 4-FGH-10/No. 411 fine - coarse tuning		0-10.000 m 0-10.000 ,
7.1.0.03	16006	1	Kompaß (Airpath) 1C 2300 Compass (Airpath) 1C 2300		
7.1.0.04	16020	1	Drehzahlmesser mit Betriebsstundenzähler 120.17.033.02 Revolution counter + operating hour counter 120.17.033.02		
7.1.0.05	16016	1	Öltemperaturanzeiger Oil temperature indicator		
7.1.0.06	16017	1	Öldruckanzeiger Oil pressure indicator		
7.1.0.07	16018	1	Voltmeter Voltmeter		
7.1.0.08	16019	1	Tankvorratsanzeiger 690.003.1012 Fuel quantity indicator 690.003.1012		
7.1.0.09	16025	1	Kraftstoffanzeiger (nur für Alu-Tank) Fuel quantity indicator (only for Alu-tank)		
7.1.0.10	16024	1	Zylinderkopftemperaturanzeiger °C Cylinder head temperature indicator °C		
7.1.0.11	16021	1	Staurohr 6 SRG Pitot-static tube 6 SRG		

Pos.-Nr. Ref.-no.	Lk.-Nr. Order-No	Stk./E P.p.u.	Benennung Description	Teile-Nr, Norm Part-No.	Meßbereich Measuring range
7.1.0.12	12153	1	Flügelmontagehebel Wing assembling lever		
7.1.0.13	12233	2	Flächenschoner Wing covering		
7.1.0.14	12234	2	Flächenaufhängungsgurte m. Bügel Wing suspension strap + bow	820.3.12.00.099.0	
7.1.0.15	18020	4	Schultergurt Shoulder strap		
7.1.0.16	18019	2	Bauchgurt Belly-band		
7.1.0.17 7.1.0.17	18006	1	Fußmatte rechts Right floor mat		
7.1.0.18	18022	1	Fußmatte links Left floor mat		
7.1.0.19	18007	1	Seitenverkleidung links 1180 x 240 Left side-covering		
7.1.0.20	18017	1	Seitenverkeidung rechts 1180 x 240 Right side-covering		
7.1.0.21	18011	1	Sitzkissen 80 mm dick, rechts Right seat-cushion Thickness = 80 mm		
7.1.0.22	18012	1	Sitzkissen 80 mm dick, links Left seat-cushion Thickness = 80 mm		
7.1.0.23	18013	1	Rückenkissen mit Kopfstütze 80 mm dick rechts Back-cushion + head-rest, right, Thickness = 80 mm		

Pos.-Nr. Ref.-no.	Lk.-Nr. Order-No	Stk./E. P.p.u.	Benennung Description	Teile.-Nr., Norm Part-No.	Meßbereich Measuring range
7.1.0.24	18014	1	Rückenkissen mit Kopfstütze, 80 mm dick, links Back-cushion + head-rest, left, Thickness = 80 mm		
7.1.0.25	18008	2	Bremsklappenhebelabdeckung (links u. rechts) Covering for spoiler control lever	820.4.29.01.001.0 820.4.29.01.001.0	
7.1.0.26	18010	2	Knüppelsack Control stick covering (sack)	820.4.03.04.000.0	
7.1.0.27	18009	2	Steuerknüppelgriff Control stick grip	820.4.03.04.000.0	
7.1.0.28	18001	2	Griff für Bremsklappenhebel Grip for spoiler control lever		
7.1.0.29	18002	1	Griff für Trimmhebel Grip for trim control lever		
7.1.0.30	18003	2	Haubenöffnungsgriff Canopy opening lever		
7.1.0.31	18004	2	Griff zur Verstellung der Fußsteuerung Grip for pedal adjustment		
7.1.0.32	18005	1	Gashebelgriff Grip for throttle control hand lever		
7.1.0.33	---	1	Flug- und Wartungshandbuch Flight and maintenance manual		
7.1.0.34	---	1	Hoheitszeichen Österreich oder BRD National emblem Austria and Federal Republic of Germany		

Pos.-Nr. Ref.-no.	Lk.-Nr. Order-No	Stk./E. P.p.u.	Benennung Description	Teile -Nr., Norm Part-No.	Meßbereich Measuring range
7.1.0.35	---	1	Klebebuchstaben A - Z oder Ziffer 0 - 9 (Bindestrich) groß 500 mm Adhesive letters A - Z or numerals 0 - 9 (hyphen) height 500 mm		
7.1.0.36	---	1	Klebebuchstaben A - Z oder Ziffer 0 - 9 (Bindestrich) klein 250 mm Adhesive letters A- Z or numerals 0 - 9 (hyphen) height 250 mm		

Pos.-Nr. Ref.-no.	Lk.-Nr. Order-No	Stk./E. P.p.u.	Benennung Description	Teile-Nr., Norm Part-No.	Meßbereich Measuring range
7.2.0.01	16028	1	Stauscheibenvariometer Variometer	5STV5	± 5 m/s
7.2.0.02	16069	1	Stauscheibenvariometer Variometer	5STV5	± 1.000 lf/min.
7.2.0.03	16013	1	Stauscheibenvariometer Variometer	5STV5	± 10 kts
7.2.0.04	16030	1	Stauscheibenvariometer (kleines Normgerät) Variometer	5STV M5	± 5 m/s Ø 57 mm
7.2.0.05	16031	1	Ausgleichsgefäß Equalizing bottle		0,45 ltr.
7.2.0.06	---	1	ILEC SB 7 Elektronisches düsenkompensiertes Totalenergievariometer mit Integrator + Audio ILEC SB 7 Electronic nozzle compensated total energie variometer with integrator + audio		
7.2.0.07	---	1	E-Vario mit Sollfahrtrechner ILEC SB 8 Electronic variometer with nominal cruise calculator ILEX SB 8		
7.2.0.08	---	1	Anschlüsse für TEK-Düse in SLW + ILEC - TEK-Düse Connections for TEC-nozzle in VTS + ILEC - TEC-nozzle		
7.2.0.09	---	1	ILEC - TEK-Düse ILEC - TEC-nozzle		lang (900 mm) long design (900 mm)
7.2.0.10	---	1	PESCHGES Drucksondenvariometer elektrisch kompensiert VP 3E BASIC PESCHKES pressure sonde - variometer electrically kompensated VP 3E BASIC		

Pos.-Nr. Ref.-no.	Lk.-Nr. Order-No	Stk./E. P.p.u.	Benennung Description	Teile-Nr. ,Norm Part-No.	Meßbereich Measuring range
7.2.0.11	---	1	PESCHGES Drucksondenvariometer elektrisch kompensiert VP 4 PESCHKES pressure sonde - variometer electrically kompensated VP 4		
7.2.0.12	16090	1	Querneigungsmesser (Libelle mit Kugel) QM 1 Bank indicator		
7.2.0.13	---	1	G-Messer mit Schleppzeiger Accelerometer gauge		
7.2.0.14	---	1	Höhenschreiber mit Rüttelschreiber zur Registrierung der Motorlaufzeit Altigraph + vibration recorder for registration of engine operation hours		
7.2.0.15	---	1	Halterung für Höhenschreiber Mounting support for altigraph		
7.2.0.16	---	1	künstlicher Horizont (el.) Attitude gyro (electr.)		14 V
7.2.0.17	---	1	Elektr. Kurskreisel Electric directional gyro		14 V
7.2.0.18	---	1	Elektr. Wendezeiger Electric turn and bank indicator		14 V
7.2.0.19	---	1	ELT(Notsender) (Pointer) Crash-sender (Pointer)		
7.2.0.20	---	1	Konsole für ELT Console for Crash-sender		
7.2.0.21	16101	1	Knüppeltaste verkabelt control stick push-button + cable system		

Pos.-Nr. Ref.-no.	Lk.-Nr. Order-No	Stk./E. P.p.u.	Benennung Description	Teile-Nr. ,Norm Part-No.	Meßbereich Measuring range
7.2.0.22	16004	1	Schwanenhalsmikrophon dynamisch Swan-neck-microphon dynamic		
7.2.0.23	16045	1	Headset dynamisch mit Klinkenstecker Headset dynamisch		
7.2.0.24	16046	1	Headset dyn. mit Klinkenstecker Becker Headset dyn. Becker		
7.2.0.25	16047	1	Handmikrophon Hand-mikrophon		
7.2.0.26	16001	1	VHF-Sperrtopfantenne in SLW VHF-antenna in VTS		
7.2.0.27	16033	1	VOR-Antenne AV 12 L VOR-antenna AV 12 L		
7.2.0.28	17079	1	Antenne für Transponder Antenna for transponder		
7.2.0.29	18015	1	Sitz-Lehnpolster, dünne Ausführung,links Seat and back cushions, small design,left side		
7.2.0.30	18016	1	Sitz-Lehnpolster, dünne Ausführung,rechts Seat and back cushions, small design,right side		
7.2.0.31	18018	4	Schultergurt Schugu II-C/V (Drehverschluß) Shoulder strap Schugu II-C/V (revolving fastener)		
7.2.0.32	18023	2	Bauchgurt Bagu V-B/I (Drehverschluß) Belly-band Bagu V-B/I (revolving fastener)		
7.2.0.33	12112	2	HLW-Stütze, oben HTS-support, top	820.3.12.03.000.0	
7.2.0.34	12113	2	HLW-Stütze, unten HTS-support, bottom	820.3.12.02.000.0	

Pos.-Nr. Ref.-no.	Lk.-Nr. Order-No	Stk./E. P.p.u.	Benennung Description	Teile-Nr. ,Norm Part-No.	Meßbereich Measuring range
7.2.0.35	---	1	Elektrischer Außenbordstecker mit Stecker und Kabel (eingebaut) Electric autboard plug + cables and plugs (installated)		
7.2.0.36	---	1	Landescheinwerfer + Rollscheinwerfer (eingebaut) Landing light + taxing light (installated)		
7.2.0.37	16035	1	Landescheinwerfer bzw. Rollscheinwerfer 12 V 100 W Landing light resp. taxing light		
7.2.0.38	16034	1	Befestigungsschelle für Lande-Roll-Scheinwerfer Mounting clamp f. landing-taxing-light		
7.2.0.39	---	1	Strobelight (ACL) auf Rumpfunterseite oder am HLW (eingebaut) Strobe light (ACL) mounted on fuselage bottom or on HTS.		
7.2.0.40	---	1 Satz	Strobelights + Positionsbeleuchtung in Flügelspitze links und rechts und Positionsbeleuchtung im SR (eingebaut) Strobe lights + position lights mounted on wing tip left and right and position light mounted on rudder		
7.2.0.41	---	1 Satz	Positionsbeleuchtung in Flügelspitze links und rechts und im Seitenruder (eingebaut) Position lights mounted on wing tip left and right and on rudder		
7.2.0.42	16061	1	Ersatzglas Positionsbeleuchtung weiß Replacement glass for position light, white		
7.2.0.43	16062	1	Ersatzglas Positionsbeleuchtung rot Replacement glass for position lights, red		

Pos.-Nr. Ref.-no.	Lk.-Nr. Order-No	Stk./E P.p.u.	Benennung Description	Teile-Nr. ,Norm Part-No.	Meßbereich Measuring range
7.2.0.44	16059	1	Ersatzglas Positionsbeleuchtung, grün Replacement glass for position light, green		
7.2.0.45	16063	1	Ersatzglas ACL große Ausführung Replacement glass ACL, large design		
7.2.0.46	16064	1	Ersatzglas ACL kleine Ausführung Replacement glass ACL small design		
7.2.0.47	16065	1	Birne für Positionslampe Seitenruder Bulb for position lights - rudder		
7.2.0.48	16066	1	Birne für Positionslampe Flügel Bulb for position light - wing		
7.2.0.49	12334	1	Einbausatz schraubbare Trimmgewicht 6,3 kg im Cockpit (reduziert Mindestzuladung auf 55 kg) Installation set balance weight 6,3 kg in cockpit (reduces minimum disposal load to 55 kg)		

Pos.-Nr. Ref.-no.	Lk.-Nr. Order-No	Stk./E. P.p.u.	Benennung Description	Teile-Nr., Norm Part-No.	Meßbereich Measuring range
7.3.0.01	16002	1	Hauptschalter Master switch		
7.3.0.02	16008	1	Zündschalter Ignition switch		
7.3.0.03	16009	1	Überstromschutzschalter 25 A Fuse-automaton 25 A		
7.3.0.04	16042	1	Überstromschutzschalter 20 A Fuse-automaton 20 A		
7.3.0.05	16041	1	Überstromschutzschalter 10 A Fuse-automaton 10 A		
7.3.0.06	16040	1	Überstromschutzschalter 6 A Fuse-automaton 6 A		
7.3.0.07	16010	1	Überstromschutzschalter 3,5 A Fuse-automaton 3,5 A		
7.3.0.08	16039	1	Überstromschutzschalter abschaltbar 3,5 A Fuse-automaton disconnectible 3,5 A		
7.3.0.09	16011	1	Startknopf Start button		
7.3.0.10	17003	--	Scheuerschutzspirale groß Scrub protective helix, large design		
7.3.0.11	17004	--	Scheuerschutzspirale klein Scrub protective helix, small design		
7.3.0.12	17007	1	Steckleiste 12-polig Plug connection ledge 12 poles		
7.3.0.13	17026	--	Kabel AN FYP Querschnitt 22,0 mm^2 Cable AN 4 FYP sectional area 22,0 mm^2		

Pos.-Nr. Ref.-no.	Lk.-Nr. Order-No	Stk./E. P.p.u.	Benennung Description	Teile-Nr., Norm Part-No.	Meßbereich Measuring range
7.3.0.14	17027	--	Kabel AN 10 FYP Cable AN 10 FYP		
7.3.0.15	17028	--	Kabel AN 16 FYP Cable AN 16 YP	Querschnitt 1,2 mm^2 sectional area 1,2 mm^2	
7.3.0.16	17029	--	Kabel AN 22 FYP Cable AN 22 FYP	Querschnitt 0,4 mm^2 sectional area 0,4 mm^2	
7.3.0.17	17031	--	Fernkompaßkabel 4-polig Remote compass-cable 4 poles		
7.3.0.18	17056	1	Batterieanschlußwinkel Battery connection angle iron	820.1.40.46.000.0	
7.3.0.19	17057	1	Außenbordstecker Electric outboard plug		
7.3.0.20	17071	1	Kippschalter 15 A Toggle switch 15 A		
7.3.0.21	17074	1	Antennenstecker gerade Antenna plug (straight)		
7.3.0.22	17075	1	3-polige Mikrophon-Buchse Microphon socket (3 poles)		
7.3.0.23	17076	1	5-polige Buchse Socket (5 poles)		
7.3.0.24	17077	1	Winkelstecker für Wendezeiger Plug for turn- and bank indicator (angular)		
7.3.0.25	17078	1	Stecker gerade für Wendezeiger Plug for turn- and bank indicator (straight)		
7.3.0.26	17086	--	Schrumpfschlauch Ø 12,5 mm Shrink hose Ø 12,5 mm		

Pos.-Nr. Ref.-no.	Lk.-Nr. Order-No	Stk./E. P.p.u.	Benennung Description	Teile-Nr., Norm Part-No.	Meßbereich Measuring range
7.3.0.27	17088	--	Schrumpfschlauch Shrink hose	Ø 8 mm	
7.3.0.28	17089	--	Schrumpfschlauch Shrink hose	Ø 3 mm	
7.3.0.29	17099	1	Cockpitbeleuchtung Cockpit light		

Übersicht Standardinstrumente

View standard instruments

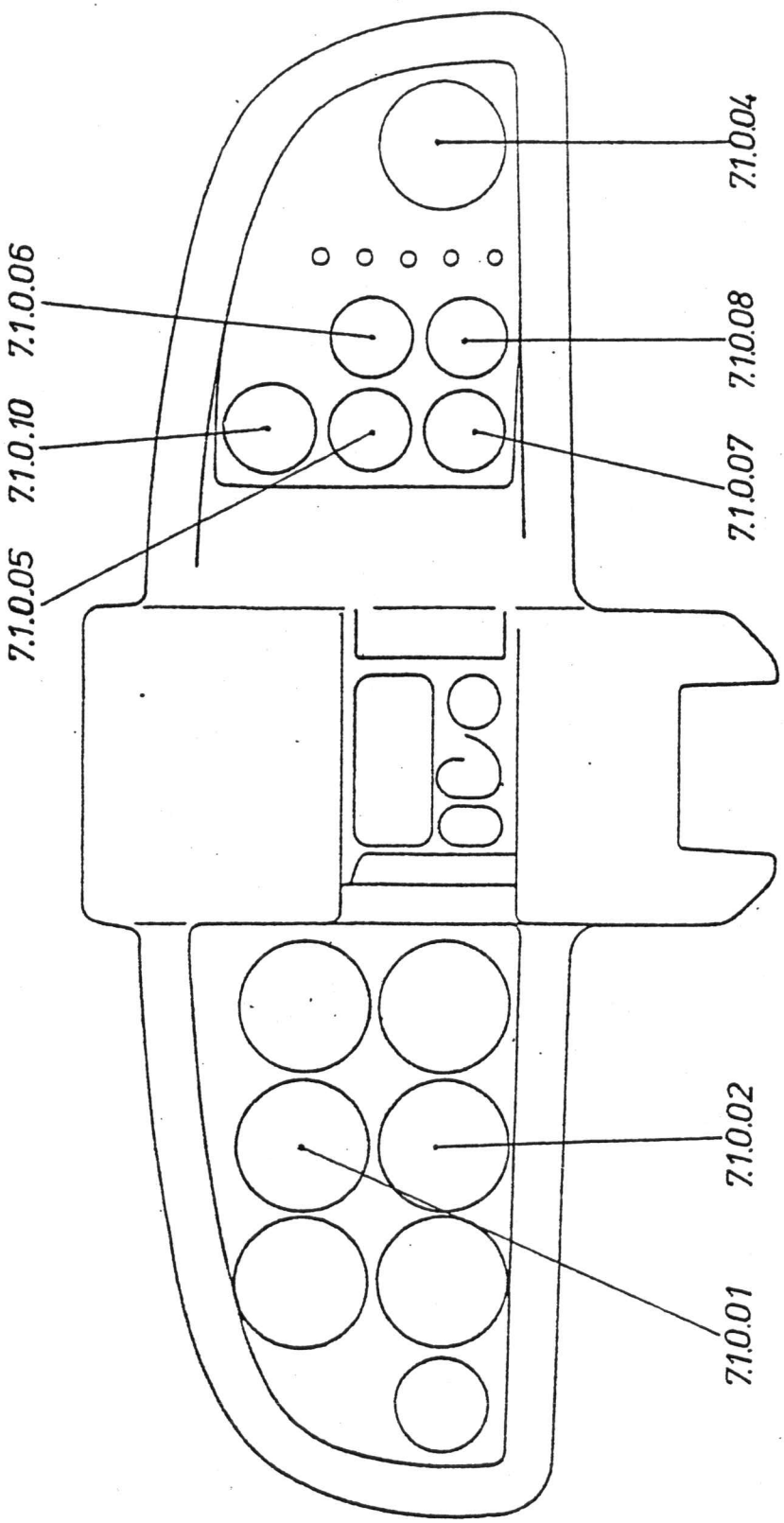

Übersicht Trimmgewicht 6,3 kg

View balance weight 6,3kg

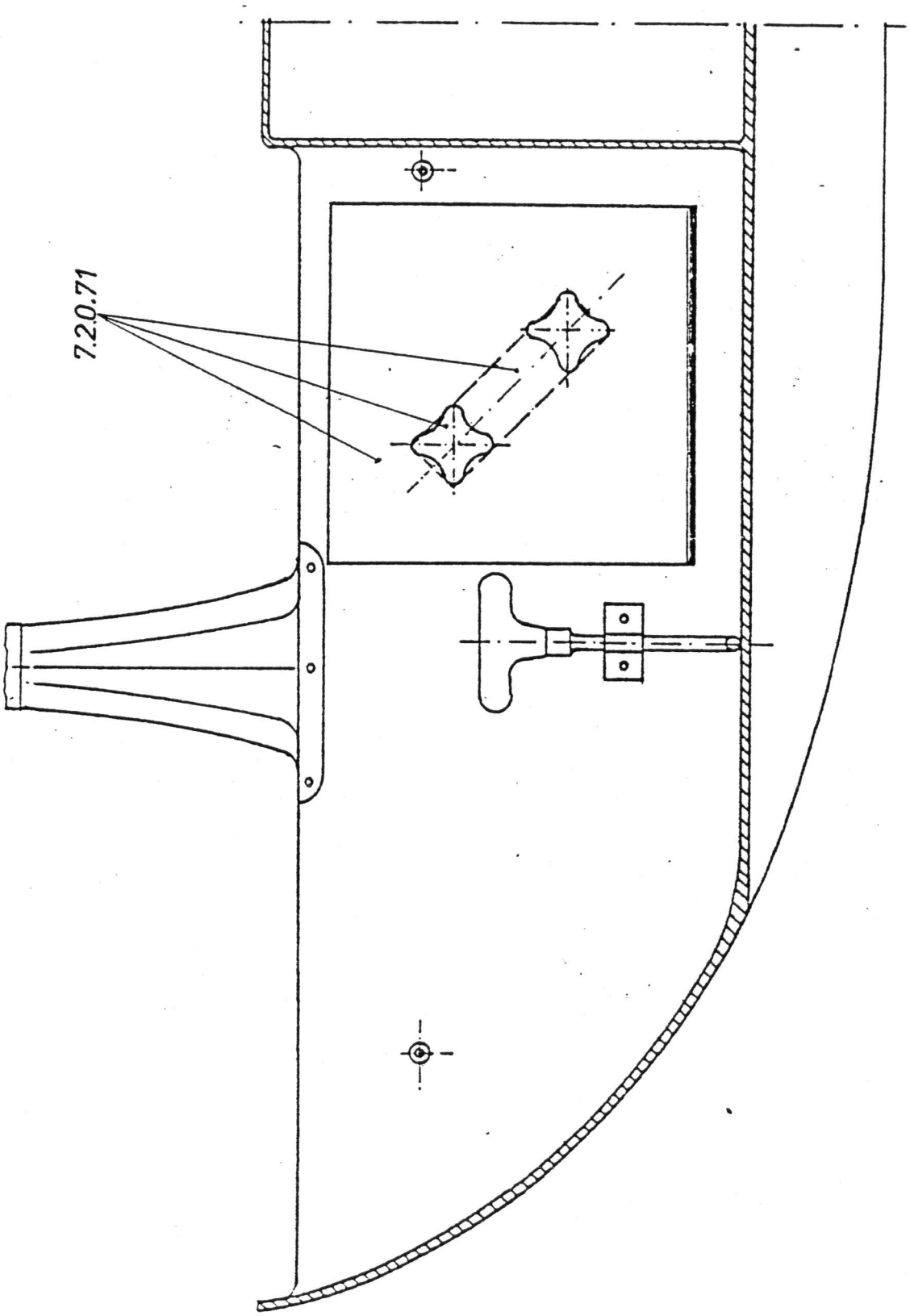

Pos.-Nr. Ref.-no.	Lk.-Nr. Order-No	Stk./E. P.p.u.	Benennung Description	Teil-Nr., Abmessung Part-no., dimensions
8.0.0.01	27003	3 l	Motoröl Engine oil	
8.0.0.02	~~15130~~ 15.2340	1	Ölwechselset: Dichtungen Oil change-set: Sealings	
8.0.0.03	27001	--	Bremsflüssigkeit Brake fluid	
			50 Stunden-Kontrolle 50 hour-inspection	
8.0.0.04	15132	2	Ventildeckeldichtungen Valve sealing gasket	
8.0.0.05	15130	1	Ölwechselset: Dichtungen Oil change-set: Sealings	
8.0.0.06	15009	1	Kraftstoffilter Fuel filter	
8.0.0.07	15135	1	od. Kraftstoffilter Purolator or fuel filter Purolator	
8.0.0.08	27003	3 l	Motoröl Engine oil	
8.0.0.09	19013	1	Fiber-Dichtring Fibre-sealing ring	
8.0.0.10	19033	1	Dichtring f. Sieb mechan. Kraftstoffpumpe Sealing ring for strainer (engine driven fuel pump)	

Pos.-Nr. Ref.-no.	Lk.-Nr. Order-No	Stk./E. P.p.u.	Benennung Description	Teil-Nr., Abmessung Part-no., dimensions
			100 Stunden-Kontrolle 100 hour-inspection	
			Teile 50 Std.-Kontrolle Parts of 50 hour-inspection	
8.0.0.11	15114	4	Zündkerzen (if necessary) spark plug	
			500 Stunden-Kontrolle 500 hour-inspection	
			Teile 100 Std.-Kontrolle Parts of 100 hour-inspection	
8.0.0.12	15078	2	Luftfiltereinsatz Cartridge for air filter	
8.0.0.13	15072	2	Vergasermembran Carburetor diaphragm	
8.0.0.14	15116	2	Schwimmernadelventil Carburetor float valve	
8.0.0.15	15129	1	Unterbrecherkontakt Breaker point	
			Einbau Zusatzbeschlag TM 19 Installation additional metal SB 19	
8.0.0.16	12298	1	Zusatzbeschlag komplett Additional metal fitting complete	820.1.58.00.000.0

Pos.-Nr. Ref.-no.	Lk.-Nr. Order-No	Stk./E. P.p.u.	Benennung Description	Teil-Nr., Abmessung Part-no., dimensions
			Umbau elekt. Kraftstoffp. TM 11 Modification elect. fuel pump SB 11	
8.0.0.17	15005	1	Umbausatz f. elekt. Kraftstoffpumpe Modification f. elect. fuel pump	
		--	div. Harz + Härter v. Gewebe + resin + glas fibre layers	
			Umbau Tank TM 13 Modification-fuel tank SB 13	
8.0.0.18	15149	1	Umbausatz Tank TM 13 Modification set fuel tank SB 13	
			Umbau Gelenkkopf TM 15/2 Modification-rod endbearing SB 15/2	
8.0.0.19	11057	1	Satz Gelenkkopf Sonderausf. Set rod end bearing (special design)	
			Einbau Seitenruderscheit diff. Modification-progressive tail wheel control	
8.0.0.20	12323	1	Seitenruderscheit kompl. diff. Progressive tail wheel control compl.	820.4.52.00.000.0
			Montage elekt. Außenbordanschluß Installation-electr. outboard plug	
8.0.0.21	16109	1	Montagematerial elekt. Außenbordanschl. Assembly material for outboard plug	

Pos.-Nr. Ref.-no.	Lk.-Nr. Order-No	Stk./E. P.p.u.	Benennung Description	Teil-Nr., Abmessung Part-no., dimensions
			Montage eletr. Landescheinwerfer + Rollscheinwerfer Installation landing- + taxing light	
8.0.0.22	16108	1	Montagematerial elektr. Landescheinw. + Rollscheinw. Assembly material for landing + taxing light	
			ACL-Montage f. Rumpf od. HLW ACL-mounting on fuselage or HTS	
8.0.0.23	16107	1	Montagematerial ACL Assembly material ACL	
			Montage Pos.-Beleuchtung in Flügel und SR Installation of position-lights and rudder	
8.0.0.24	16106	1	Montagesatz Pos.-Beleuchtung im Flügel und SR Assembly material position lights	

Pos.-Nr. Ref.-no.	Lk.-Nr. Order-No	Stk./E. P.p.u.	Benennung Description	Teil-Nr., Abmessung Part-no., dimensions
			Montage Blitzlicht u. Pos.-Licht in Flügel u. Pos.-Licht in SR. Installation strobe lights and Pos.-lights on wings and Pos.-light on rudder	
8.0.0.25	16105	1	Montagematerial Blitzlicht u. Pos.-Licht Assembly material strobe lights + Pos.-lights	
			Umbau auf Propeller Ho-V 62 R/L 160 BT (TM 20) Mounting of propeller Ho-V 62 R/L 160 BT (SB 20)	
8.0.0.26	15155	1	Prop. Ho-V 62 R/L 160 BT Propeller Ho-V 62 R/L 160 BT	
			Umbau auf differenzierte (leichtgängigere) Propellerverstellung Modification - differendiated propeller pitch control	
8.0.0.27	15148	1	Umbauset Prop.-Verstellung diff. Modification-set prop. pitch control	
			Umbau auf gefedertes Spornrad Modification-tail wheel, springy	
8.0.0.28	12330	1	Sporn, komplett mit Reifen u. Anlenkung Tail wheel complete (fork, tire and control arm)	

Pos.-Nr. Ref.-no.	Lk.-Nr. Order-No	Stk./E. P.p.u.	Benennung Description	Teil-Nr., Abmessung Part-no., dimensions
8.0.0.29	---	1	Motorüberholung nach shock loading Engine overhaul after shock loading	
8.0.0.30	---	1	Tauschmotor Limbach L 2000 Exchange engine Limbach L 2000	
8.0.0.31	---	1	Propellerüberholung Propeller overhaul	

Pos.-Nr. Ref.-no.	Lk.-Nr. Order-No	Stk./E. P.p.u.	Benennung Description	Teil-Nr., Abmessung Part-no., dimensions

Pos.-Nr. Ref.-no.	Lk.-Nr. Order-No	Stk./E. P.p.u.	Benennung Description	Teile-Nr.,Abmessung Part-no, dimensions
9.0.0.01	26454	--	Flugzeugsperrholz Sorte II Plywood sort II	2 mm
9.0.0.02	26451	--	Flugzeugsperrholz Sorte II Plywood sort II	5 mm
9.0.0.03	26455	--	Flugzeugsperrholz Sorte II Plywood sort II	6 mm
9.0.0.04	26452	--	Flugzeugsperrholz Sorte II Plywood Sort II	8 mm
9.0.0.05	26453	--	Flugzeugsperrholz Sorte II Plywood sort II	10 mm
9.0.0.06	26251	--	Conticell C60 Conticell C60	8 mm
9.0.0.07	26254	--	Conticell C60 Conticell C60	20 mm
9.0.0.08	26252	--	Conticell C60 Conticell C60	30 mm
9.0.0.09	26253	--	Conticell C60 Conticell C60	50 mm
9.0.0.10	26255	--	Rohacell Rohacell	3 mm
9.0.0.11	26256	--	Rohacell Rohacell	8 mm
9.0.0.12	26301	1 m^2	Glasgewebe Fibreglass cloth	92110
9.0.0.13	26302	1 m^2	Glasgewebe Fibreglass cloth	92125

Pos.-Nr. Ref.-no.	Lk.-Nr. Order-No	Stk./E P.p.u.	Benennung Description	Teile-Nr., Abmessung Part-no, dimensions
9.0.0.14	26304	--	Glasroving K43 Fibre glass roving K43	
9.0.0.15	26303	--	Kohlefasergewebe Carbon fibre cloth	03040
9.0.0.16	26310	--	Abreißgewebe Tear-off textile	30 mm breit 30 mm wide
9.0.0.17	26308	--	Abreißgewebe Tear-off textile	50 mm breit 50 mm wide
9.0.0.18	26311	--	Abreißgewebe Tear-off textile	100 mm breit 100 mm wide
9.0.0.19	23001	--	Epoxydharz L20 Epoxi-resin L20	
9.0.0.20	23003	--	Härter langsam SL Hardener slow SL	
9.0.0.21	23002	--	Härter mittel VE2896 Hardener intermediate VE2896	
9.0.0.22	23004	--	Härter schnell VE2723 Hardener fast VE2723	
9.0.0.23	23010	--	Microballon Microballon	
9.0.0.24	23011	--	Baumwollflocken Cotton fibres	
9.0.0.25	24081	--	Trennwachs 826F Wax 826F	
9.0.0.26	23013	--	Tixolock Sicherungsflüssigkeit rot Tixolock, red laque for optical inspection of securings	

Pos.-Nr. Ref.-no.	Lk.-Nr. Order-No	Stk./E. P.p.u.	Benennung Description	Teile-Nr., Abmessung Part-no, dimensions
9.0.0.27	23014	--	Plexiglaskleber Plexiglass cement	
9.0.0.28	24052	--	PE- Spachtel + Härter PE- surfacer + hardener	
9.0.0.29	24014	--	2K - Füller weiß 2-component filler white	
9.0.0.30	24074	--	2K- Lack verkehrsweiß 2- component laque white	RAL 9016
9.0.0.31	24113	--	Metallic - Basislack blau Metalic - basic laque blue	DB 931 (= RAL 5010)
9.0.0.32	24040	--	2K - Lack Blutorange 2-component laque red	RAL 2002 RAL 2002
9.0.0.33	24114	--	2K - Lack FD spanischrot 2-component laque FD spanisch-red	
9.0.0.34	24064	--	Klarlack Clear varnish	
9.0.0.35	24024	--	2K-Härter extra-kurz 2-comp. hardener very fast	
9.0.0.36	24020	--	2K-Härter kurz 2-comp. hardener fast	
9.0.0.37	24023	--	2K-Härter lang 2-comp. hardener slow	
9.0.0.38	24019	--	2K- Verdünnung 2-comp. thinner	
9.0.0.39	24103	--	Samtlack grau matt laque gray , velvety	

Pos.-Nr. Ref.-no.	Lk.-Nr. Order-No	Stk./E. P.p.u.	Benennung Description	Teile-Nr., Abmessung Part-no, dimensions
9.0.0.40	24104	--	Härter f. Samtlack Hardener for vervety laque	
9.0.0.41	20001	--	Stahldraht f. Bowdenzug Steel cable for bowden wire	Ø 1,4 mm
9.0.0.42	20002	--	Stahllitzenseil-Steuerseil Steel cable	Ø 3,2 mm
9.0.0.43	11006	--	Schraubennippel f. Nipple f. (screwable)	Ø 1,4 mm Ø 1,4 mm-cable
9.0.0.44	11010	--	Schraubennippel f. + r. Nipple f. + r. (screwable)	Ø 1,4 mm Ø 1,4 mm-cable
9.0.0.45	11008	--	Kausche Loop for steel cable	Ø 3,0 mm
9.0.0.46	11009	--	Nicropress-Klemme Nicropress-clamp	3,2 mm Inner Ø 3,2 mm
9.0.0.47	11016	--	Camlock Haltescheibe Camlock retaining washer	
9.0.0.48	11017	--	Camlock Haltenocke Camlock receptacle	
9.0.0.49	11018	--	Camlock Verschlußzapfen Camlock wing type stud	
9.0.0.50	11019	--	Camlock Mutter Camlock nut for receptacle	
9.0.0.51	11020	--	Camlock Verschlußzapfen mit Schlitz Camlock slotted head stud	
9.0.0.52	11038	--	Spannschloß mit Gabel Turnbuckle (barrel + 2 forks)	M5

Pos.Nr. Ref.No.	Lk.-Nr. Order-No.	Stk./E P.p.u.	Benennung Description	Teile-Nr., Abmessung Part-no., dimensions
9.0.0.53	11039	--	Spannschloß mit Ring Turnbuckle (barrel + 2 cable eyes)	M5
			Rohre, Stangen und Bleche aus Luftfahrtwerkstoffen sowie Luftfahrtnormschrauben auf Anfrage. Tubes, rods, steel sheets an screws (aviation standard) on request.	