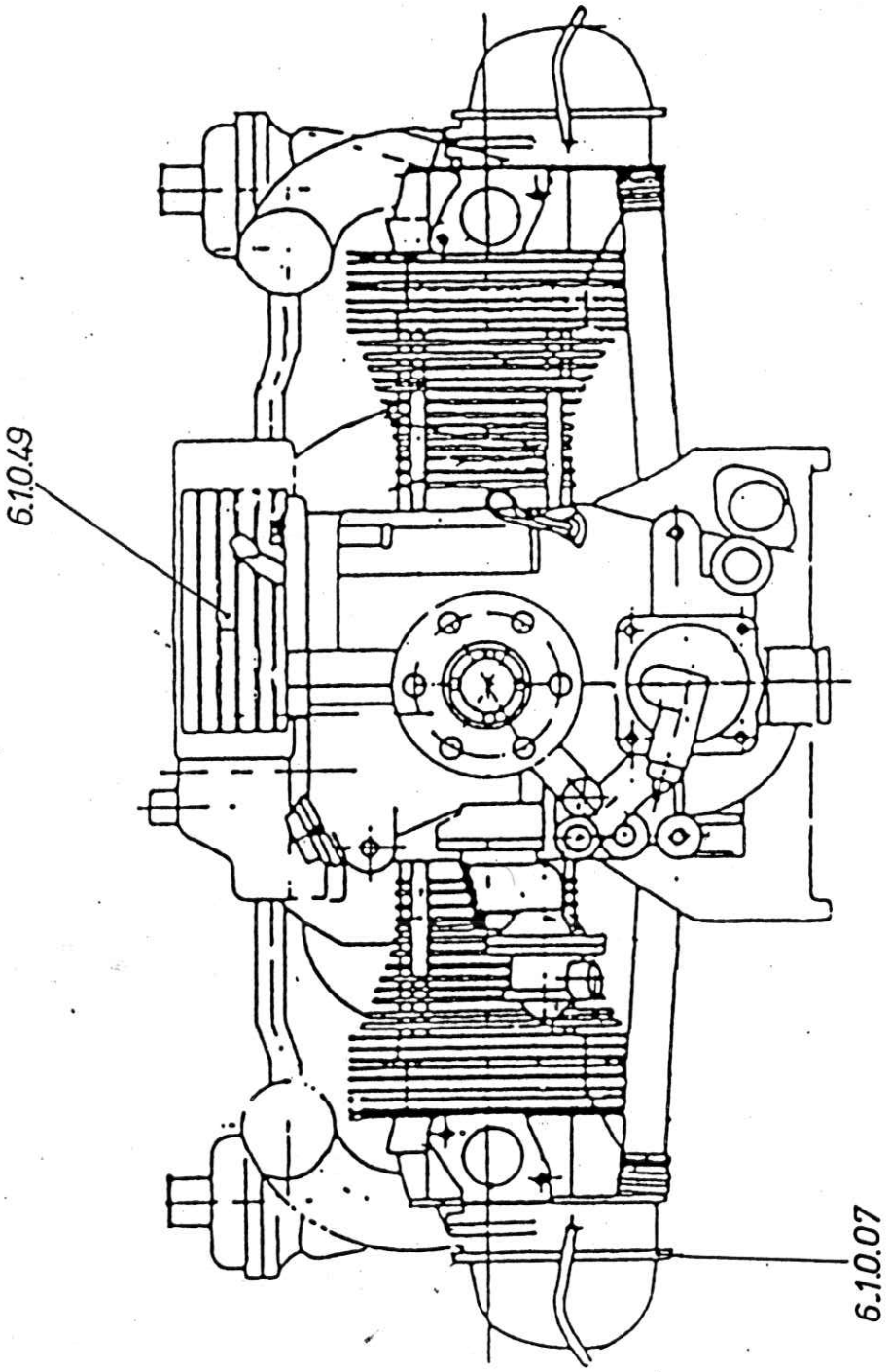
6.1.0.49
6.1.0.07

HOFFMANN AIRCRAFT	ERSATZTEILEKATALOG H 36	Ausg. 1.87
	Übersicht Triebwerk View power unit	Blatt 6.8

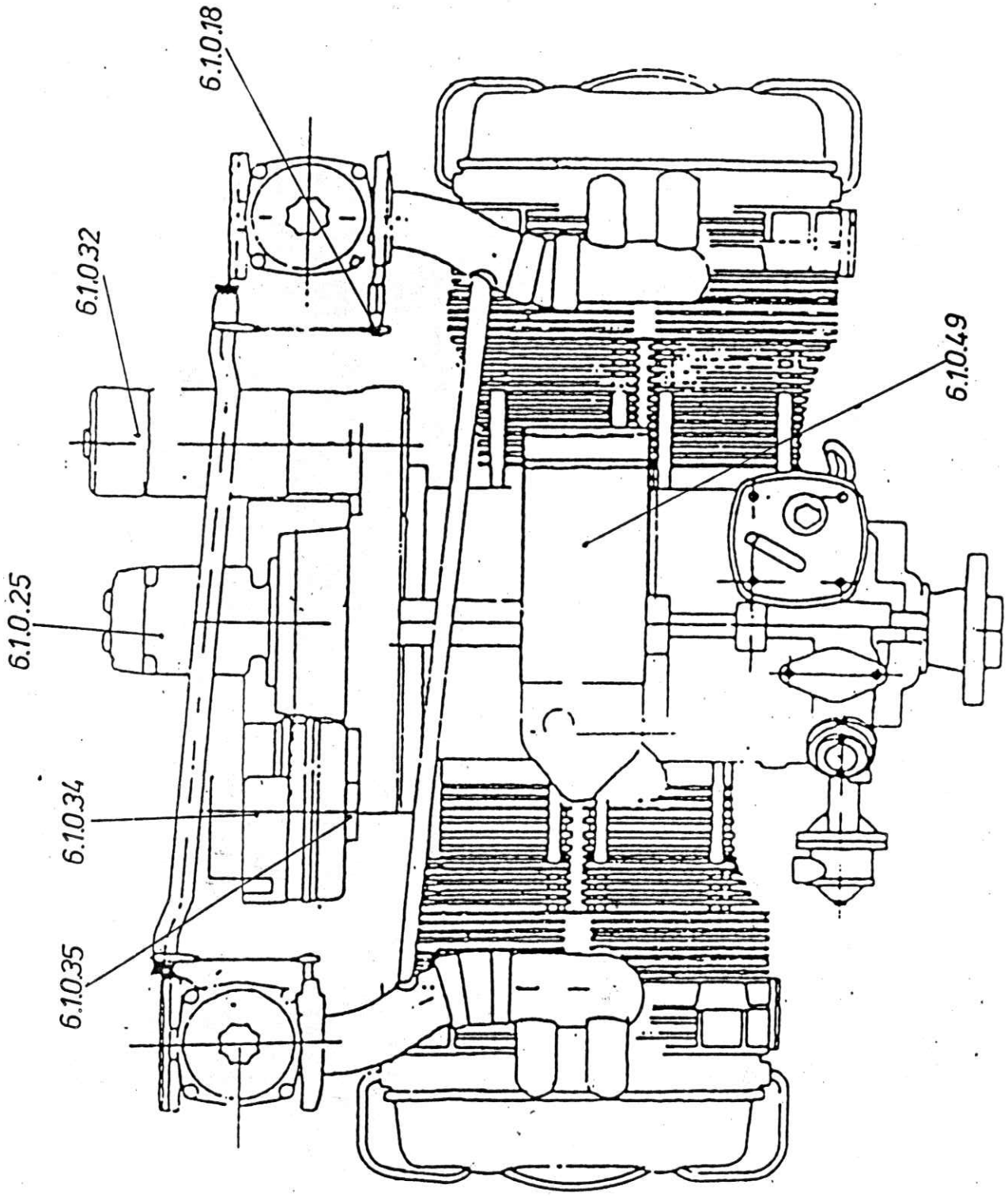

HOFFMANN AIRCRAFT	ERSATZTEILEKATALOG H 36	Ausg. 1.87
	Übersicht Triebwerk View Power unit	Blatt 6.9

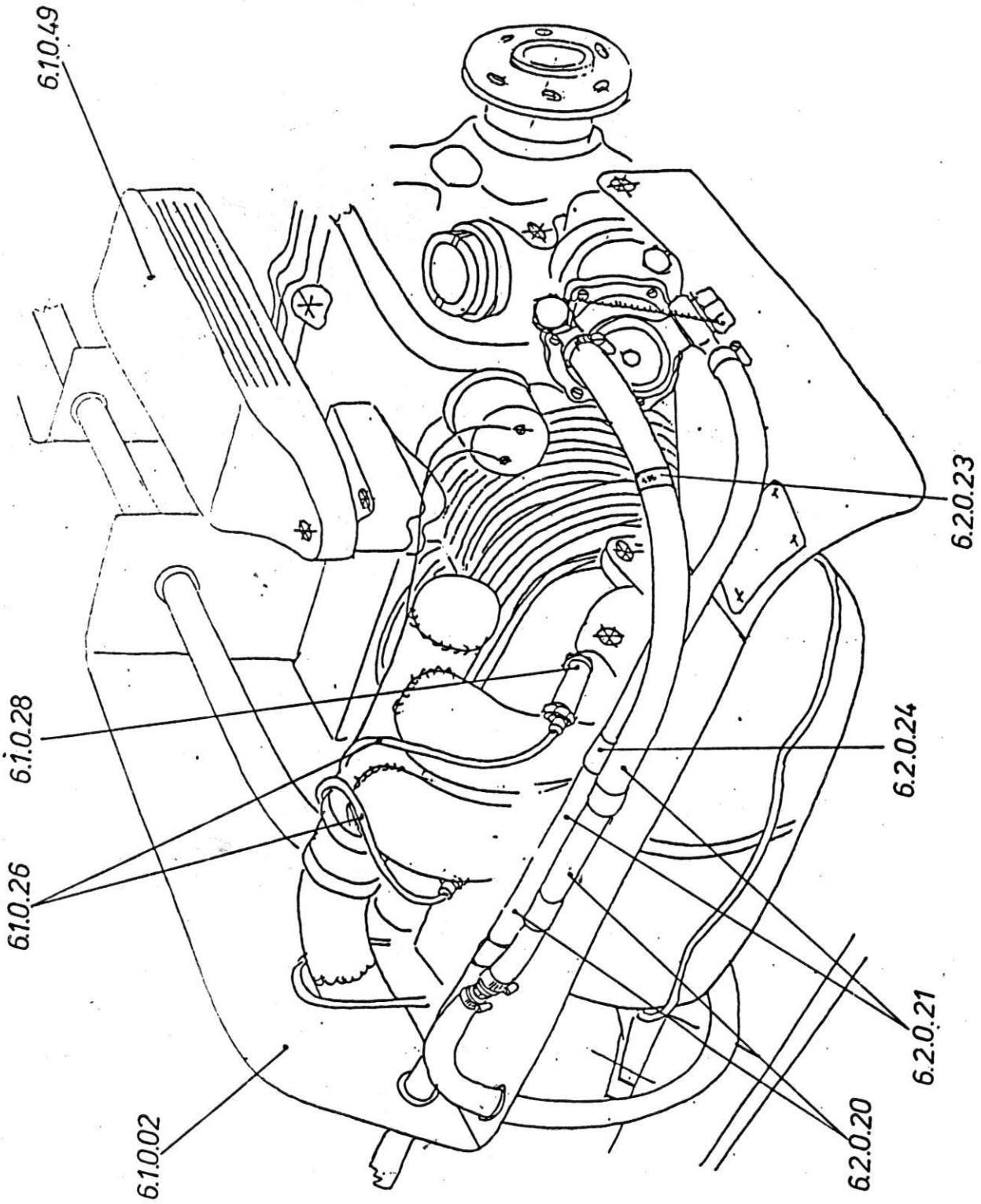

HOFFMANN AIRCRAFT	ERSATZTEILEKATALOG H 36	Ausg. 1.87
	Übersicht Teile für Triebwerksanlage View parts for power unit	Blatt 6.10

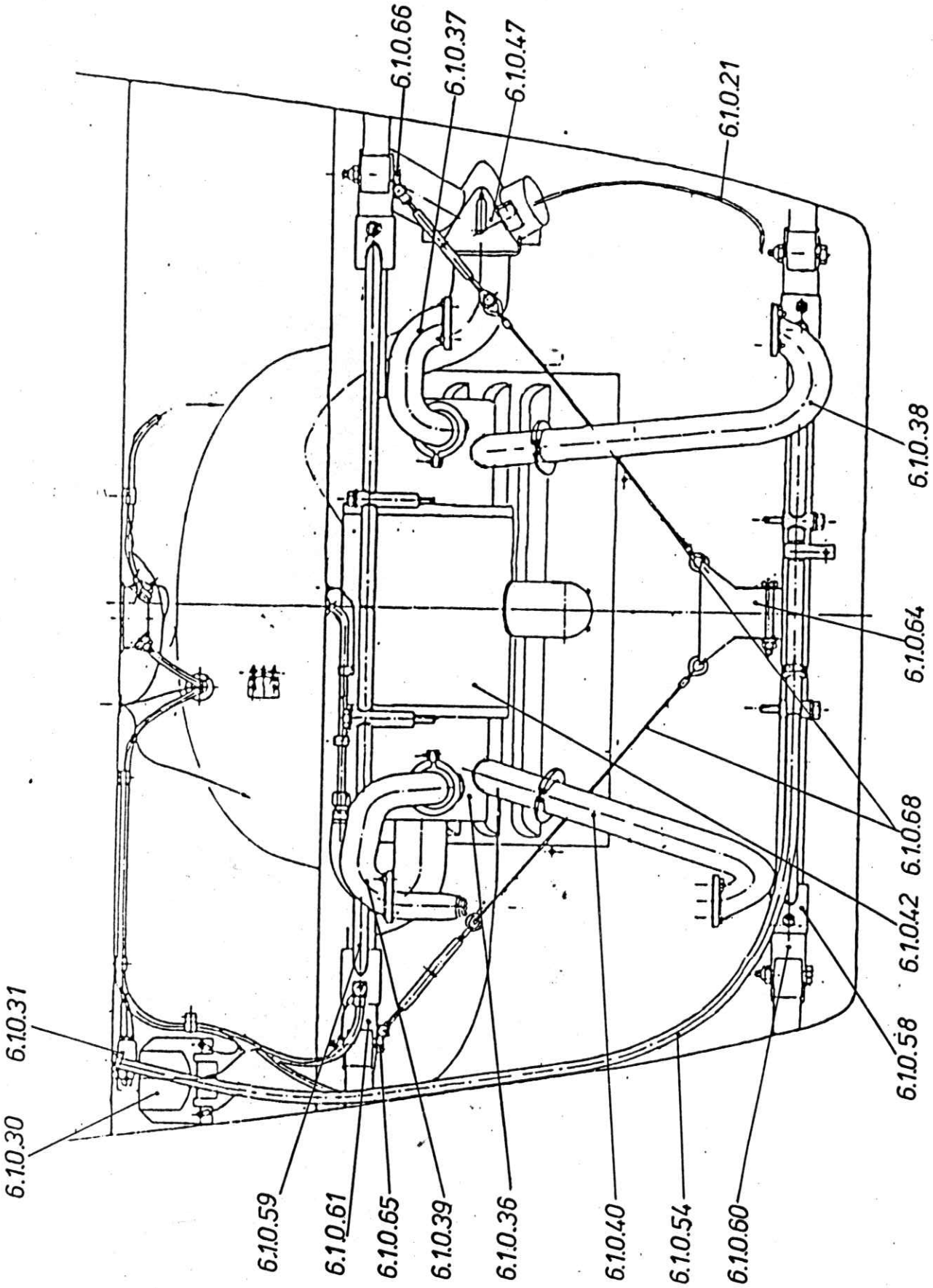

HOFFMANN AIRCRAFT	ERSATZTEILEKATALOG H 36	Ausg. 1.87
	Übersicht Kraftstoff system View fuel system	Blatt 6.11

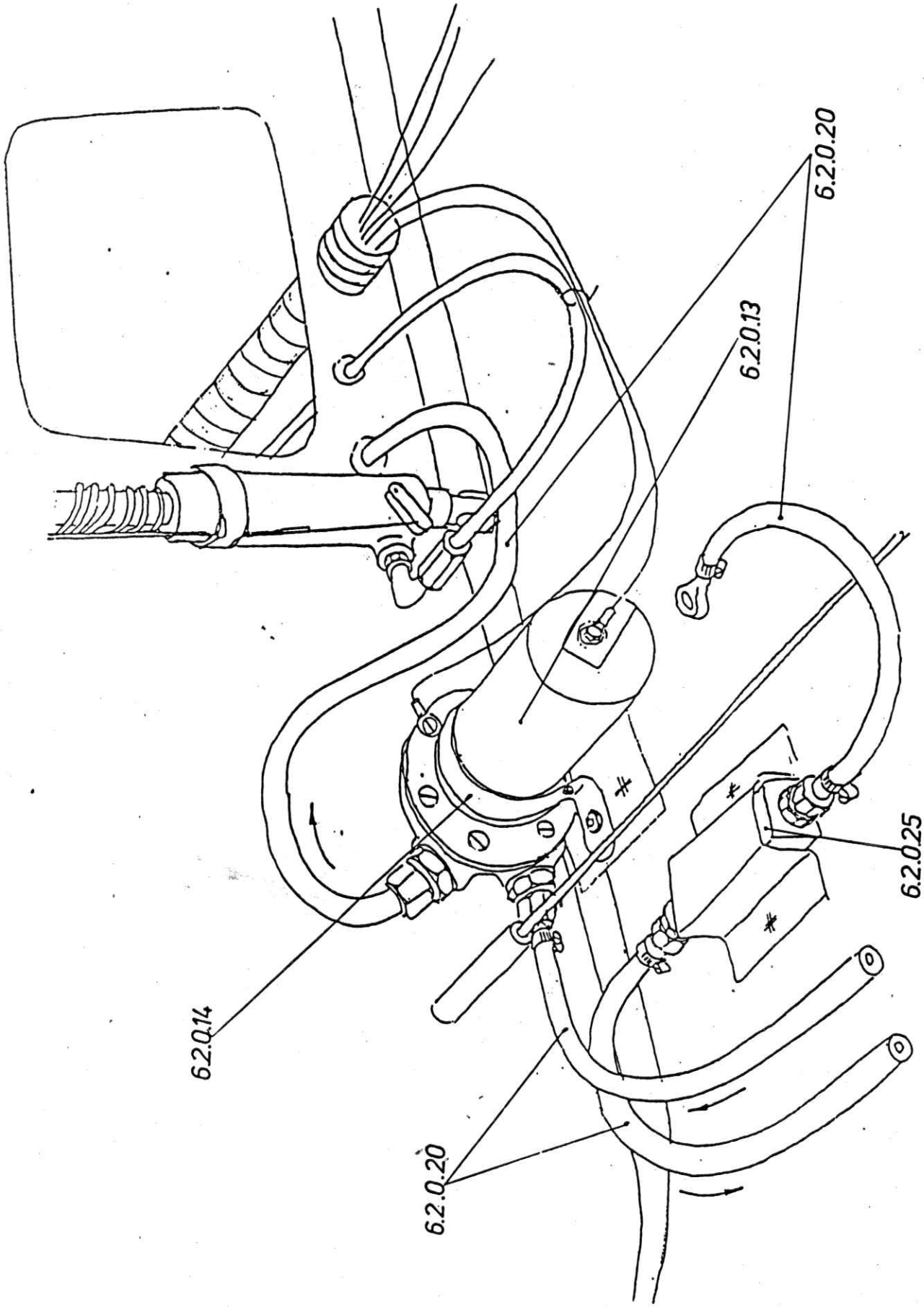

HOFFMANN AIRCRAFT	ERSATZTEILEKATALOG H 36	Ausg. 1.87
	Übersicht Brandhahn View fuel shut off valve	Blatt 6.12

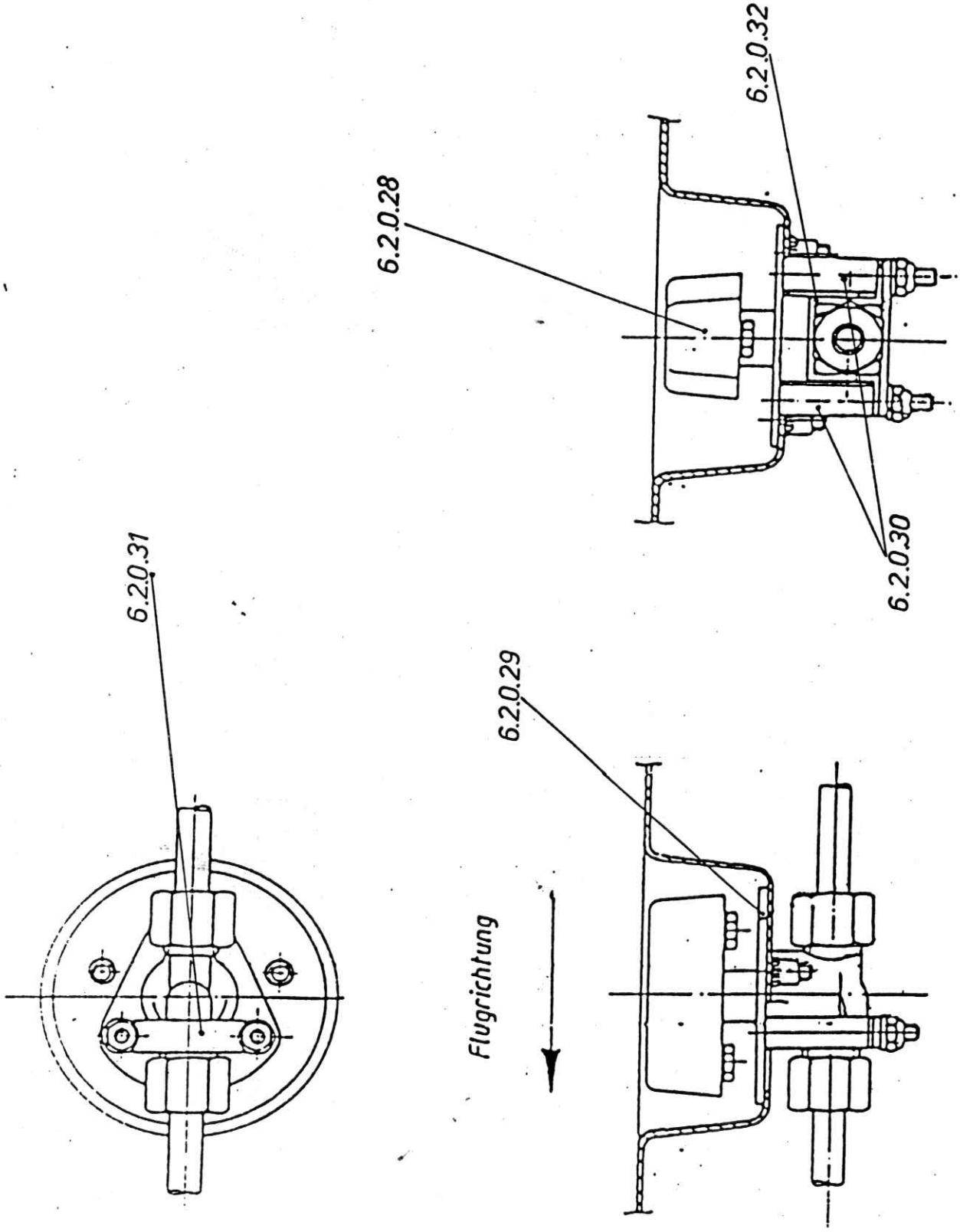

HOFFMANN AIRCRAFT	ERSATZTEILEKATALOG H 36	Ausg. 1.87
	Übersicht Propellerverstellung View propeller pitch controls	Blatt 6.13

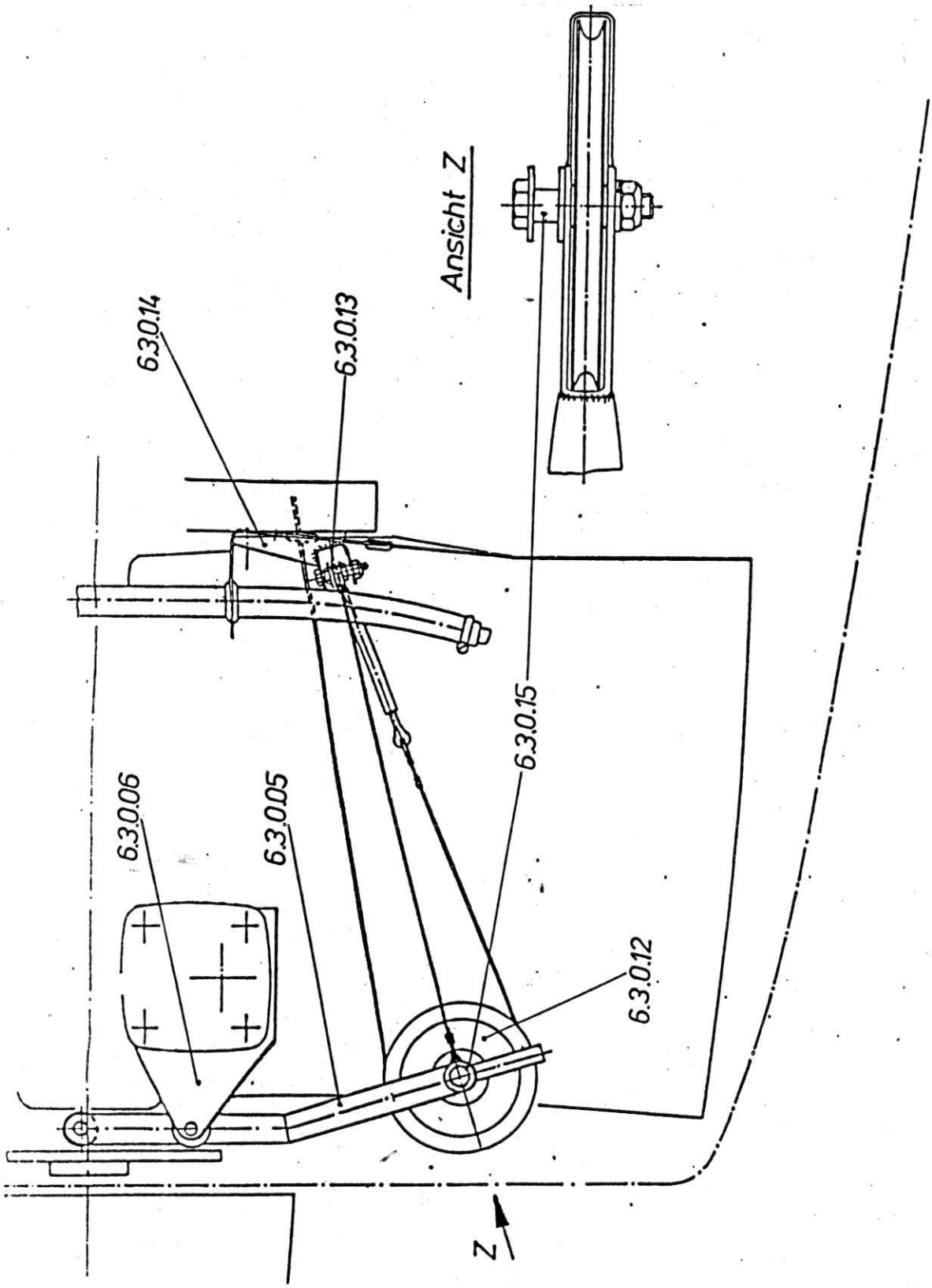

HOFFMANN AIRCRAFT	ERSATZTEILEKATALOG H 36	Ausg.
	Ausrüstung, Standard	Blatt 7.1.

	LK.Nr.	Stck ? Einh.	Bezeichnung, Teile nr. Norm, Meßbereich etc.
7.1.0.01	16.027	1	Fahrtmesser 6FMS-521 / Nr.6521 ; 50-350 km/h
7.1.0.02	16.014	1	Höhenmesser 4-FGH-10 / Nr.411 ; 0-10000m Fein-Grob
	16.028	1	~~Steigwerter Vario 5-STV-5 / Nr.5251 ; 5m/s~~
7.1.0.03	16.006	1	Kompass (Airpath) 1C 2300
7.1.0.04	16.020	1	Drehzahlmesser mit Betriebsstundenzähler 120.17.033.02
7.1.0.05	16.016	1	Öltemperaturanzeiger
7.1.0.06	16.017	1	Öldruckanzeiger
7.1.0.07	16.018	1	Voltmeter
7.1.0.08	16.019	1	Tankvorratsanzeiger 680.003.1012
7.1.0.09	16.025	1	Kraftstoffanzeiger (nur f. Alu-Tank)
7.1.0.10	16.024	1	Zylinderkopftemperaturanzeiger °C
	16.001	1	~~1 Sprechfunkantenne inl Kabel~~
7.1.0.11	16021	1	Staurohr 6 SR6
7.1.0.12	12153	1	Flügelmontagehebel
7.1.0.13	12233	2	Flächenschoner
7.1.0.14	12234	2	Flächenaufhängungsgurte m. Bügel 820.3.12.00.099.0
			Cockpit – Ausstattung
7.1.0.15	18020	4	Schultergurt
7.1.0.16	18019	2	Bauchgurt
7.1.0.17	18006	1	Fußmatte rechts
7.1.0.18	18022	1	Fußmatte links
7.1.0.19	18007	1	Seitenverkleidung links 1180 x 240
7.1.0.20	18017	1	Seitenverkleidung rechts 1180 x 240
7.1.0.21	18011	1	Sitzkissen 80mm dick, rechts
7.1.0.22	18012	1	Sitzkissen 80mm dick, links
7.1.0.23	18013	1	Rückenkissen mit Kopfstütze 80mm dick, rechts
7.1.0.24	18014	1	Rückenkissen mit Kopfstütze 80mm dick links

HOFFMANN AIRCRAFT	PARTS LIST H 36	Issue 1.87
	Standard equipment	Page 7.1

Reference No.	Order No	Parts per unit	Description, Part-No., Measuring range
7.1.0.01	16027	1	Airspeed indicator G-FMS-521/No. 6521; 50-350 km/h
7.1.0.02	16014	1	Altimeter 4-F6H-10/No. 411; 0-10000 m fine-coarse tuning
7.1.0.03	16006	1	Compass (Airpath) 1c 2300
7.1.0.04	16020	1	Revolution counter + operating hour counter 120.17.033.02
7.1.0.05	16016	1	Oil temperature indicator
7.1.0.06	16017	1	Oil pressure indicator
7.1.0.07	16018	1	Voltmeter
7.1.0.08	16.019	1	Fuel quantity indicator 690.003.1012
7.1.0.09	16025	1	Fuel quantity indicator (only for Alu.-tank)
7.1.0.10	16024	1	Cylinder head temperature indicator °C
7.1.0.11	16021	1	Pitot-static tube 6 SR6
7.1.0.12	12153	1	Wing assembling lever
7.1.0.13	12233	2	Wing covering
7.1.0.14	12234	2	Wing suspension strap + bow 820.3.12.00.079.0
			Cockpit equipment
7.1.0.15	18020	4	Shoulder strap
7.1.0.16	18019	2	Belly-band
7.1.0.17	18006	1	Right floor mat
7.1.0.18	18022	1	Left floor mat
7.1.0.19	18007	1	Left side-covering 1180 × 240
7.1.0.20	18017	1	Right side-covering 1180 × 240
7.1.0.21	18011	1	Right seat-cushion Thickness = 80mm
7.1.0.22	18012	1	Left seat-cushion Thickness = 80mm
7.1.0.23	18013	1	Back-cushion + head-rest, right, Thickness = 80mm
7.1.0.24	18014	1	Back-cushion + head-rest, Left Thickness = 80mm
7.1.0.25	18008	2	Covering for spoiler control lever 820.4.29.01.002.0

HOFFMANN AIRCRAFT	ERSATZTEILEKATALOG H 36	Ausg.
	Ausrüstung Standard	Blatt 7.2

	Lk. Nr.	stck. f. Einh.	Bezeichnung, Teile-Nr. Norm etc Meßbereich		
1.0.25	18 008	2	Bremsklappenhebel abdeckung (Links u. Rechts) 820.4.29.01.001.0		
1.0.26	18010	2	Knüppelsack 820.4.03.04.000.0		
1.0.27	18009	2	Steuerknüppelgriff 820.4.03.04.000.0		
1.0.28	18001	2	Griff f. Bremsklappenhebel.		
1.0.29	18002	1	Griff. f. Trimmhebel		
1.0.30	18003	2	Haubenöffnungsgriff		
1.0.31	18004	2	Griff zur Verstellung der Fußsteuerung		
1.0.32	18005	1	Gashebelgriff		
1.0.33		1	Flug und Wartungshandbuch incl. Porto u. Verp.		
1.0.34		1	Hoheitszeichen Österreich oder BRD		
1.0.35		1	Klebebuchstaben A-Z oder Ziffer 0-9 (Bindestrich) groß (500 mm)		
1.0.36		1	Klebebuchstaben A-Z oder Ziffer 0-9 (Bindestrich) klein (250 mm)		

HOFFMANN AIRCRAFT	PARTS LIST H 36	Issue 1.87
	Standard equipment	Page 7.2.

Reference No	Order No.	Parts per unit	Description, Part-No, Measuring range		
7.1.0.26	18010	2	Control stick covering (sack) 820.4.03.04.000.0		
7.1.0.27	18009	2	Control stick grip 820.4.03.04.000.0		
7.1.0.28	18001	2	Grip for spoiler control lever		
7.1.0.29	18002	1	Grip for trim control lever		
7.1.0.30	18003	2	Canopy opening lever		
7.1.0.31	18004	2	Grip for pedal adjustment		
7.1.0.32	18005	1	Grip for throttle control hand lever		
7.1.0.33		1	Flight and maintenance manual incl. postage and packing.		
7.1.0.34		1	National emblem Austria and Federal Republic of Germany		
7.1.0.35		1	Adhesive letters A-Z or numerals 0-9 (hyphen) Height = 500mm		
7.1.0.36		1	Adhesive letters. A-Z or numerals 0-9 (hyphen) Height = 250mm		

HOFFMANN AIRCRAFT	ERSATZTEILEKATALOG H 36	Ausg.
	Sonderausrüstung	Blatt 7.3

	Lk-Nr	Stck. p. Einh.	Bezeichnung Teile-Nr, Norm etc Meßbereich		
7.2.0.01	16028	1	Stauscheibenvariometer 5STV5 ± 5m/s		
02	16069	1	Stauscheibenvariometer 5STV5 ± 1000ft/min		
03	16013	1	Stauscheibenvariometer 5STV5 ± 10kts		
04	16030	1	Stauscheibenvariometer (kleines Normgerät) 5STVM5 ∅57mm ± 5m/s		
05	16031	1	Ausgleichsgefäß 0,45 ltr.		
06		1	ILEC SB7 Elektronisches düsenkompens. Totalenergievariometer mit Integrator + Audio		
07		1	E-Vario mit Sollfahrtrechner ILEC SB8		
08		1	Anschlüsse f. TEK-Düse in SLW + ILEC - TEK - Düse		
09		1	ILEC-TEK-Düse long (900mm)		
10		1	PESCHGES Drucksondenvariometer, elektrisch kompensiert. VP 3E BASIC		
11		1	PESCHGES Drucksondenvariometer, elektr. kompensiert VP 4		
12	16090	1	Querneigungsmesser (Libelle m. Kugel) QM 1		
13		1	G-Messer mit Schleppzeiger		
14		1	Höhenschreiber m. Rüttelschreiber zur Registrierung der Motorlaufzeit		
15		1	Halterung f. Höhenschreiber		
16		1	künstl. Horizont (el.) 14V		
17		1	Elektr. Kurskreisel 14V		
18		1	Elektr. Wendezeiger 14V		
19		1	ELT (Notsender)		
20		1	Konsole f. ELT		
21	16103	1	Becker AR 3201 VHF-COM 760 ch.		

HOFFMANN AIRCRAFT	PARTS LIST H 36	Issue 1.87
	Extra equipment	Page 7.3

Reference No	Order No	Parts per unit	Description, Part-No, Measuring range		
7.2.0.01	16028	1	Variometer 5STV5 ± 5m/s		
7.2.0.02	16069	1	Variometer 5STV5 ± 1000ft/min		
7.2.0.03	16013	1	Variometer 5STV5 ± 10kts		
7.2.0.04	16030	1	Variometer 5STVM5 ϕ 57mm ± 5m/s		
7.2.0.05	16031	1	Equalizing bottle 0,45Ltr.		
7.2.0.06		1	ILEC SB7 Electronic nozzle compensated total energie variometer with integrator + audio		
7.2.0.07		1	Electronic variometer with nominal cruise calculator ILEC SB8		
7.2.0.08		1	Connections for TEC-nozzle in VTS + ILEC - TEC-nozzle		
7.2.0.09		1	ILEC - TEC-nozzle long design (900mm)		
7.2.0.10		1	PESCHKES pressure sonde - variometer electrically kompensated VP 3E BASIC		
7.2.0.11		1	PESCHKES pressure sonde - variometer electrically kompensated VP4		
7.2.0.12	16090	1	Bank indicator QM1		
7.2.0.13		1	Accelerometer gauge		
7.2.0.14		1	Altigraph + vibration recorder for registration of engine operation hours		
7.2.0.15		1	Mounting support for altigraph		
7.2.0.16		1	Attitude gyro (electr.) 14V		
7.2.0.17		1	Electric directional gyro 14V		
7.2.0.18		1	Electric turn- and bank indicator 14V		
7.2.0.19		1	Crash-sender		
7.2.0.20		1	Console for crash-sender		
7.2.0.21	16103	1	Becker AR 3201 VHF-transceiver 760ch.		

	Lk-Nr.	Stck. p. Einh.	Benennung Teile-Nr., Norm, etc Meßbereich.		
22		1	Becker AR 3201-(1) VHF-COM mit Temp°C. und Batteriespannungsanzeige		
23		1	Einbausatz AR 3201 mit Kabel und Stecker		
24		1	Einbausatz AR 3201-(1) mit Kabel u. Stecker Kippschalter f. Temp/Volt Anzeige		
25		1	Einbau AR 3201 funktionsgeprüft		
26		1	Einbau AR 3201-(1) funktionsgeprüft		
27	16101	1	Knüppeltaste verkabelt		
28	16004	1	Schwanenhalsmikrophon dynamisch		
29	16045	1	Headset dyn. mit Klinkenstecker		
30	16007	1	VHF - Sperrtopfantenne in SLW		
31		1	Becker VOR-Navigationsanlage NR 3301-(1) mit Anzeigegerät IN 3300-(4)		
32		1	Becker VOR-Anlage Nr. 3301-(2) mit Anzeigegerät IN 3300-(4) jedoch digitale QDM/QDR Anzeige		
33		1	Becker VOR-Navigationsanlage NR 3301 S m. digitaler QDM/QDR-Anzeige (ohne IND.)		
34		1	Einbausatz NR 3301-(1) + IN 3300-(4)		
35		1	Einbausatz NR 3301-(2) + IN 3300-(4)		
36		1	Einbausatz NR. 3301 S		
37	16033	1	VOR-Antenne AV 12L		
38	16099	1	Doppelpanel f. AR 3201 und NR. 3301		
39		1	Einbau VOR-Navigationsgerät NR. 3301-(1) + Anzeigegerät, funktionsgeprüft.		
40		1	Becker ADF 2079 mit Anzeigegerät ID 2070 incl. komb. Loop-Sense-Antenne		

Reference No	Order No	Parts per unit	Description, Part-No, Measuring range		
7.2.0.22		1	Becker AR 3201-(1) VHF transceiver with temperature (°C)- and battery voltage indication		
7.2.0.23		1	Installation set AR 3201 with cable and plug		
7.2.0.24		1	Installation set AR 3201-(1) with cable, plug and toggle switch for temp./voltage indication		
7.2.0.25		1	Installation AR 3201 + testing.		
7.2.0.26			Installation AR 3201-(1) + testing		
7.2.0.27	16101	1	control stick push-button + cable system		
7.2.0.28	16004	1	Swan-neck-microphon dynamic		
7.2.0.29	160015	1	Headset, dynamic		
7.2.0.30	16001	1	VHF-antenna in VTS		
7.2.0.31		1	Becker VOR-navigation equipment NR 3301-(1) incl. indicating instrument IN 3300-(4)		
7.2.0.32		1	Becker VOR-navigation equipment NR 3301-(2) incl. indicating instrument IN 3300-(4) + digital QDM/QDR indication.		
72.0.33		1	Becker VOR-navigation equipment NR 3301 S with digital QDM/QDR indication (without ind.)		
7.2.0.34		1	Installation set NR 3301-(1) + IN 3300-(4)		
7.2.0.35		1	Installation set NR 3301-(2) + IN 3300-(4)		
7.2.0.36		1	Installation set NR 3301 S		
7.2.0.37		1	VOR-antenna AV 12 L		
7.2.0.38			Double panel for AR 3201 and NR 3301		
7.2.0.39		1	Installation VOR-navigation equipment NR 3301-(1) + indicating instrument + testing		

	LfdNr	Stck p. Einh.	Benennung Teile-Nr, Norm, etc. Meßbereich		
41		1	Einbausatz ADF 2079		
42	.	1	Einbau ADF m. Anzeigegerät		
43		1	Becker ATC 2000 Transponder		
44		1	Einbausatz ATC.2000		
45	17079	1	Antenne f. Transponder		
46	.	1	Einbau ATC 2000		
47		1	Walter Dittel GmbH. Funksprechgerät FSG 70		
48		1	Walter Dittel GmbH. Funksprechgerät FSG 71M 10 Kanäle elektron. gespeichert.		
49		1	Walter Dittel GmbH. Handfunkgerät FSG 5 720 ch.		
1	.		Einbau anderer Avionik auf Anfrage.		
50	18015	1	Sitz-Lehnpolster, dünne Ausführung, Links		
51	18016	1	Sitz-Lehnpolster, dünne Ausführung, rechts		
52	18018	4	Schultergurt Schugt II-C/V (Drehverschluß)		
53	18023	2	Bauchgurt Bagt V-B/I (Drehverschluß)		
54	12112	2	HLW-Stütze oben 820.3.12.03.000.0		
55	12113	2	HLW-Stütze unten 820.3.12.02.000.0		
56	.	1	Elektrischer Außenbordstecker m. Stecker u. Kabel. (Eingebaut)		
57	[illegible]	1	Landescheinwerfer + Rollscheinw. (eingebaut.)		
58	16035	1	Landescheinwerfer bzw. Rollscheinwerfer 12V 100W		
59	16031	1	Befestigungsschelle f. Lande-Roll-Scheinwerfer		

HOFFMANN AIRCRAFT	PARTS LIST H 36	Issue 1.87
	Extra equipment	Page 7.5

Reference No	Order No	Parts per Unit	Description, Part - No, Measuring range
7.2.0.40		1	Becker ADF 2079 with indicating instrument ID 2070 incl. combined Loop-sense antenna
7.2.0.41		1	Installation set ADF 2079
7.2.0.42		1	Installation ADF + indicating instrument
7.2.0.43		1	Becker ATC 2000 transponder
7.2.0.44		1	Installation set ATC 200
7.2.0.45	17079	1	Antenna for transponder
7.2.0.46		1	Installation ATC 2000
7.2.0.47		1	Walter Dittel GmbH. radiophone FSG 70
7.2.0.48		1	Walter Dittel GmbH. radiophone FSG 71M, 10 channels electronically stored.
7.2.0.49			Walter Dittel GmbH. radiophone FSG 5 720ch.
-			Installation of other avionic on request.
7.2.0.50	18015	1	Seat - and back - cushions, small design, left side
7.2.0.51	18016	1	Seat - and back - cushions, small design, right side
7.2.0.52	18018	4	Shoulder strap Schugu II-C/V (revolving fastener)
7.2.0.53	18023	2	Belly - band Bagu V -B/I (revolving fastener)
7.2.0.54	12112	2	HTS - support, top 820.3.12.03.000.0
7.2.0.55	12113	2	HTS - support, bottom 820.3.12.02.000.0
7.2.0.56		1	Electric outboard plug + cables and plugs (installated)
7.2.0.57		1	Landing light + taxing light (installated)
7.2.0.58	16035	1	Landing light resp. taxing light 12V 100W
7.2.0.59	16034	1	Mounting clamp f. landing - taxing - light

	Lk-Nr.	Stck. p. Einh.	Benennung Teile-Nr., Norm, etc. Meßbereich
60	.	1	Strobe Light (ACL) auf Rumpfunterseite oder am HLW (eingebaut)
61	.	1 Satz	Strobelights + Pos. beleuchtung in Flügelspitze links + rechts und Pos.-Beleuchtung im SR (eingebaut)
62	.	1 Satz	Positionsbeleuchtung in Flügelspitze li u. rechts und im Seitenruder. (eingebaut)
63	16061	1	Ersatzglas Positionsbeleuchtung weiß
64	16062	1	Ersatzglas Positionsbeleuchtung rot
65	16059	1	Ersatzglas Positionsbeleuchtung grün
66	16063	1	Ersatzglas ACL große Ausf.
67	16064	1	Ersatzglas AGL kleine Ausf.
68	16065	1	Birne f. Positionslampe Seitenruder
69	16066	1	Birne f. Positionslampe Flügel
70	12334	1	Einbausatz schraubbares Trimmgewicht 6,3kg im Cockpit (reduziert Mindestzuladung auf 55kg)
	16046	1	Headset dyn. mit Klinkenstecker Becker
	16047	1	Handmikrophon

Reference No	Order No	Parts per unit	Description, Part-No. Measuring range
7.2.0.60		1	Strobe Light (ACL) mounted on fuselage bottom or on HTS.
7.2.0.61		1 set	Strobe lights + position lights mounted on wing tip left and right and position light mounted on rudder
7.2.0.62		1 set	Position lights mounted on wing tip left and right and on rudder
7.2.0.63	16061	1	Replacement glass for position light, white
7.2.0.64	16062	1	Replacement glass for position light, red
7.2.0.65	16059	1	Replacement glass for position light, green
7.2.0.66	16063	1	Replacement glass ACL, large design
7.2.0.67	16064	1	Replacement glass ACL, small design
7.2.0.68	16065	1	Bulb for position light – rudder
7.2.0.69	16066	1	Bulb for position light – wing
7.2.0.70	12334	1	Installation set balance weight 6,3 kg in cockpit (reduces minium disposal load to 55kg)
7.2.0.71	16046	1	Headset dyn. Becker
7.2.0.72	16047	1	Hand-microphon

HOFFMANN AIRCRAFT	ERSATZTEILEKATALOG H 36	Stand 1/87
	Ausrüstung – Bordelektrik	Blatt 7.7

	Lk-Nr.	Stck. p. Einh.	Benennung. Teile-Nr., Norm, Meßbereich
7.3.0.01	16002	1	Hauptschalter
02	16008	1	Zündschalter
03	16009	1	Überstromschutzschalter 25A
04	16042	1	—||— 20A
05	16041	1	—||— 10A
06	16040	1	—||— 6A
07	16010	1	—||— 3,5A
08	16039	1	—||— abschaltbar 3,5A
09	16011	1	Starthknopf
10	17003	1	Scheuerschutzspirale groß
11	17004		Scheuerschutz Spirale klein
12	17007	1	Steckleiste 12 polig.
13	17026		Kabel AN 4 FYP Querschnitt 22,0 mm²
14	17027		Kabel AN 10 FYP
15	17028		Kabel AN 16 FYP Querschnitt 1,2 mm²
16	17029		Kabel AN 22 FYP Querschnitt 0,4 mm²
17	17031		Fernkompaßkabel 4 polig
18	17056	1	Batterieanschlußwinkel 820.1.40.46.000.0
19	17057	1	Außenbordstecker
20	17071	1	Kippschalter 15A
21	17074	1	Antennenstecker gerade
22	17075	1	3-polige Mikrophon Buchse
23	17076	1	5-polige Buchse
24	17077	1	Winkelstecker f. Wendezeiger
25	17078	1	Stecker gerade f. Wendezeiger
26	17086		Schrumpfschlauch Ø 12,5 mm
27	17088		Schrumpfschlauch Ø 8 mm

HOFFMANN AIRCRAFT	PARTS LIST H 36	Issue 1.87
	Electric equipment	Page 7.7

Reference No.	Order No	Parts per unit	Description, Part-No Measuring range		
7.3.0.01	16002	1	Master switch		
7.3.0.02	16008	1	Ignition switch		
7.3.0.03	16009	1	Fuse-automaton 25 A		
7.3.0.04	16042	1	Fuse-automaton 20 A		
7.3.0.05	16041	1	Fuse-automaton 10 A		
7.3.0.06	16040	1	Fuse-automaton 6A		
7.3.0.07	16010	1	Fuse-automaton 3,5A		
7.3.0.08	16039	1	Fuse-automaton disconnectible 3,5A		
7.3.0.09	16011	1	Start button		
7.3.0.10	17003		Scrub protective helix, large design		
7.3.0.11	17004		Scrub protective helix, small design.		
7.3.0.12	17007	1	Plug connection ledge 12 poles		
7.3.0.13	17026		Cable AN 4 FYP sectional area 22,0mm²		
7.3.0.14	17027		Cable AN 10 FYP		
7.3.0.15	17028		Cable AN 16 FYP sectional area 1,2mm²		
7.3.0.16	17029		Cable AN 22 FYP sectional area 0,4mm²		
7.3.0.17	17031		Remote compass-cable 4 poles		
7.3.0.18	17056	1	Battery connection angle iron 820.1.40.46.000.0		
7.3.0.19	17057	1	Electric outboard plug		
7.3.0.20	17071	1	Toggle switch 15A		
7.3.0.21	17074	1	Antenna plug (straight)		
7.3.0.22	17075	1	Microphon socket (3 poles)		
7.3.0.23	17076	1	Socket (5 poles)		
7.3.0.24	17077	1	Plug for turn-and bank indicator (angular)		
7.3.0.25	17078	1	Plug for turn-and bank indicator (straight)		

	Lk-Nr.	Stck. p. Einh.	Benennung, Teile -Nr., Norm, etc. Meßbereich
28	17089		Schrumpfschlauch φ 3mm
29	17 099	1	Cockpitbeleuchtung

HOFFMANN AIRCRAFT	PARTS LIST H 36	Issue 1.87
	Electric equipment	Page 7.8

Reference No	Order No	Parts per unit	Description, Part-No, Measuring range
7.3.0.26	17086	1	Shrink hose Φ 12,5mm
7.3.0.27	17088	1	Shrink hose Φ 8mm
7.3.0.28	17089	1	Shrink hose Φ 3mm
7.3.0.29	17077	1	Cockpit light

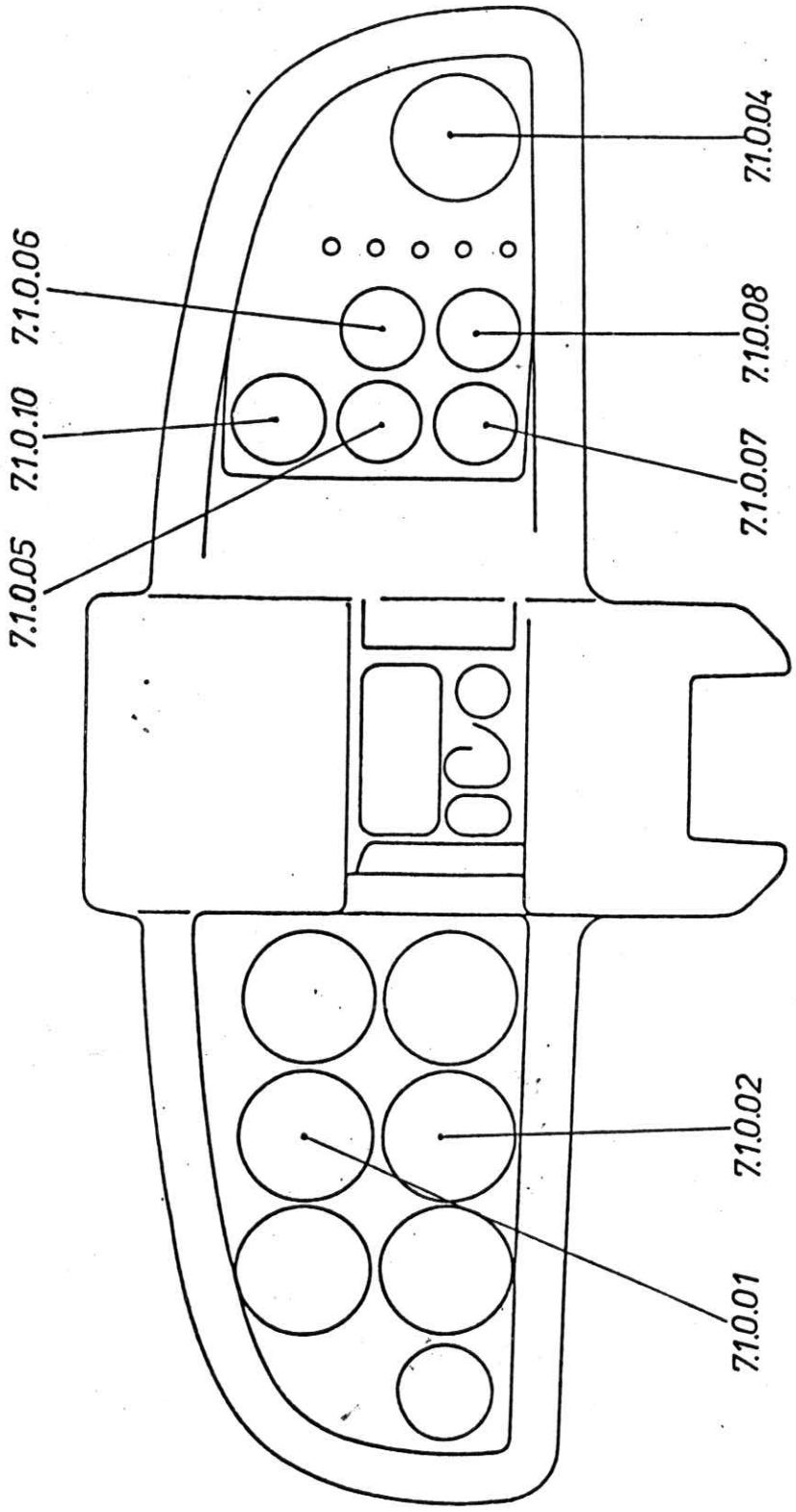
7.1.0.04
7.1.0.06
7.1.0.08
7.1.0.10
7.1.0.07
7.1.0.05
7.1.0.02
7.1.0.01

Übersicht Sonderausrüstung
View Extra equipment

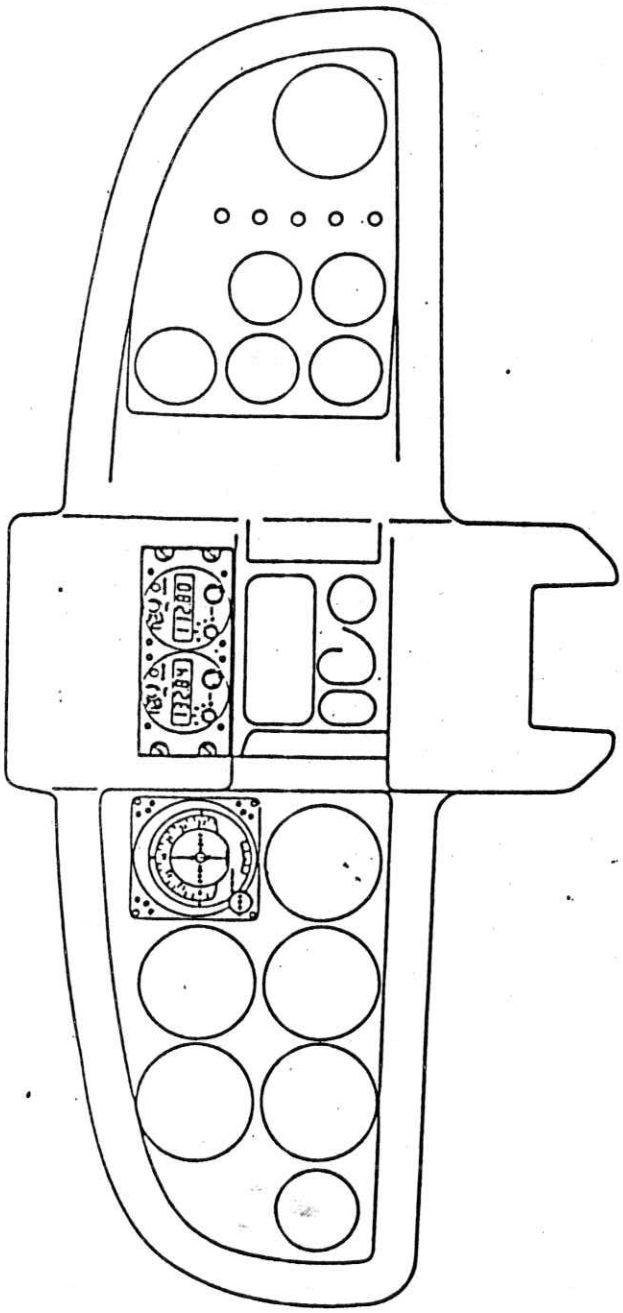

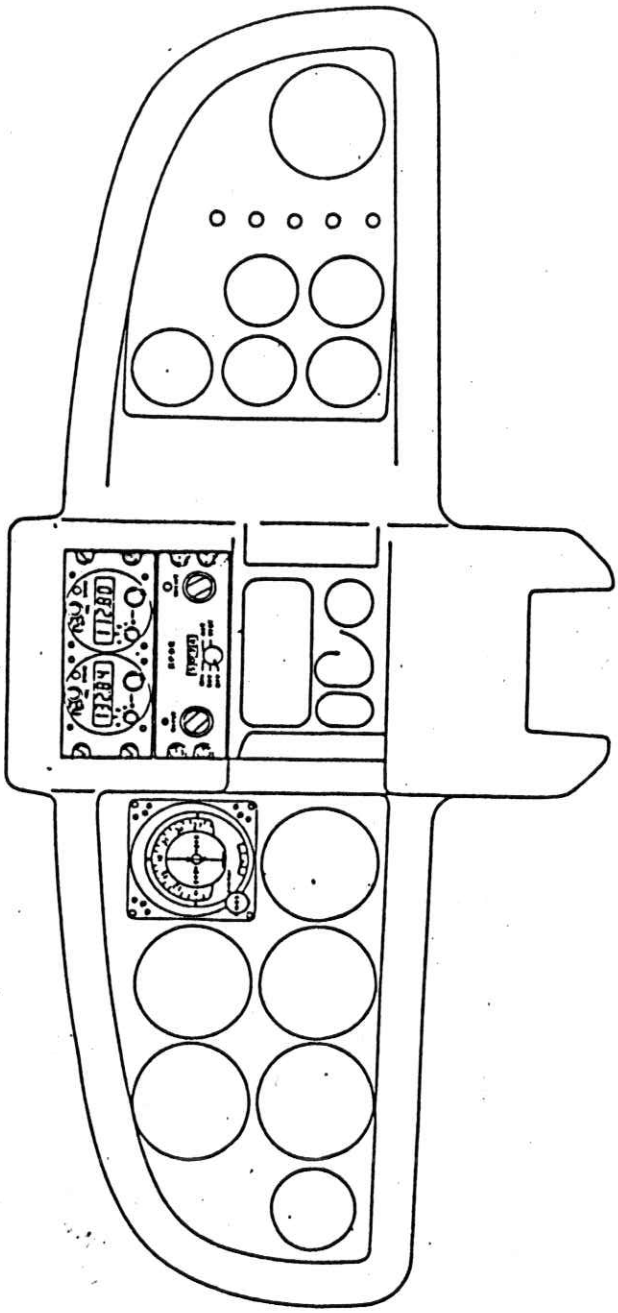

Avionic Package I

COM : AR 3201
NAV : NR 3301-(1)
IN 3300-(4)

Avionic Package II

COM : AR 3201
NAV : NR 3301-(1)
IN 3300-(4)
XPDR : ATC 2000

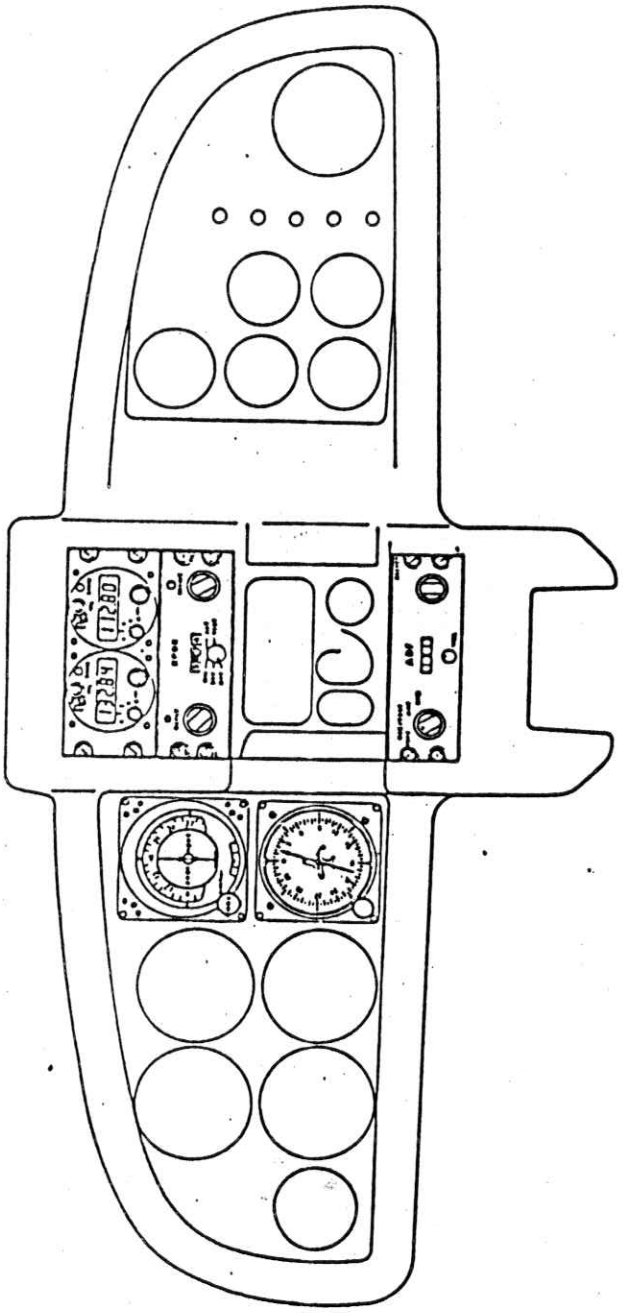

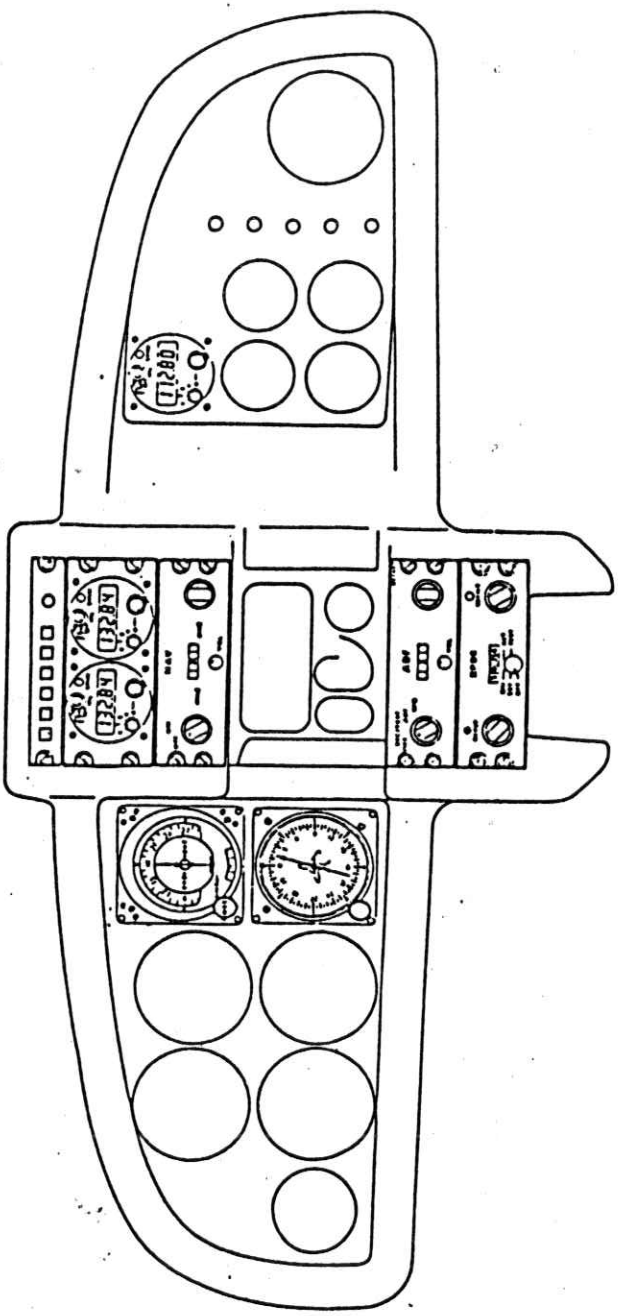

Avionic Package III

COM : AR 3201
NAV : NR 3301-(1)
IN 3300-(4)
XPDR : ATC 2000
ADF : ADF 2079

Avionic Package IV

COM I : AR 3201
COM II : AR 3201
NAV I : NR 2029
IN 2041
NAV II : NR 3301-(S)
XPDR : ATC 2000
ADF : ADF 2079
AUDIO: AL 3100-( )

Übersicht Trimmgewicht 6,3kg
View balance weight 6,3kg

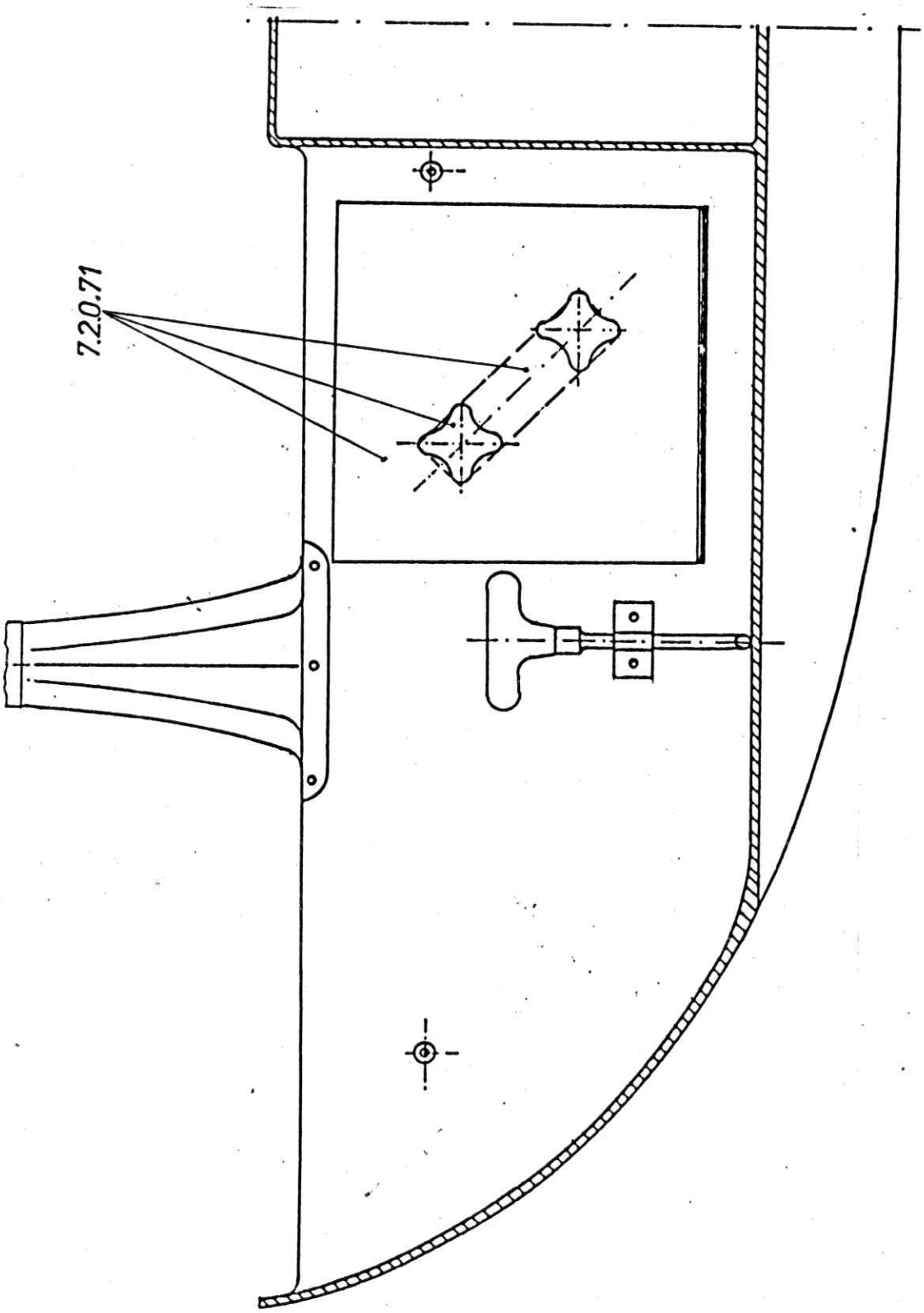

HOFFMANN AIRCRAFT	ERSATZTEILEKATALOG H 36	Stand 1.87
	Werksinstandsetzung	Blatt 8.1

Lk.-Nr.	Stck p. Einh.	Benennung	Teile-Nr. Abmessungen		
27003	1l	Motoröl			
15130	1	Ölwechselset: Dichtungen			
27001		Bremsflüssigkeit.			
		50 Stundenkontrolle			
15132	2	Ventildeckeldichtungen			
15130	1	Ölwechselset: Dichtungen			
15009	1	Kraftstoffilter			
15135	1	odr. Kraftstoffilter Purolator			
27003	3l	Motoröl			
19013	1	Fiber-Dichtring			
19033	1	Dichtring f. Sieb mechan. Kraftstoffpumpe.			
	10Std	Zeitaufwand			
		100 Stundenkontrolle			
		Teile 50 Std.-Kontrolle + ev.			
15114	4	Zündkerzen			
	12Std	Zeitaufwand			
		500 Std.-Kontrolle			
		Teile 100Std-Kontrolle +			
15078	2	Luftfiltereinsatz			
15072	2	Vergasermembran			
15116	2	Schwimmernadelventil			
15129	1	Unterbrecherkontakt			
	20Std	Zeitaufwand			
		Einbau Zusatzbeschlag TM19			
12298	1	Zusätzbeschlag komplett	820.1.58.00.000.0		
	6h 40'	Zeitaufwand			

Reference No	Order No	Parts per unit	Description	Part - No Dimensions
	27003	1l	Engine oil	
	15130	1	Oil change-set : Sealings	
	27001	1	Brake fluid	
			50 hour - inspection	
	15132	2	Valve sealing gasket	
	15130	1	Oil change-set : Sealings	
	15004	1	Fuel filter	
	15135	1	or Fuel filter Purolator	
	27003	3l	Engine oil	
	19013	1	Fibre - sealing ring	
	19033	1	Sealing ring for strainer (engine driven fuel pump)	
		10h	Expenditure of work	
			100 hour - inspection	
			Parts of 50 hour - inspection	
	15174	4	(if necessary) spark plug	
		12h	Expenditure of work	
			500 hour - inspection	
			Parts of 100 hour - inspection	
	15078	2	Cartridge for air filter	
	15072	2	Carburetor diaphragm	
	15116	2	Carburetor float valve	
	15129	1	Breaker point	
		20h	Expenditure of work	
			Installation additional metal fitting S819	
	12298	1	Additional metall fitting complete	820.1.58.00.000.0
		6h 40'	Expenditure of work	

HOFFMANN AIRCRAFT	ERSATZTEILEKATALOG H 36	Stand 1.87
	Werksinstandsetzung	Blatt 8.2

Lk-Nr.	Stck p. Einh.	Benennung	Teile-Nr. Abmessungen		
		Umbau elektr. Kraftstoffp. TM11			
15005	1	Umbausatz f. elektr. Kraftstoffpumpe			
	7h	Zeitaufwand			
	1	[illegible] Harz + Harte u. Gewebe			
		[illegible]			
		Umbau Tank TM 13			
15149	1	Umbausatz Tank TM13			
		Zeitaufwand			
		Umbau Gelenkkopf TM15/2			
11057	1	1 Satz Gelenkkopf Sonderausf.			
	1h	Zeitaufwand			
		Einbau Seitenruderscheit diff.			
12323	1	Seitenruderscheit kompl. diff	820.4.52.00.000.0		
	7h	Zeitaufwand			
		Montage elektr. Außenbordanschluß			
16109	1	Montagematerial elektr. Außenbordanschl.			
		Zeitaufwand			
		Montage elektr. Landescheinwerfer + Rollscheinw.			
16108	1	Montagematerial elektr. Landescheinw. + Rollscheinw.			
		Zeitaufwand.			
		ACL-Montage f. Rumpf oder HLW			
16107	1	Montagematerial ACL			
		Zeitaufwand.			
		Montage Pos-Beleuchtung in Flügel u. SR.			
16106	1	Montagesatz Pos.-Beleuchtung im Flügel u. SR.			
		Zeitaufwand			
		Montage Blitzlicht u. Pos-Licht in Flügel u. Pos.-Licht in SR.			
16105	1	Montagematerial Blitzlicht u. Pos.-Licht			
		Zeitaufwand			

Reference No	Order No	Parts per unit	Description	Part-No Dimensions
			Modification electr. fuel pump SB 11	
	15005	1	Modificationset f. electr. fuel pump	
		7h	Expenditure of work	
			+ epiresin, etc) + glas fibre layers.	
			Modification - fuel tank SB 13	
	15149	1	Modification set fuel tank SB 13	
			Expenditure of work	
			Modification - rod end bearing SB 15/2	
	11057	1	Set rod end bearing (special design)	
		1h	Expenditure of work	
			Modification - progressive tail wheel control	
	12323	1	Progressive tail wheel control complete	820.4.52.00.000.0
		7h	Expenditure of work	
			Installation - electr. outboard plug	
	16109	1	Assembly material for outboard plug	
			Expenditure of work	
			Installation landing + taxing light	
	16108	1	Assembly material for landing + taxing light	
			Expenditure of work	
			ACL - mounting on fuselage or HTS	
	16107	1	Assembly material ACL	
			Expenditure of work	
			Installation of position lights on wings and rudder	
	16106	1	Assembly material position lights	
			Expenditure of work	

Lk.-Nr.	Stck. p. Einh.	Benennung	Teile-Nr. Abmessungen
		Umbau auf Propeller Ho-V 62 R/L 160 BT (TM 20)	
15155	1	Prop. Ho-V 62 R/L 160 BT	
		Zeitaufwand	
		Umbau auf differenzierte (leichtgangigere) Propellerverstellung	
15148	1	Umbauset Prop-Verstellung diff.	
		Zeitaufwand	
		Umbau auf gefedertes Spornrad	
12330	1	Sporn, komplett mit Reifen u. Anlenkung	
		Zeitaufwand	

Reference No	Order No	Parts per unit	Description	Part-No Dimensions		
			Installation strobe lights and position lights on wings and pos-light on rudder			
	16105	1	Assembly material strobe lights + position lights			
			Expenditure of work			
			Mounting of propeller Ho-V 62 R/L 160 BT (SB 20)			
	15155	1	Propeller Ho-V 62 R/L 160 BT			
			Expenditure of work			
			Modification – differenciated propeller pitch control			
	15148	1	Modification set prop. pitch control			
			Expenditure of work			
			Modification – tail wheel, springy			
	12330	1	Tail wheel complete (fork, tire and control-arm)			
			Expenditure of work			

HOFFMANN AIRCRAFT	ERSATZTEILEKATALOG H 36	Stand 1.87
	V Flugzeugbaumaterial – Handelsware	Blatt 19.1

Lk-Nr	Stck p. Einheit	Benennung	Teile-Nr. Abmess. Norm
26454		Flugzeugsperrholz Sorte II	2mm
26451		Flugzeugsperrholz Sorte II	5mm
26455		Flugzeugsperrholz Sorte II	6mm
26452		Flugzeugsperrholz Sorte II	8mm
26453		Flugzeugsperrholz Sorte II	10mm
26251		Conticell C60	8mm
26254		Conticell C60	20mm
26252		Conticell C60	30mm
26253		Conticell C60	50mm
26255		Rohacell	3mm
26256		Rohacell	8mm
26301	1m²	Glasgewebe Finish	92110
26302	1m²	Glasgewebe Finish	92125
26304		Glasroving K43	
26303		Kohlefasergewebe	03040
26310		Abreißgewebe	30mm breite
26308		Abreißgewebe	50mm –"–
26311		Abreißgewebe	100mm –"–
23001	1kg	Epoxydharz L20	
23003		Härter langsam SL	
23002		Härter mittel VE 2856	
23004		Härter schnell VE 2723	
23010		Microballon	
23011		Baumwollflocken	
24081		Trennwachs 826F	
23013		Tixolock Sicherungsflüssigkeit rot	
23014		Plexiglaskleber	
24052		PE-Spachtel + Härter	
24014		2K-Füller weiß	

HOFFMANN AIRCRAFT

PARTS LIST H 36

Issue 1.87

Aeroplane building material

Reference No	Order No	Parts pa. Unit	Description	Part - No Dimensions
	26454		Plywood sort II	2mm
	26451		Plywood sort II	5mm
	26455		Plywood sort II	6mm
	26452		Plywood sort II	8mm
	26453		Plywood sort II	10mm
	26251		Conticell C60	8mm
	26254		Conticell C60	20mm
	26252		Conticell C60	30mm
	26253		Conticell C60	50mm
	26255		Rohacell	3mm
	26301		Rohacell	8mm
	26309	$1m^2$	Fibreglass cloth	92110
	26302	$1m^2$	Fibreglass cloth	92125
	26304		Fibreglass roving K43	
	26303		Carbon fibre cloth	03040
	26310		Tear-off textile	30mm wide
	26308		Tear-off textile	50mm wide
	26311		Tear-off textile	100mm wide
	23001	1kg	Epoxi-resin L20	
	23003		Hardener slow SL	
	23002		Hardener intermediate VE2896	
	23004		Hardener fast VE 2723	
	23010		Microballon	
	23011		Cotton fibres	
	24081		Wax 828F	
	23013		Tixolock, red laque for optical inspection	
	23014		Plexiglass cement	
	24052		PE-surfacer + härdener	

HOFFMANN AIRCRAFT	ERSATZTEILEKATALOG H 36	Stand. 1.87
	Flugzeugbaumaterial, Handelsware	Blatt 9.2

Lk.-Nr.	Stck p. Einh.	Benennung.	Teile-Nr. Abmess. Norm		
24074		2K-Lack verkehrsweiß	RAL 9016		
24040		2K-Lack blau	RAL 5012		
24037		2K-Lack spanschrot (Blut orange)	RAL 2002		
24064		Klarlack			
24024		2K-Härter extra-kurz			
24020		2K-Härter kurz			
24023		2K-Härter lang			
24019		2K-Verdünnung			
24103		Samtlack grau matt			
24104		Härter f. Samtlack			
20001		Stahldraht f. Bowdenzug	ϕ 1,4mm		
20002		Stahllitzenseil-Steuerseil	ϕ 3,2mm		
~~11001~~		~~Feder f. Fußmaschine~~	~~1,25 x 14 x 144~~		
~~11002~~		~~Feder f. Trimmung~~	~~120 x 19 x 2,8~~		
~~11003~~		~~Bremsklappenfeder~~	~~165 x 20 x 2,2~~		
~~11054~~		~~Spornradfeder-Haubentragarmfeder~~	~~586.44.0038~~		
~~11004~~		~~Querruderfeder~~	~~92 x 15 x 1,6~~		
11006		Schraubnippel f.	ϕ 1,4mm		
11010		Schraubnippel f. + r.	ϕ 1,4mm		
11008		Kausche	ϕ 3mm		
11009		Nicopress-Klemme	3,2mm		
11016		Camlock Haltescheibe			
11017		Camlock Haltenocke			
11018		Camlock Verschlußzapfen			
11019		Camlock Mutter			
11020		Camlock Verschlußzapfen mit Schlitz			
11038		Spannschloß mit Gabel	M5		
11039		Spannschloß mit Ring	M5		

HOFFMANN AIRCRAFT	PARTS LIST H 36	Issue 1.87
	Aeroplane building materials	Page 9.2

Reference No	Order No.	Parts per unit	Description	Part - No Dimensions
	24014		2-component - filler, white	
	24074		2-components Laque, white	RAL 9016
	24040		2-components Laque, blue	RAL 5012
	24037		2-component Laque, spanisch-red	RAL 2002
	24064		Clear varnish	
	24024		2-comp. hardener very fast	
	24020		2-comp. hardener fast	
	24023		2-comp. hardener slow	
	24019		2-comp. thinner	
	24103		Laque gray, velvety	
	24104		Hardener for velveby Laque	
	20001		Steel cable for bowden wire	Φ 1,4mm
	20002		Steel cable	Φ 3,2mm
	11006		Nipple f. (screwable)	for Φ 1,4mm - cable
	11010		Nipple f+r. (screwable)	for Φ 1,4mm cable
	11008		Loop for steel cable	Φ 3mm
	11009		Nicopress - clamp	Inner Φ 3,2mm
	11016		Camlock retaining washer	
	11017		Camlock receptacle	
	11018		Camlock wing type stud	
	11019		Camlock nut for receptacle	
	11020		Camlock slotted head stud	
	11038		Turnbuckle (barrel + 2 forks)	M5
	11039		Turnbuckle (barrel + 2 cable eyes)	M5
			Tubes, rods, steel sheets and Screws (aviation standard) on request.	

HOFFMANN AIRCRAFT	ERSATZTEILEKATALOG H 36	Stand 1. 87
	V Flugzeugbaumaterial, = Handelsware	Blatt. 9.3

Lk-Nr.	Stck p. Enh.	Benennung	Teile-Nr. Abmess. Norm		
		Rohre, Stangen und ~~Platten~~ Bleche aus Luftfahrtwerkstoffen sowie Luftfahrtnormschrauben auf Anfrage.			

Absender:

An

Fa. Hoffmann Aircraft

Richard Neutra-G. 5

1214 WIEN

AUSTRIA

Absender:

An

Fa. Hoffmann Aircraft

Richard Neutra-G. 5

1214 WIEN

AUSTRIA

Absender:

An

Fa. Hoffmann Aircraft

Richard Neutra-G. 5

1214 WIEN

AUSTRIA

Absender:

An

Fa. Hoffmann Aircraft

Richard Neutra-G. 5

1214 WIEN

AUSTRIA

BESTELLKARTE

Ich / Wir bestelle(n) zu Ihren Lieferbedingungen :

Menge	Lk.-Nr	Bezeichnung, Abmessung, etc.	Preis

Ort Datum Unterschrift

BESTELLKARTE

Ich / Wir bestelle(n) zu Ihren Lieferbedingungen :

Menge	Lk.-Nr	Bezeichnung, Abmessung, etc.	Preis

Ort Datum Unterschrift

BESTELLKARTE

Ich / Wir bestelle(n) zu Ihren Lieferbedingungen :

Menge	Lk.-Nr	Bezeichnung, Abmessung, etc.	Preis

Ort Datum Unterschrift

BESTELLKARTE

Ich / Wir bestelle(n) zu Ihren Lieferbedingungen :

Menge	Lk.-Nr	Bezeichnung, Abmessung, etc.	Preis

Ort Datum Unterschrift

HOFFMANN AIRCRAFT	ERSATZTEILEKATALOG H 36	Stand 1. 87
	Packzettel Fahrwerk kompl. m. Räder u. Bremsleitung Lackiert	Lk-Nr. 13053

Lk-Nr.	Stck. p. Einheit	Benennung.	Teile-Nr. Abmessungen.		
13066	1	Fahrwerksbügel, Lackiert	820.1.11.00.000.0		
12086	2	Rad, kompl. mit. Bremse u. Sattel	820.1.11.20.000.0		
12085	2	Bremsleitung komplett	820.1.11.20.001.0		
12084	2	Radachse kompl. mit Mutter u. Sicherung	820.1.12.06.000.0		
12250	2	Distanzscheibe f. Radachse	820.1.12.04.000.0		
19006	1	T-Fitting f. Bremsl.	1/4"		
10.725	24	Beilagscheiben	6x12x1 verz DIN 125		
10.728	8	Beilagscheiben	6x18x1,5 verz. DIN 134		
10607	8	Sechskantmutter, selbstsichernd	M6 LN 9348		
21025	2	Tritbschutz	820.1.11.01.102.0		
17012	2	Kabeltülle	Ø 10-12		
11021	4	Schelle f. Bremsleitung	12 H 4252		

HOFFMANN AIRCRAFT	ERSATZTEILEKATALOG H 36	Stand 1.87
	Packzettel Rad komplett mit Bremse u. Sattel	LK-Nr. 12086

Lk-Nr.	Stck f. Einh.	Benennung	Teile-Nr. Abmessungen.		
25004	1	Felge incl. Lager und Bremsscheibe			
25005	1	Reifenschlauch	380 x 150		
25006	1	Reifen	380 x 150		
12087	1	Radbefestigung m. Flansch f. Bremssattel	820.1.16.01.000.0		
12088	1	Distanzrohr f. Rad	820.1.16.02.000.0		
25007	1	Bremssattel	PIN 030-0090		
19003	1	90°-Fitting f. Bremssattel	1/4"		
10202	4	Sechskantschraube	M6 x 18, LN 9037		
10211	3	Sechskantschraube	M6 x 58, LN 9037		
10607	7	Sechskantmutter, selbstsichernd	M6, LN 9348		
10726	8	Beilagscheiben	6,4 x 12 x 1 DIN 125		
20010	1	Sicherungsdraht	ø 0,63mm		

HOFFMANN AIRCRAFT	ERSATZTEILEKATALOG H 36	Stand 1.87
	Packzettel Montagematerial f. Spornradgabel	Lk-Nr. 12 332

Lk-Nr.	Stck p. Einh.	Benennung	Teile-Nr. Abmessungen		
10607	4	Mutter selbstsichernd	M6 DIN 985 B.8		
10728	2.	Scheibe	6x18 DIN 134		
12141	2	Distanzbuchse	820.4.41.03.000.0		
10202	2	Schraube	M6 x 18 LN 9037		
12147	1	Anlenkung	820.4.41.02.000.0		
10644	1	Nutmutter	KM 4		
10801	1	Sicherungsring	MB 4		
11032	1	Oberes Lager	INA NKIA 5905 BNA		
12146	1	Distanzbuchse	820.4.36.01.000.0		
11030	1	Unteres Lager	INA NKX 30Z		
12145	1	Buchse	820.4.36.02.000.0		
10216	2	Schraube	M6 x 35 LN 9037		
10726	2	Scheibe	B 6,4 DIN 125		
12010	1	Lagerhülse	820.4.35.00.000.0		
	2	"	"		

HOFFMANN AIRCRAFT	ERSATZTEILEKATALOG H 36	Stand 1.87
	Packzettel Spornrad kompl. m. Rad u. Gabel, schmale Ausf.	Lk-Nr. 12126

Lk-Nr	Stck. p. Einh.	Benennung	Teile-Nr. Abmessungen		
12094	1	Spornradgabel	820.4.28.00.000.0		
25008	1	Leichtmetallfelge, incl. Lager	4"		
25009	1	Schlauch	280/250-4		
25010	1	Reifen	280/250-4		
12095	2	Alu-Buchsen	820.4.40.01.001.0		
10075	1	Schraube (Achse)	M10x140x105, 8.8 DIN931		
10609	1	Sechskantmutter selbstsichernd	M10, LN 9348		
10761	1	Beilagscheibe	10x21x2 verz.		

HOFFMANN AIRCRAFT	ERSATZTEILEKATALOG H 36	Stand 1.87
	Packzettel Spornrad kompl. mit Rad, breite Ausf.	Lk-Nr 12162

Lk-Nr.	Stck. p. Einh.	Benennung	Teile-Nr. Abmessungen.		
12160	1	Spornradgabel f. Rad 3.00-4	820.4.28.00.000.1		
25015	1	Spornrad, kompl. auf Felge montiert	3.00-4		
12163	2	Alu-Buchse f. Rad 3.00-4			
10074	1	Schraube (Achse)	M10 x 148 x 132, 8,8, DIN931		
10609	1	Sechskantmutter selbstsichernd	M10-, LN 9348		
10761	1	Bellagscheibe	10 x 21 x 2 verz.		

HOFFMANN AIRCRAFT	ERSATZTEILEKATALOG H 36	Stand 1.87
	Packzettel Spannrad auf Felge montiert (Reifen 3.00-4)	LK-Nr. 25015

LK-Nr.	Stck. p. Einh.	Benennung	Teile - Nr. Abmessungen		
25008	1	Felge f. Reifen 3.00-4	4"		
25022	1	Schlauch	3.00-4		
25014	1	Reifen	3.00-4		

HOFFMANN AIRCRAFT	ERSATZTEILEKATALOG H 36	Stand 1.87
	Packzettel Spornrad komplett mit Reifen u. Gabel mit Anlenkung	Lk-Nr. 12330

Lk-Nr.	Stck p. Einh.	Benennung	Teile-Nr. Abmessungen		
12293	1	Sporngabel (Oberteil, Unterteil, Bolzen)	820.4.50.00.000.0		
11086	2	Gummipuffer	Ø40x30		
10.053	2	Sechskantschrauben	M8x16, 8.8 DIN933		
10.747	4	Beilagscheibe	Ø 8,4 x 24x 1,5		
10.859	2	Spannstift	Ø5 x 26 DIN 1481		
10860	2	Spannstift	Ø3 x 26 DIN 1481		
20.010	1	Sicherungsdraht	Ø 0,63mm		
12093	1	Spornrad 280/250 m. Achse, Mutter u. Reifen	820.4.28.02.000.0		

HOFFMANN AIRCRAFT	ERSATZTEILEKATALOG H 36	Ausg. 1.87
	Packzettel Schraubbares Trimmgewicht	~~Blatt~~ Lk-Nr. 12 334

Lk-Nr.	Stck. p. Einh.	Benennung	Teile-Nr. Abmessungen		
12 336	1	Insertblech	820.1.62.02.000.0		
10,950	2	Kreuzgriff Kipp	M6×50 ähnl DIN 6335		
12 335	3	Trimmplatten	820.1.62.01.000.0		
		Harz, BW-Flocken, Gewebe 92125			

HOFFMANN AIRCRAFT	ERSATZTEILEKATALOG H 36	Stand 1.87
	Packzettel Zusatzbeschlag - TM19	Lk-Nr. 12298

Lk-Nr.	Stck. p. Einh.	Benennung.	Teile-Nr. Abmessungen		
12303	2	Vormontierter Zusatzbeschlag Rumpf (Lagerbock mit Befestigung, Haken, Klinke, 2 Zuhaltefedern f. Klinke, Paßstift, Halbrundnite)			
12308	1	Gewindestange	820.1.58.06.000.0		
13094	2	Kunstsoffklinkenaufsatz	820.1.58.04.001.0		
10640	2	Sechskant mutter M 10			
10799	2	Sicherungsblech m. 2 Lappen			
12300	2	Bolzen f. Zusatzbeschlag (Flügel)	820.2.58.01.000.0		
12301	2	Ring f. Zusatzbeschlag (Flügel)			
10392	4	Senkkopfschr. mit, Schlitz	M6 x 16 DIN 963		

HOFFMANN AIRCRAFT	ERSATZTEILEKATALOG H 36	Stand 1. 87.
	Packzettel Satz Tankumbau	Lk-Nr. 15149

Lk-Nr.	Stck. p. Einh.	Benennung.	Teile-Nr. Abmessungen		
15007	1	Kraftstofftank	820.5.12.00.000.1		
15091	1	Tankgeber VDO			
15088	1	Einbausatz f. Tankgeber VDO			
16025	1	Kraftstoffanzeiger VDO			
13602	2	GFK-Winkel	820.5.12.12.000.0		
23017	20g	Kontaktkleber	Pattex		
23001	100g	Epoxidharz	L20		
23002	27g	Härter	VE 2723		
23010	100g	Microballons			
	2	Rohacell 71	50×100×50 mm		
	3	Conticell 60	30×120×200mm		
10270	12	Einnietmuttern	M5		
10008	12	Sechskantschrauben	M5 ×20		
20010	20cm	Sicherungsdraht	Ø0,63 mm		
10719	12	Beilagscheibe	5,1×15×1,5		

HOFFMANN AIRCRAFT	ERSATZTEILEKATALOG H 36	Stand 1.87
	Packzettel Gelenkstangenkopf TM 15/2	Lk-Nr. 11057

Lk-Nr	Stck. p. Einh.	Benennung	Teile-Nr. Abmessungen		
11022	1	Gelenkstangenkopf. Sonderausf.			
10828	1	Paßscheibe	Dicke 0,1mm DIN 988		
10829	1	Paßscheibe	Dicke 0,15mm —"—		
10830	1	Paßscheibe	Dicke 0,2mm —"—		
10831	1	Paßscheibe	Dicke 0,25mm —"—		
10832	1	Paßscheibe	Dicke 0,3mm —"—		
10833	1	Paßscheibe	Dicke 0,5mm —"—		
10834	1	Paßscheibe	Dicke 1mm —"—		
10835	4	Paßscheibe	Dicke 1,2mm —"—		
12415	1	Hülse	820.3.14.01.000.0		
10825	1	Sicherungsscheibe	SKF Reihe MBO		

HOFFMANN AIRCRAFT	ERSATZTEILEKATALOG H 36	Stand. 1.87
	Packzettel Seitenruderscheit differenziert	LK-Nr. 12323

LK-Nr.	Stck. p. Einh.	Benennung	Teile-Nr Abmess. Norm
12320	1	Seitenruderscheit ~~differenziert~~	820.4.52.02.000.1
12321	1	Lagerflansch ~~f. SR-Scheit diff~~	820.4.52.03.000.1
12326	1	Lagerhülse ~~f. SR Scheit diff~~	820.4.52.04.000.1
12324	2	Rolle ~~f. SR Scheib diff.~~	820.4.52.05.000.0
12322	2	Blechbügel ~~f. SR Scheit diff.~~	820.4.52.06.000.0
12321	4	Flansch f. ~~SR Scheib diff.~~	820.4.52.07.000.0
12030	1	Lagerbock ~~f. SR. Scheit diff.~~	820.4.34.00.000.1
12032	1	Stütze ~~f. SR Scheit diff~~ rechts	820.4.34.02.000.1
12031	1	Stütze ~~links f. SR Scheit diff.~~	820.4.34.01.000.1
10911	8	Blindniete Flachrundkopf ~~f. SR-Scheit diff.~~	Ø4×10
10225	4	Sechskantschraube ~~f. SR Scheit diff~~	M6×42 LN 9037
10393	2	Senkkopfschraube ~~f. SR Scheit diff~~	M6×20 DIN 963
10203	4	Sechskantschraube ~~f. SR Scheit diff.~~	M6×23 LN 9037
10060	1	Sechskantschr. ~~f. SR Scheit diff~~	M8×35 DIN 931-10.9
10204	4	Sechskantschr. ~~f. SR Scheib diff.~~	M6×26 LN 9037
10732	2	Beilagscheibe ~~f. SR Scheit diff~~	10×21×2 DIN 125
10729	10	Beilagscheibe verz. ~~f. SR Scheit diff~~	6,4×27×1,5 DIN 434
10725	6	Beilagscheibe ~~f. SR Scheit diff.~~	6,4×12,5×1,6 DIN 1251
10747	2	Beilagscheibe ~~f. SR Scheit diff.~~	8,4×24×1 DIN 434
10731	1	Beilagscheibe ~~f. SR Scheit diff.~~	8,4×18×2 DIN 434
10728	2	Beilagscheibe ~~f. SR Scheit diff.~~	6,4×18×1,5 DIN 434
10607	14	Mutter selbstsichernd ~~f. SR Scheit~~	M6 LN 9348
10609	1	Mutter selbstsichernd ~~f. SR Scheit~~	M10 LN 9348
10608	1	Mutter selbstsichernd ~~f. SR Scheit~~	M8 LN 9348
12327	1	Hülse ~~f. SR Scheib diff~~	Ø10×1×13
12033	6	Hülse ~~f. SR Scheit diff~~	Ø8×1×7
10852	2	Spannstift Ø2×8	Ø2×10 DIN 1481

HOFFMANN AIRCRAFT	ERSATZTEILEKATALOG H 36	Stand 1.87
	Packzettel Elektr. Außenbordanschluß	Lk-Nr. 16109

Lk-Nr.	Stck p. Einh	Benennung	Teile-Nr. Abmessungen		
17057	1	Elektr. Außenbordstecker	Bosch 0352 220 001		
17027	3 m	Kabel	AN 10 LN 9251		
10387	3	Senkkopfschrauben m. Schlitz	M5 x 30		
10606	3	Sechskantmuttern selbstsichernd	M5		
		div. Befestigungsmaterial ev. Stecker.			

HOFFMANN AIRCRAFT	ERSATZTEILEKATALOG H 36	Stand 1.87
	Packzettel Teile Landescheinwerfer + Rollscheinw.	Lk-Nr. 16008

Lk-Nr.	Stck f. Einh.	Benennung	Teile-Nr. Abmessungen
16035	2	Landescheinwerfer bzw Rollscheinw.	
16034	2	Halterung f. Landscheinw. bzw. Rollschein w.	820.5.36.00.000.0
12242	6	Insert. f. Landescheinwerferbefestigung	820.5.18.00.000.0
11088	6	Feder f. Scheinwerfer bef.	820.5.18.01.000.0
10605	6	Stopmutter	M 4
10705	6	Beilagscheibe	4,3 x 10 x 0,8 DIN 134
17028	9m	Kabel	AN 16
17058	2	Flachstecker	RA 65 AMP
17062	2	Ringzungen	RAS 5, AMP
17069	4	Ringzungen	RCS 4, AMP
17071	2	Kippschalter	
16041	2	Überstromschutzschalter 10A	
17004	3m	Scheuerschutzspirale klein	
		div. Befestigungsmaterial	

HOFFMANN AIRCRAFT	ERSATZTEILEKATALOG H 36	Stand 1.87
	Packzettel: Blitzlicht + Poslicht in Flugelspitzen + Pos-Licht in Seitenruder	Lk-Nr. 16105

Lk-Nr	Stck p. Einh.	Benennung	Teile-Nr. Abmessungen -			
16048	1	Strobe Beacon grün	A 650 PG 14			
16049	1	Strobe Beacon rot	A 650 PR 14			
16082	2	Strobe Beacon PG+RR A650 Gcber				
17071	1	Kippschalter	15 A			
16040	1	Überstromschutzschalter	6 A			
16051	1	Pos-Licht weiß	A555-14V			
17049	6	Rundhülse	ϕ 4mm			
17065	6	Rundstecker	ϕ 4mm			
17062	3	Ringzunge	RAS 5			
17061	6	Ring zunge	RAS 4			
17004	0,5m	Scheuerschutzspirale				
17028	53m	Kabel	AN 16			
		div. Befestigungsmaterial ev. Stecker				

HOFFMANN AIRCRAFT	ERSATZTEILEKATALOG H 36	Stand 1.87
	Packzettel Pos.-Beleuchtung in Flügelspitze Links u. rechts + Seitenruder	Lk-Nr. 16106

Lk-Nr.	Stck. p. Einh.	Benennung	Teile-Nr. Abmessungen
16051	1	Pos-Licht weiß	A555-14V
16052	1	Pos-Licht rot	W 1285 PR
16053	1	Pos-Licht grün	W 1285 PG
17071	1	Kippschalter	15A
16040	1	Überstromschutzschalter	6A
17049	6	Rundhülse	ϕ4mm
17065	6	Rundstecker	ϕ4mm
17062	3	Ringzunge	RAS 5
17061	6	Ringzunge	RAS 4
17004	0,5m	Scheuerschutzspirale	
17028	17m	Kabel	AN 16
		div. Befestigungsmaterial div. Stecker.	

HOFFMANN AIRCRAFT	ERSATZTEILEKATALOG H 36	Stand 1.87
	Packzettel ACL-Montagesatz für Rumpf oder HLW	Lk-Nr. 16107

Lk-Nr.	Stck. f. Einh.	Benennung	Teile-Nr. Abmessungen.
16058	1	ACL	HRDF-14
17071	1	Kippschalter	15A
16070	1	Überstromschutz	3,5A
17049	2	Rundhülse	⌀ 4mm
17065	2	Rundstecker	⌀ 4mm
17062	1	Ringzunge	RAS 5 AMP
17058	5	Flachstecker	RA 63 AMP
17017	10	Kabelbinder klein	
17089	3cm	Schrumpfschlauch	⌀ 3mm
(17088)	2cm	Schrumpfschlauch	⌀ 6mm (⌀ 8mm)
17004	0,5m	Scheuerschutzspirale klein	
13604	1	ACL-Gehäuse GFK	
14425	2	Hölzer f. ACL-Gehäuse	
16038	1	Flansch f. ACL-Gehäuse	
17028	19m	Bei HLW-Montage: Kabel	AN 16
17028	3m	Bei Rumpf-Montage: Kabel	AN16
		div. Befestigungsmaterial, Harz.	
16057		wahlweise statt 16058 (ACL HRDF-14) ACL	SADF-14

ACL-Gehäuse kompl. 16095

HOFFMANN AIRCRAFT	ERSATZTEILEKATALOG H 36	Stand 1.87
	Packzettel Umbauset Prop.-Verstellung diff.	EK-Nr. 15148

LK-Nr.	Stck. p. Einh.	Benennung	Teile-Nr. Abmessungen		
15138	1	Lagerbock	820.5.42.01.000.0		
15139	1	Hebel	820.5.42.02.000.0		
10050	1	Sechskantschraube	M8 x 40 DIN 931		
10608	1	Sechskantmutter selbstsichernd	M8 LN 9348		
10731	1	Scheibe	B 8,4 DIN 134		
10.025	2	Sechskantschraube	M6 x 30 DIN 931-8.8		
10607	4	Sechskantmutter selbstsichernd	M6 LN 9348		
10726	4	Scheibe	B 6,4 DIN 125		
10202	2	Sechskantschraube	M6 x 18 LN 9037		
15140	1	Distanzbuchse	820.5.42.01.010.0		
10729	2	Scheibe	B 6,4 x 27 x 1,5		
11008	2	Kausche			
11009	2	NICOPRESS-Klemme	3,2mm		
20002	0,5m	Stahllitzen-Steuerungsseil	ø3,2mm		

ERSATZTEILE - KATALOG

A-1214 Wien/Austria,
Richard Neutra-Gasse 5,
Postfach 100,
Telefon: (0 22 2)
25 36 91, 25 36 95,
Telex: 112 820 HAC

Bankverbindung:
CA Wien,
Kto. Nr. 0342-30581/00
BLZ 11000

Anzahl der gültigen Seiten
Number of valid pages

Änderung Nr.
Change No

Deckblatt
Cover

R.1 – R.2
S.1
E.1
I.1
1.1 – 1.□
1.□, Leerseite (blank page)
2.1 – 2.□
2.□, Leerseite (blank page)
3.1 – 3.□
3.□, Leerseite (blank page)
4.1 – 4.□
4.□, Leerseite (blank page)
5.1 – 5.□
5.□, Leerseite (blank page)
6.1 – 6.□
6.□, Leerseite (blank page)
7.1 – 7.□
7.□, Leerseite (blank page)
8.1 – 8.□
8.□, Leerseite (blank page)
9.1 – 9.□
9.□, Leerseite (blank page)

Revisionsübersicht / List of revisions	R.1 – R.2
Anzahl der gültigen Seiten / Number of valid pages	S.1
Einleitung und Hinweise für den Benützer / Preface and instructions for the user	E.1
Inhaltsübersicht / List of contents	I.1
Tragwerk / Maine plane structure	1.1 – 1.□
Rumpf / Fuselage	2.1 – 2.□
Leitwerk / Tail unit	3.1 – 3.□
Fahrwerk / Landing gear	4.1 – 4.□
Steuerwerk / Flight control system	5.1 – 5.□
Triebwerk / Power unit	6.1 – 6.□
Ausrüstung / Equipment	7.1 – 7.□
Standardausrüstung / Standard equipment	7.1 – 7.□
Sonderausrüstung / Extra equipment	7.□ – 7.□
Bordelektrik / Electric equipment	7.□ – 7.□
Werksinstandsetzung / Service and inspection	8.1 – 8.□
Flugzeugbaumaterial – Handelsware / Aeroplane building materials	9.1 – 9.□

HOFFMANN AIRCRAFT	ERSATZTEILEKATALOG H 36	Ausg. 1.87
	Revisionsübersicht für Ersatzteile List of revisions for parts	Blatt R-1

	Seite Page	Ausg. Issue	Lk-Nr. Order-No.	Änderung Change von from	 auf to	Bemerkung Annotation	

Der vorliegende Ersatzteilkatalog für die H 36 Dimona ist als Hilfe für Wartungs- bzw. Nachrüstarbeiten innerhalb und außerhalb des Herstellerbetriebes gedacht.[1)] Gleichzeitig gibt er eine Übersicht über die wesentlichen ORIGINAL Dimona-Ersatzteile und Zusatzausrüstung.
Bei der Erstellung wurde Wert auf möglichst kompaktes Format und übersichtliche Zuordnung der Einzelteile zu Baugruppen (z.B. Triebwerk, Fahrwerk u.s.w.)geachtet
Aus diesem Grunde wurden nur die notwendigsten, sinnvoll nachrüstbar erscheinenden Teile im Katalog aufgenommen und gemäß ihrer Zuordnung mit Positionsnummern versehen, um ein Auffinden der auf den Zeichnungen dargestellten Teile im Katalog zu erleichtern.
Für Ihre Bestellung bitten wir Sie die beigelegten Bestellkarten zu verwenden und mit Lk. Nr(= Bestell Nr.) und, um Verwechslungen zu vermeiden, mit der Bezeichnung der Teile incl. Teile-Nr., Abmessungen,Material,etc. zu versehen.
Artikel ohne Lk.-Nr. sind durch Angabe der Bezeichnung incl. Teile Nr., Material, Abmessungen zu bestellen.
Ist ein Ersatzteil nicht im Katalog enthalten bzw. bestehen Zweifel an der Identität desselben, wird um Rücksprache gebeten.
In jedem Falle sind wir bemüht auch solche Teile nach Möglichkeit zu beschaffen.

Anm 1) Es wird darauf hingewiesen, daß für die Durchführung von Wartungs-, Nachrüst- und Reparaturarbeiten die luftfahrtrechtlichen Voraussetzungen gegeben sein müssen.
Im Zweifelsfalle ist der Hersteller zu Rate zu ziehen.

HOFFMANN AIRCRAFT	ERSATZTEILEKATALOG H.36	Ausg. 1.87
	Übersicht Baugruppen View Assembly groups	Blatt -

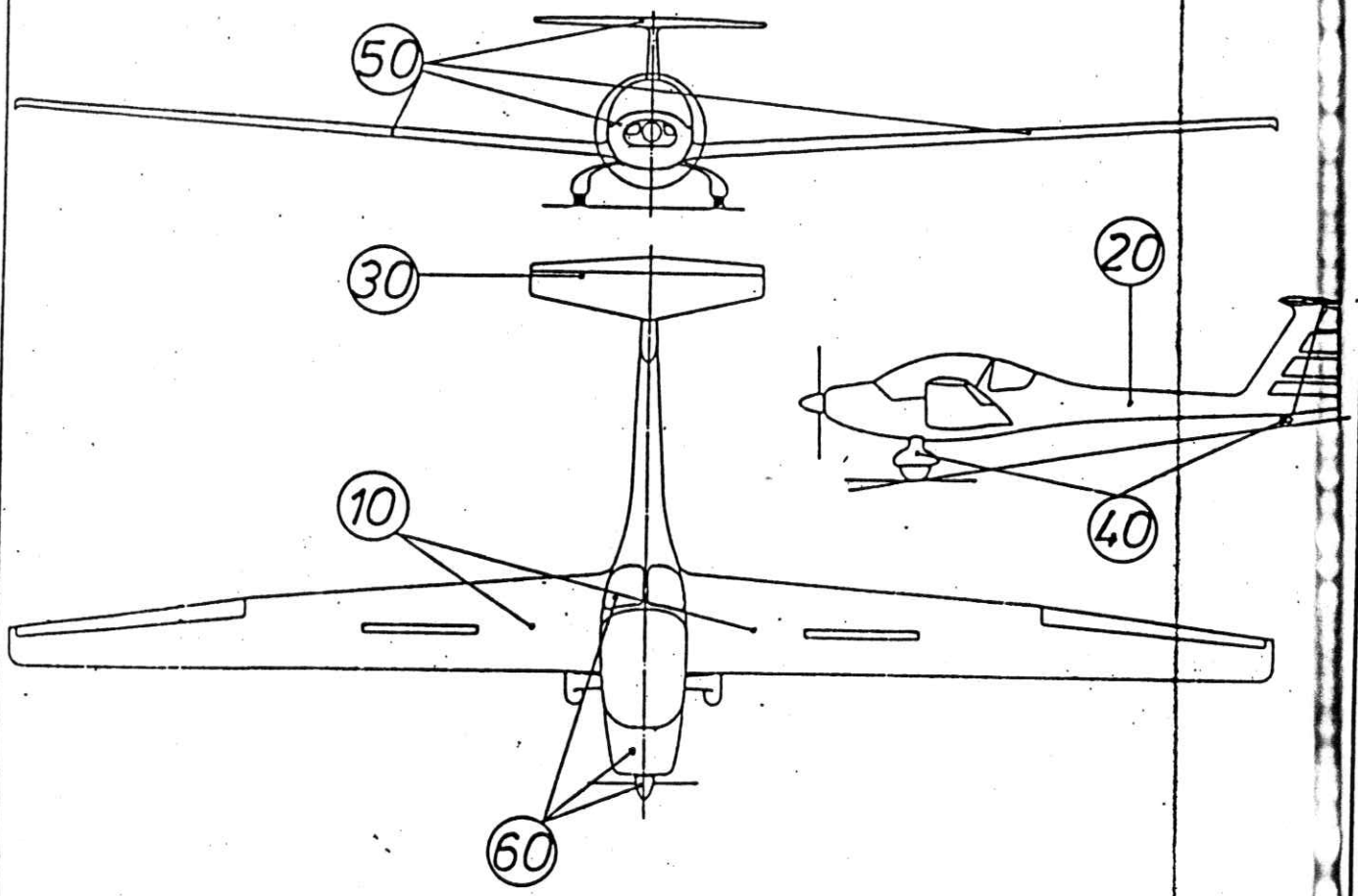

Baugruppe / Assembly group

10 Tragwerk
Main plane structure

20 Rumpf
Fuselage

30 Leitwerk
Tail unit

40 Fahrwerk
Landing gear

50 Steuerwerk
Flight control system

60 Triebwerk
Power unit

70 Standardausrüstung
Standard equipment
Sonderausrüstung
Extra equipment
Bordelektrik
Electric equipment

80 Werksinstandsetzung
Service and Inspection

90 Flugzeugbaumaterial
Aeroplane building materials

HOFFMANN AIRCRAFT	ERSATZTEILEKATALOG H 36	Stand. 1.87
	Tragwerk	Blatt 9.1

	Lk-Nr.	Stck. p. Einheit	Benennung	Teile-Nr. Abmessungen.		
1.0.00	13201	1	Flügel li. komplett mit Querruder und Bremsklappe, lackiert		–	
.2.0.00	13202	1	Flügel re. komplett mit Querruder u. Bremsklappe, lackiert		–	
1.0.01	13220	1	Flügel li mit Beschlägen und Bremsklappe, lackiert (ohne QR).		–	
2.0.01	13221	1	Flügel re. mit Beschlägen und Bremsklappe, lackiert (ohne QR.)		–	
1.0.02	13217	1	Flügel li. mit Beschlägen (ohne QR, BK), unlackiert		–	
.2.0.02	13218	1	Flügel re. mit Beschlägen (ohne QR, BK), unlackiert		–	
1.1.1.00	13211	1	Querruder mit Beschlägen, unlackiert links.		–	
1.2.1.00	13212	1	Querruder mit Beschlägen, unlackiert rechts.		–	
.1.1.00	13.222	1	Querruder mit Beschlägen, lackiert, links		–	
.2.1.00	13 223	1	Querruder mit Beschlägen, lackiert, rechts		–	
.00	13250	1	Bremsklappe, vormontiert, unangepaßt, links + Montage-Material		–	
1.2.3.00	13251	1	Bremsklappe, vormontiert, unangepaßt rechts + Montage-Material		–	
.0.3.01	11003	1	Bremsklappenfeder		–	
.0.001	14.253	1	Plexiglasfenster f. Flügel		–	
	~~12215~~	~~1~~	~~QR-Stoßstange L= 130mm~~	~~820.4.05.01.000.0~~		
	~~12216~~	~~1~~	~~QR-Stoßstange L= 5670mm~~	~~820.4.05.02.001.0~~		
	~~12211~~	~~1~~	~~BK-Torsionswelle~~	~~820.2.14.00.000.0~~		
0.0.02	12.201	1	Teleskopstange kompl.	820.2.06.00.000.0	–	

HOFFMANN AIRCRAFT	PARTS LIST H 36	Issue 1. 87
	Main plane structure	Page 1.1

REFERENCE No.	ORDER No.	Parts per Unit	DESCRIPTION	Part No. / dimensions		
1.1.0.0.0	13201	1	Left wing complete, with aileron and spoiler, lagquered			
1.2.0.00	13202	1	Right wing complete, with aileron and spoiler, lagquered			
1.1.0.01	13220	1	Left wing with metal fittings and spoiler, lagquered (without aileron)			
1.2.0.01	13221	1	Right wing with metal fittings and spoiler, lagquered (without aileron)			
1.1.0.02	13217	1	Left wing with metal fittings, (without aileron and spoiler) not lagquered			
1.2.0.02	13218	1	Right wing with metal fittings, (without aileron and spoiler) not lagquered			
1.1.1.00	13211	1	Left aileron with metall fittings, not lagquered			
1.2.1.00	13212	1	Right aileron with metal fittings, not lagquered.			
1.1.1.00	13222	1	Left aileron with metal fittings, lagquered			
1.2.1.00	13223	1	Right aileron with metal fittings, lagquered			
1.1.3.00	13250	1	Left spoiler prefixed, not adapted + assembly material			
1.2.3.00	13251	1	Right spoiler prefixed, not adapted + assembly material.			
1.0.3.01	11003	1	Spring for spoiler.			
1.0.0.01	14253	1	Inspection window for wing			
1.0.0.02	12201	1	Telescopic rod complete	820.2.06.00.000.0		

HOFFMANN AIRCRAFT	ERSATZTEILEKATALOG H 36	Ausg. 1. 87
	Übersicht Flügel View wing	Blatt 1.2

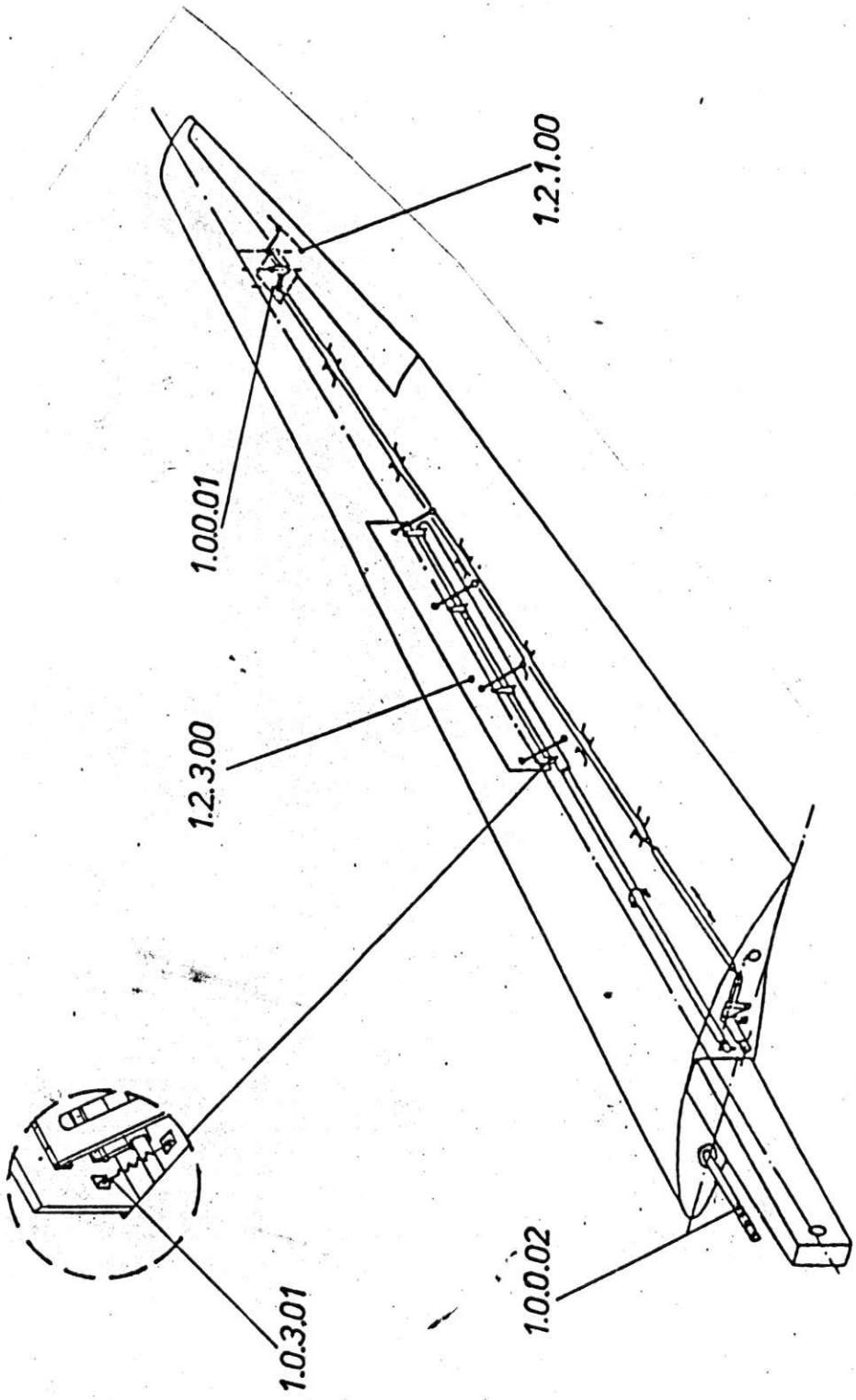

HOFFMANN AIRCRAFT	ERSATZTEILEKATALOG H 36	Stand 1. 87
	Rumpf.	Blatt 2.1

	Lk.-Nr.	Stck. A Einh.	Benennung	Teile -Nr. Abmessungen		
0.01 2.	13004	1	Ringspant 1	820.1.40.01.000.1		
0.02	13005	1	Ringspant 2	820.1.40.02.000.1		
.0.03	13006	1	Ringspant 3	820.1.40.03.000.1		
.0.04	13007	1	Ringspant 4	820.1.40.04.000.1		
.0.05	13008	1	Ringspant 5	820.1.40.05.000.1		
2.0.06	13009	1	Ringspant 6	820.1.40.06.000.1		
2.0.07	13022	1	Motorhaube links, unlackiert	820.1.40.21.000.1		
2.0.08	13023	1	Motorhaube rechts, unlackiert	820.1.40.20.000.1		
.2.0.09	15095	1	Textilklebeband f. Motorhaubendeckel			
2.0.10	11018	4	Camlock Verschlußzapfen			
2.0.11	11020	4	Camlock Verschlußzapfen mit Schlitz			
.2.0.12	11017	4	Camlock Haltenocke			
.2.0.13	11016	4	Camlock Haltescheibe			
.2.0.14	11019	4	Camlock Mutter			
.2.0.15	13093	1	Motorhaubenträger mit Lüftungsschacht	820.1.40.19.000.2		
.2.0.16 *	13043	1	Motorjalousie, lackiert	820.1.40.23.000.0		
1. .0.00	13060	1	Rumpf, rohbauferbig, mit sämtl. Beschlägen, komplett verkabelt, unlackiert	820.1.00.00.000.0		
.0.01	14049	1	Plexiglashaube f. Werknummern bis 36220	820.1.32.00.010.0		
.0.03	14053	1	Leiste rechts oben oder links unten f. 14049			
.0.05	14054	1	Leiste li oben oder rechts unten f. 14049			
.0.07	14050	1	Seitenfenster rechts bis WNr. 36220	820.1.32.00.012.0		
.0.09	14051	1	Seitenfenster links bis WNr. 36220	820.1.32.00.011.0		
1.0.11	14092	1	Verschließbares Schiebefenster rechts f. WNr. bis 36220	820.1.45.00.310.0		
1.0.13	14094	1	Verschließbares Schiebefenster links f. WNr. bis 36220	820.1.45.00.311.0		

* Zusatzbeschlag auf 2. Seite hier anschließen ebenso Teile von Seite 3

HOFFMANN AIRCRAFT	ERSATZTEILEKATALOG H 36	Stand. 1.87
	Rumpf	Blatt 2.2

	Lk-Nr.	Stck f. Einb.	Benennung	Teile-Nr. Abmessungen		
1.0.15	14097	1	Schiebefenster ohne Ausstellfenster rechts f. WNr. bis 36220			
1.0.17	14098	1	Schiebefenster ohne Ausstellfenster links f. WNr. bis 36220.			
1.0.19	14091	1	Schiebefenster mit Ausstellfenster rechts f. WNr. bis 36220			
1.0.21	14093	1	Schiebefenster mit Ausstellfenster links f. WNr. bis 36220			
1.0.02	14110	1	Plexiglashaube f. WNr. ab 36227	820.1.45.00.300.0		
1.0.04	14.111	1	Schiebefenster ohne Ausstellfenster, rechts ab WNr. 36227	820.1.45.00.310.0		
1.0.06	14.112	1	Schiebefenster ohne Ausstellfenster, links ab WNr. 36227	820.1.45.00.311.0		
1.0.08	14.113	1	Schiebefenster mit Ausstellfenster, rechts ab WNr. 36227	820.1.45.00.312.0		
1.0.10	14.114	1	Schiebefenster mit Ausstellfenster, links ab WNr. 36227	820.1.45.00.313.0		
1.0.12	14115	1	Fensterschiene re. oben od. li unten ab WNr. 36227	820.1.45.00.314.0		
1.0.14	14.116	1	Fensterschiene li oben od. re. unten ab WNr. 36227.	820.1.45.00.315.0		
1.0.16	13.098	1	Haubenrahmenabdeckung rechts ab WNr. 36227	820.1.45.02.320.0		
1.0.18	13.099	1	Haubenrahmenabdeckung links ab WNr. 36227	820.1.45.01.320.0		
.0.17	12.298	1	Zusätzbeschlag komplett.	820.1.58.00.00000.0		
	~~15007~~	~~1~~	~~Kraftstofftank Alu~~	~~820.5.12.00.000.1~~		
	15131	1	Kraftstofftank Alu kompl. m. Geber			
	15149	1	Umbausatz Tank TM 13			
	15090	1	Tankgeber Motometer			
	15091	1	Tankgeber VDO			
	15088	1	Einbausatz f. Tankgeber VDO			
	15089	var.	Beilage f. Tankgeberverschraubung	820.5.12.27.000.0		
	15059	1	Tankdeckel nicht verschließbar			
	15104	1	Tankdeckel verschließbar			
	15003	1	Flansch f. Tankdeckel / Tankstutzen umgebaut	820.5.12.25.000.0		

HOFFMANN AIRCRAFT	PARTS LIST H 36	Issue 1. 87
	Fuselage	Page 2.2

Reference No.	Order No.	Parts Per Unit	Description	Part - No. Dimensions		
2.1.0.11	14092	1	Lockable sliding window right for. SNo's up to 36220	820.1.45.00.310.0		
2.1.0.13	14094	1	Lockable sliding window left for. SNo's up to 36220	820.1.45.00.311.0		
2.1.0.15	14097	1	Sliding window without/ventipane right for SNo's up to 36220			
2.1.0.17	14098	1	Sliding window without ventipane Left for SNo's up to 36220			
2.1.0.19	14091	1	Sliding window with ventipane right for SNo's up to 36220			
2.1.0.21	14093	1	Sliding window with ventipane Left for SNo's up to 36220			
2.1.0.02	14110	1	Canopy for SNo's from 36227 up	820.1.45.00.300.0		
2.1.0.04	14111	1	Sliding window without ventipane right for SNo's from 36227 up.	820.1.45.00.310.0		
2.1.0.06	14112	1	Sliding window without ventipane Left for SNo's from 36227 up	820.1.45.00.311.0		
2.1.0.08	14113	1	Sliding window with ventipane right for SNo's from 36227 up	820.1.45.00.312.0		
2.1.0.10	14114	1	Sliding window with ventipane Left for SNo's from 36227 up	820.1.45.00.313.0		
2.1.0.12	14115	1	Window guide rail top right or bottom Left for SNo's from 36227 up	820.1.45.00.314.0		
2.1.0.14	14116	1	Window guide rail top Left or bottom right for SNo's from 36227 up	820.1.45.01.320.0		
2.1.0.16	13098	1	Canopy frame cover right for SNo's from 36227 up	820.1.45.02.320.0		
2.1.0.18	13099	1	Canopy frame cover Left for SNo's from 36227 up	820.1.45.01.320.0		

HOFFMANN AIRCRAFT	ERSATZTEILEKATALOG H 36	Stand 1.87
	Rumpf	Blatt 2.3

	Lk-Nr.	Stck f. Einh.	Benennung	Teile-Nr. Abmessungen		
2.0.18	13049	1	Batteriekasten	820.1.40.12.000.0		
2.0.19	13038	1	Batteriekastendeckel	820.1.40.13.000.0		
2.0.20	13037	1	Gerätepilzabdeckung.	820.1.28.01.000.1		
2.0.21	13046	1	Bremsflüssigkeitsbehälterabdeckung	820.1.40.24.000.0		
2.0.22	10252	2	Hauptbolzen-Innensechskantschraube	M8 x 44		
2.0.23	12098	2	Hauptspantbuchse	820.1.15.05.000.2		
2.0.24	12149	1	Sicherungsnadel f. Hauptbolzen	820.1.15.02.000.0		
2.0.25	12310	1	Lautsprecherbefestigung Alu	820.1.59.00.000.0		
2.0.26	11054	2	Haubenbragarmfeder			

HOFFMANN AIRCRAFT

PARTS LIST H 36

Issue 1.87

Fuselage

Reference No	Order No.	Parts P. Unit	Description	Part-No Dimensions
2.2.0.18	13049	1	Battery box	820.1.40.12.000.0
2.2.0.19	13038	1	Battery box lid	820.1.40.13.000.0
2.2.0.20	13037	1	Instrument panel cover	820.1.28.01.000.1
2.2.0.21	13046	1	Brake fluid tank. cover	820.1.40.24.000.0
2.2.0.22	10252	2	Main bolt - hexagon socket head cap screw	M8 x 44
2.2.0.23	12098	2	Main bulkhead bushing	820.1.15.05.000.2
2.2.0.24	12149	1	Securing-pin for main bolts	820.1.15.02.000.0
22.0.25	12310	1	Loudspeaker mounting Alu	820.1.59.00.000.0
2.2.0.26	11054	2	Spring for side - canopy support	

HOFFMANN AIRCRAFT	ERSATZTEILEKATALOG H 36	Ausg. 1.87
	Übersicht Rumpf View fuselage	Blatt 2.4

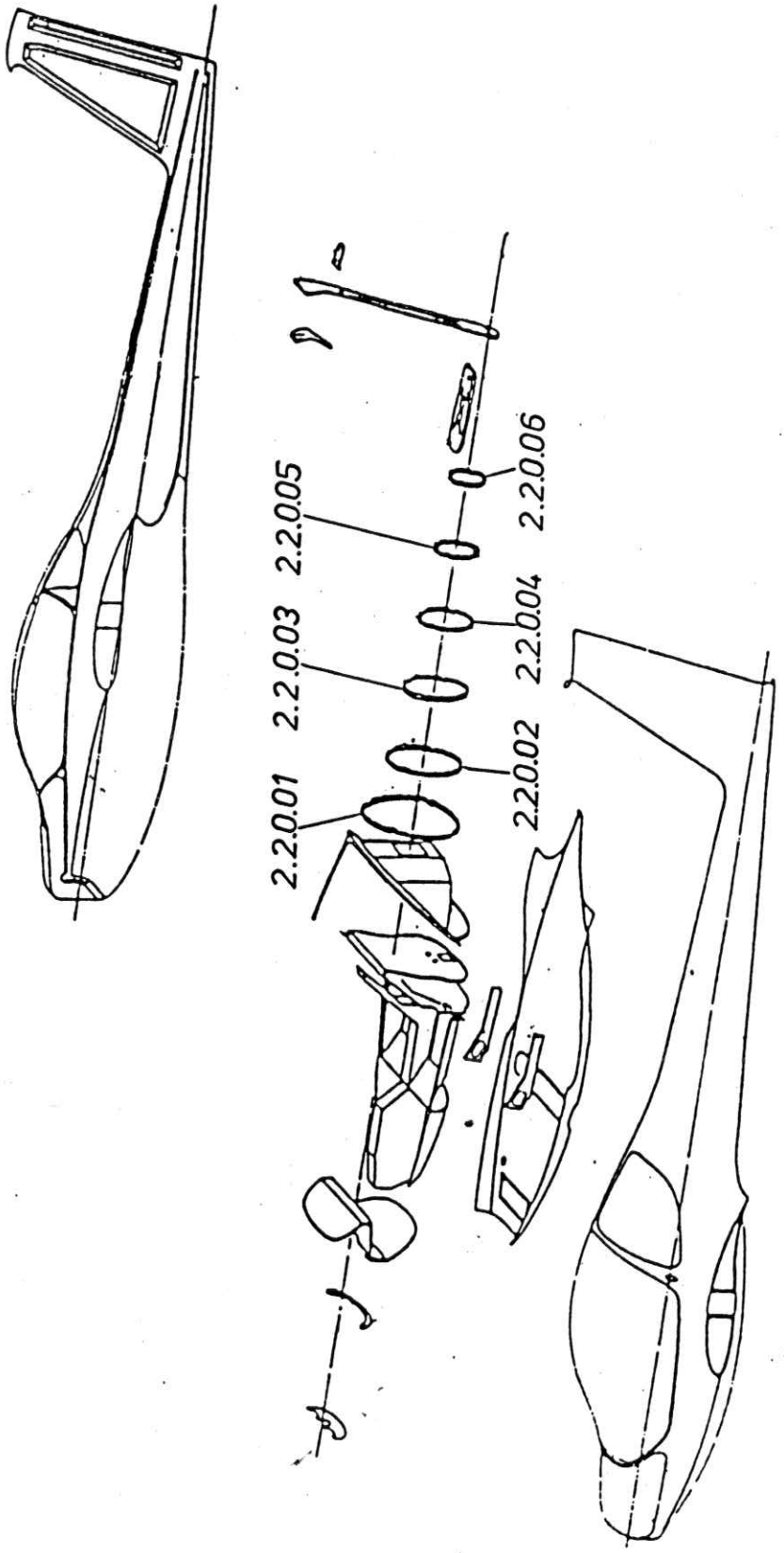

HOFFMANN AIRCRAFT	ERSATZTEILEKATALOG H 36	Ausg. 1.87
	Übersicht Kabinenhaube, alte Ausführung View canopy, old version	Blatt 2.5

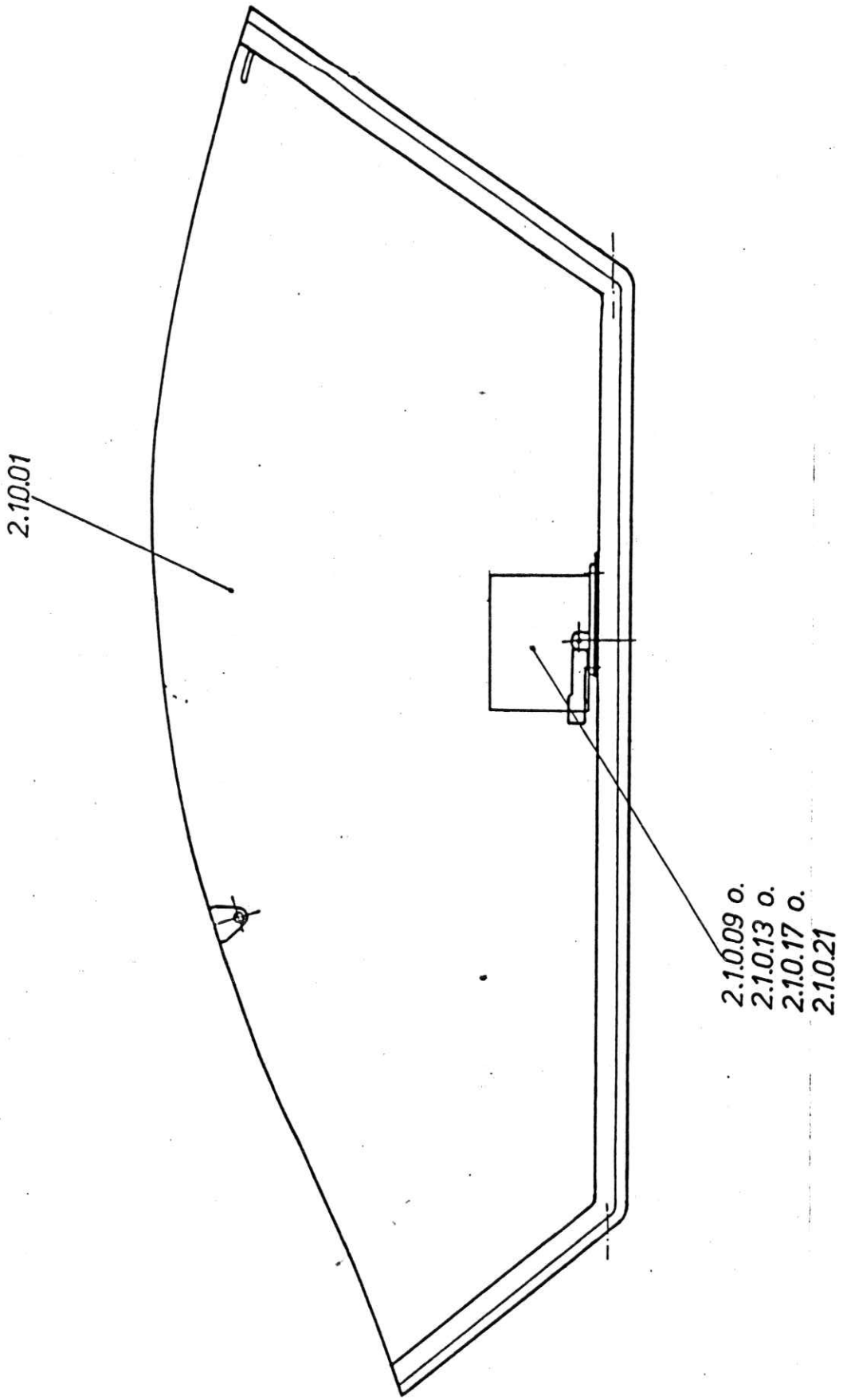

HOFFMANN AIRCRAFT	ERSATZTEILEKATALOG H 36	Ausg. 1.87
	Übersicht Kabinenhaube, neue Ausführung View canopy, modified version	Blatt 2.6

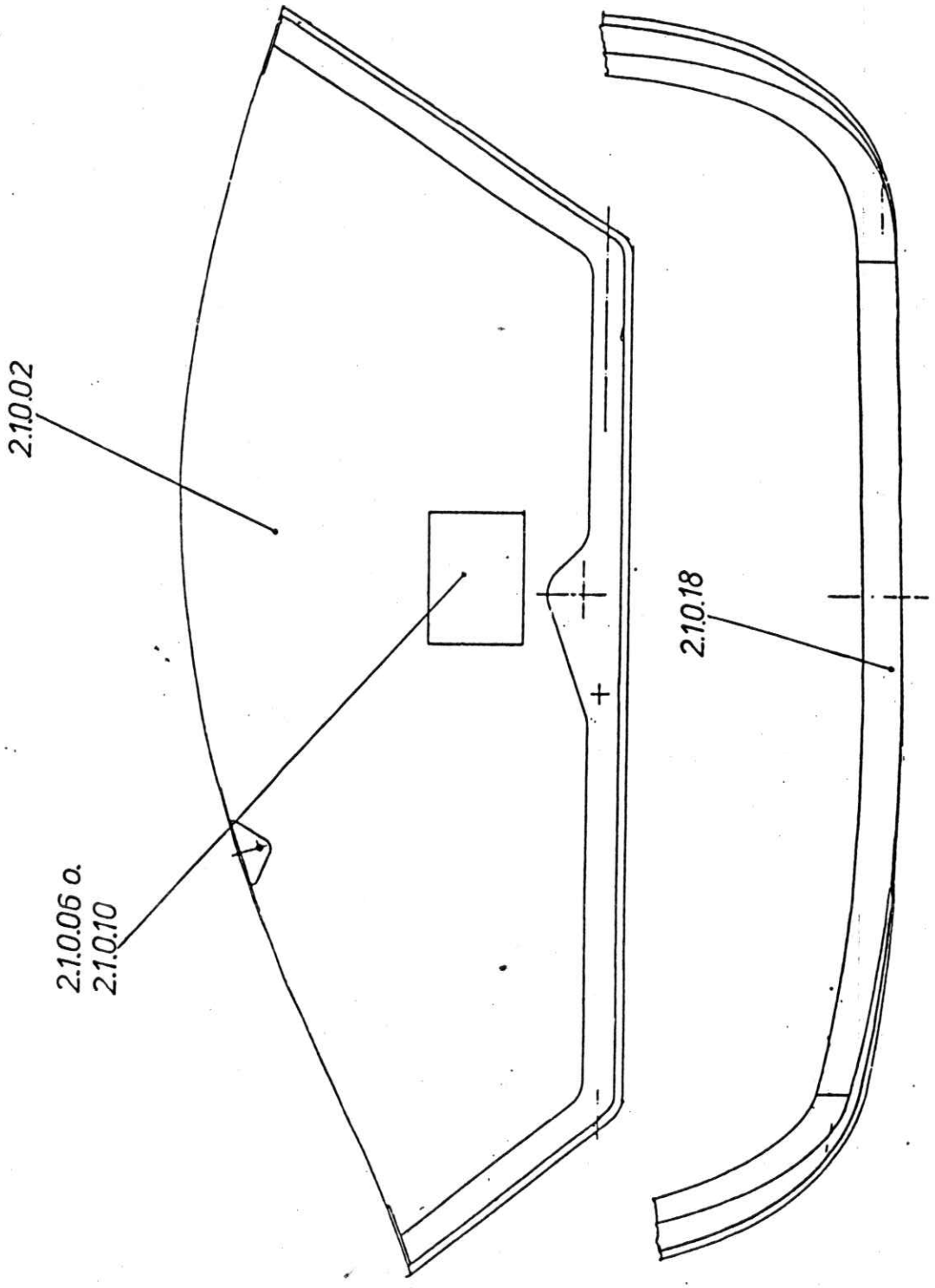

HOFFMANN AIRCRAFT	ERSATZTEILEKATALOG H 36	Ausg. 1.87
	Einbauübersicht Zusatzbeschlag View installation of additional metal fitting	Blatt 2.7

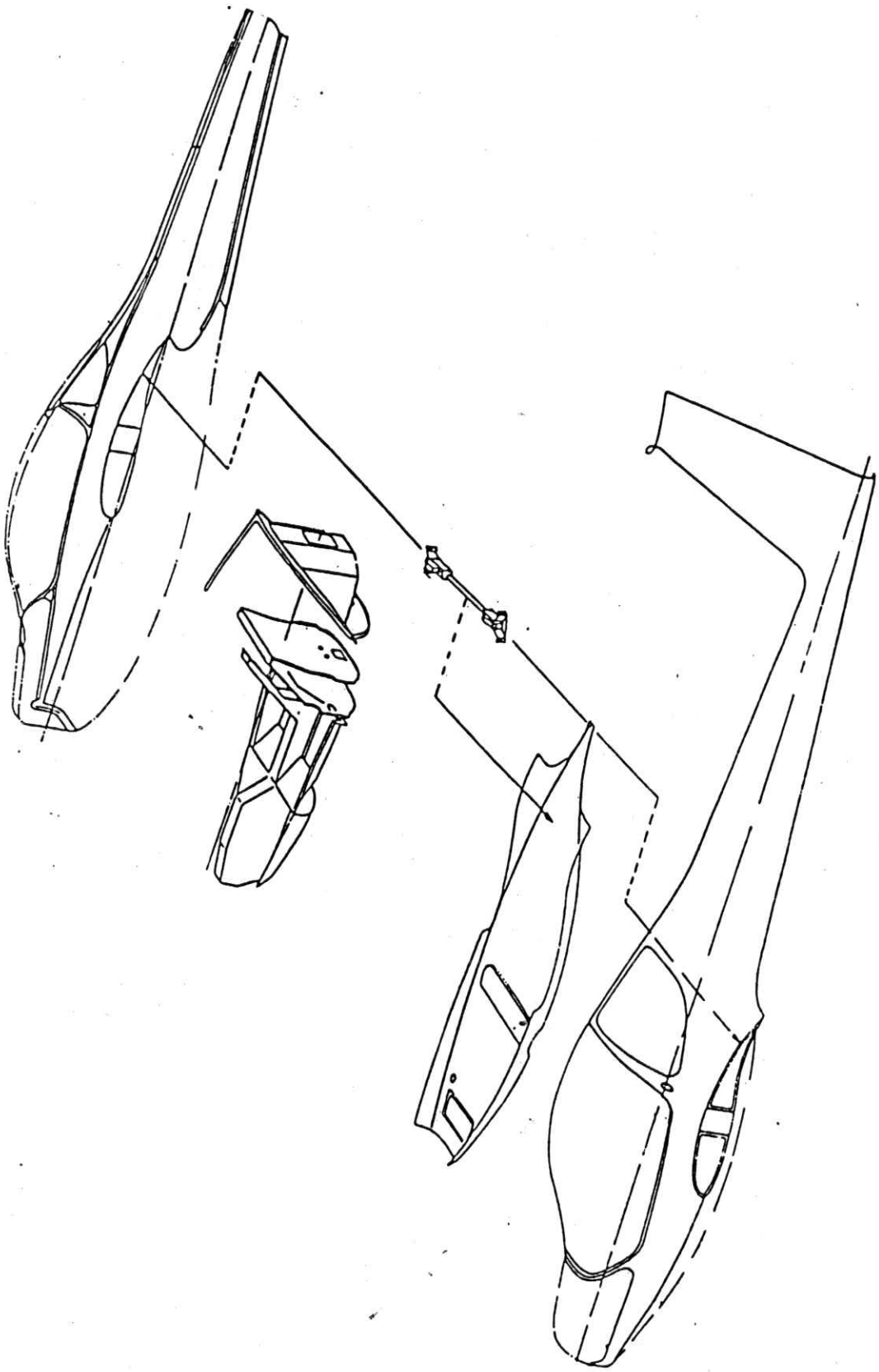

HOFFMANN AIRCRAFT	ERSATZTEILEKATALOG H 36	Ausg. 1.87
	Übersicht Zusatzbeschlag View additional metal fitting	Blatt 2.8

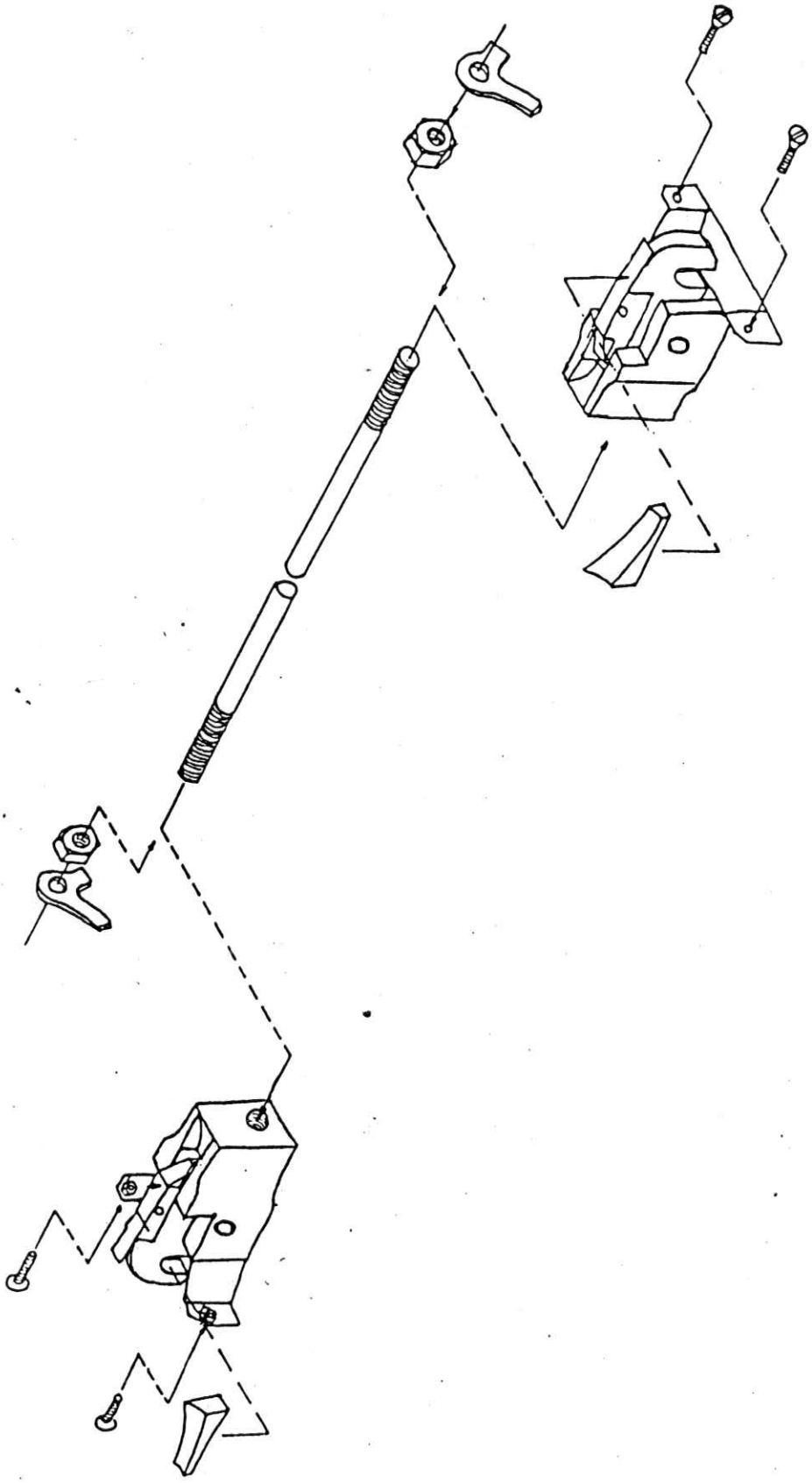

HOFFMANN AIRCRAFT	ERSATZTEILEKATALOG H 36	Stand. 1.87
	Leitwerk	Blatt 3.1

	Lk.-Nr.	Stck p. Einheit	Benennung	Teile-Nr. Abmessungen		
.1.1.00	13.401	1	Höhenflosse mit Beschlägen, unlackiert			
.1.1.00	13.411	1	Höhenflosse mit Beschlägen, lackiert			
.1.2.00	13.404	1	Höhenruder mit Beschlägen, unlackiert			
.1.2.00	13.412	1	Höhenruder mit Beschlägen, lackiert			
3.1.0.00	13.405	1	HLW - zusammengebaut, unlackiert			
3.1.0.00	13.425	1	HLW - zusammengebaut, lackiert			
3.2.0.00	13.409	1	Seitenruder mit Beschlägen, o. Positionslicht, unlackiert			
3.2.0.00	13.413	1	Seitenruder mit Beschlägen, ohne Positionslicht, lackiert			
3.1.0.01	11057	1	Satz Gelenkstangenkopf Sonderausführung Hirschmann (Bezug TM 15/2) mit Paßscheiben, Hülse und Sicherungsscheibe.		—	
1.0.02	12328	1	HLW-Beschlag vorne komplett aus Aluminium mit Lagerbuchse und Lager	820.3.13.00.000.0		
1.0.03	12414	1	HLW - Sicherung komplett ohne Hülse	820.3.10.00.000.0	—	
.10.04	12411	1	Buchse in Höhenflosse f. HLW-Sicherung	820.3.01.11.000.0	—	
1.0.05	12101	1	Beschlag f. HLW-Aufhängung hinten	820.3.06.03.000.0	—	
.1.0.06	12172	2	HLW-Bolzen lang, hinten	820.3.06.01.000.0	—	
.1.0.07	12173	1	HLW-Bolzen kurz, vorne	820.3.06.02.000.0	—	
2.0.01	12001	1	Seitenruderlagerbock unten	220.4.26.00.000.0		
1.0.08	12402	1	Vordere HLW-Konsole	820.3.02.01.000.0	—	

HOFFMANN AIRCRAFT	PARTS LIST H 36	Issue 1.87
	Tail unit	Page 3.1

Reference No	Order No.	Parts p. Unit	Description	Part - No. Dimensions		
3.1.1.00	13401	1	Horizontal stabilizer with metal fittings, not laquered			
3.1.1.00	13411	1	Horizontal stabilizer with metal fittings, laquered			
3.1.2.00	13404	1	Elevator with metal fittings, not laquered			
3.1.2.00	13412	1	Elevator with metal fittings, laquered			
3.1.0.00	13405	1	Horizontal tail surfaces - assembled, not laquered			
3.1.0.00	13425	1	Horizontal tail surfaces - assembled, laquered			
3.2.0.00	13409	1	Rudder with metal fittings, without position light, not laquered			
3.2.0.00	13413	1	Rudder with metal fittings, without position light, laquered			
3.1.0.01	11057	1	Rodlendbearing special design (Reference: SB 1512) + shim rings + small tube + internal tab washer.			
3.1.0.02	12328	1	Front HTS-mounting (Alu) complete with bearing and bearing bushing	820.3.13.00.000.0		
3.1.0.03	12414	1	HTS - safety complete without bushing in horizontal stabilizer	820.3.10.00.000.0		
3.1.0.04	12411	1	Bushing in horizontal stabilizer for HTS- safety.	820.3.01.11.000.0		
3.1.0.05	12101	1	Aluminium plate for rear HTS- mounting.	820.3.06.03.000.0		
3.1.0.06	12172	2	Rear HTS - bolt	820.3.06.01.000.0		
3.1.0.07	12173	1	Front HTS - bolt	820.3.06.02.000.0		

HOFFMANN AIRCRAFT

PARTS LIST H 36

Issue 1.87

Tail unit

Reference No	Order No	Parts per unit	Description	Part-No Dimensions		
3.1.0.08	12402	1	Front HTS-console	820.3.02.01.000.0		
3.2.0.01	12001	1	Rudder application, bottom	820.4.26.00.000.0		

HOFFMANN AIRCRAFT	ERSATZTEILEKATALOG H 36	Ausg. 1.87
	Übersicht Leitwerk View tail unit	Blatt 3.3

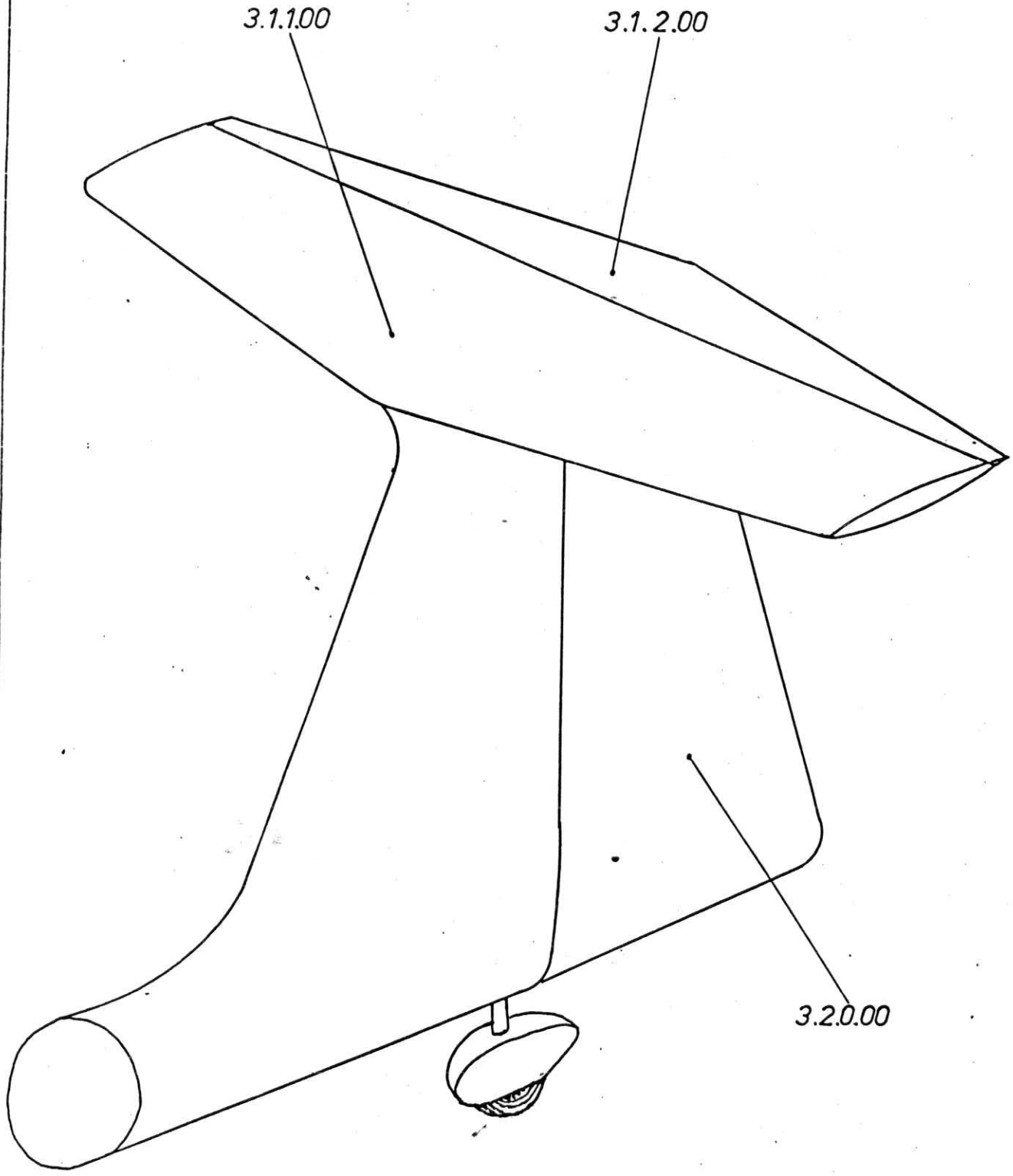

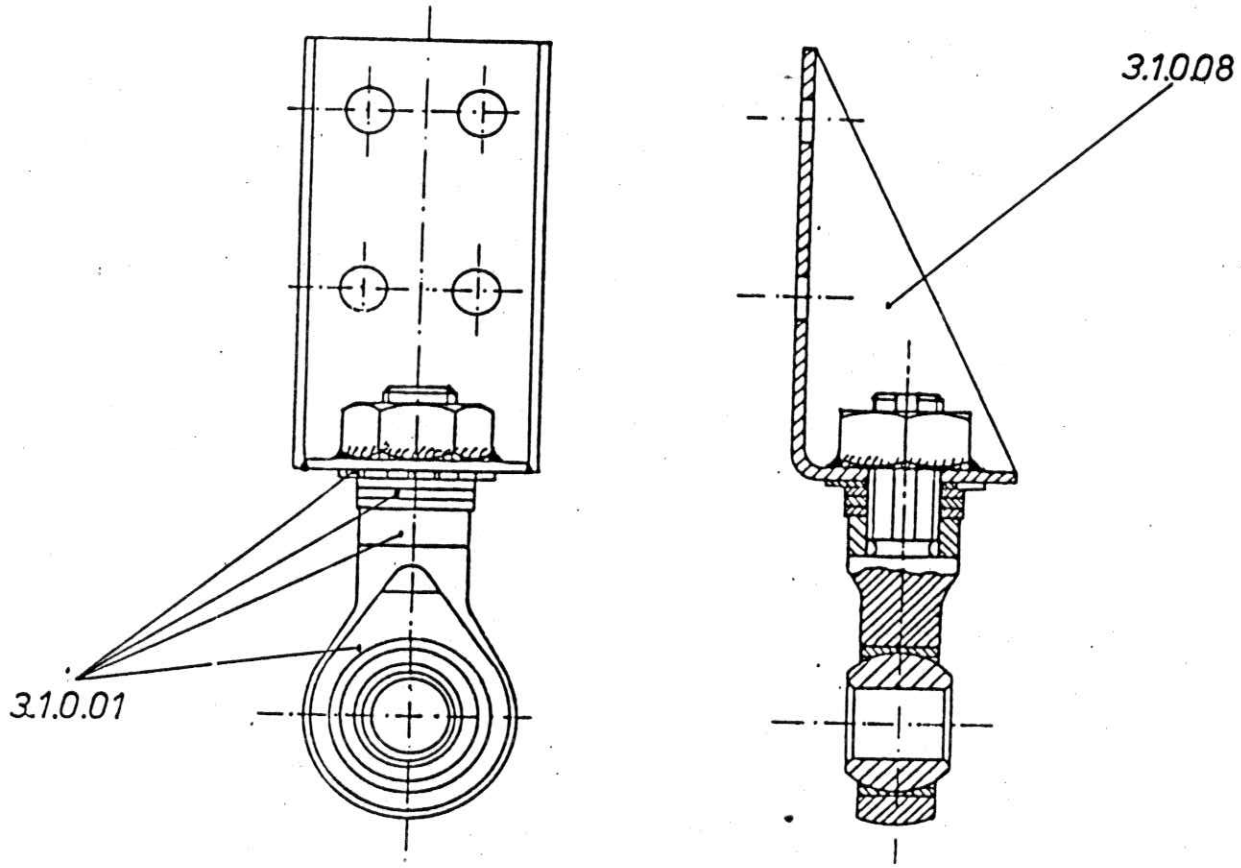
3.1.0.08
3.1.0.01

HOFFMANN AIRCRAFT	ERSATZTEILEKATALOG H 36	Ausg. 1.87
	Übersicht · Teile für HLW-Befestigung u. Sicherung View Parts for HTS-mounting and securing	Blatt 3.5

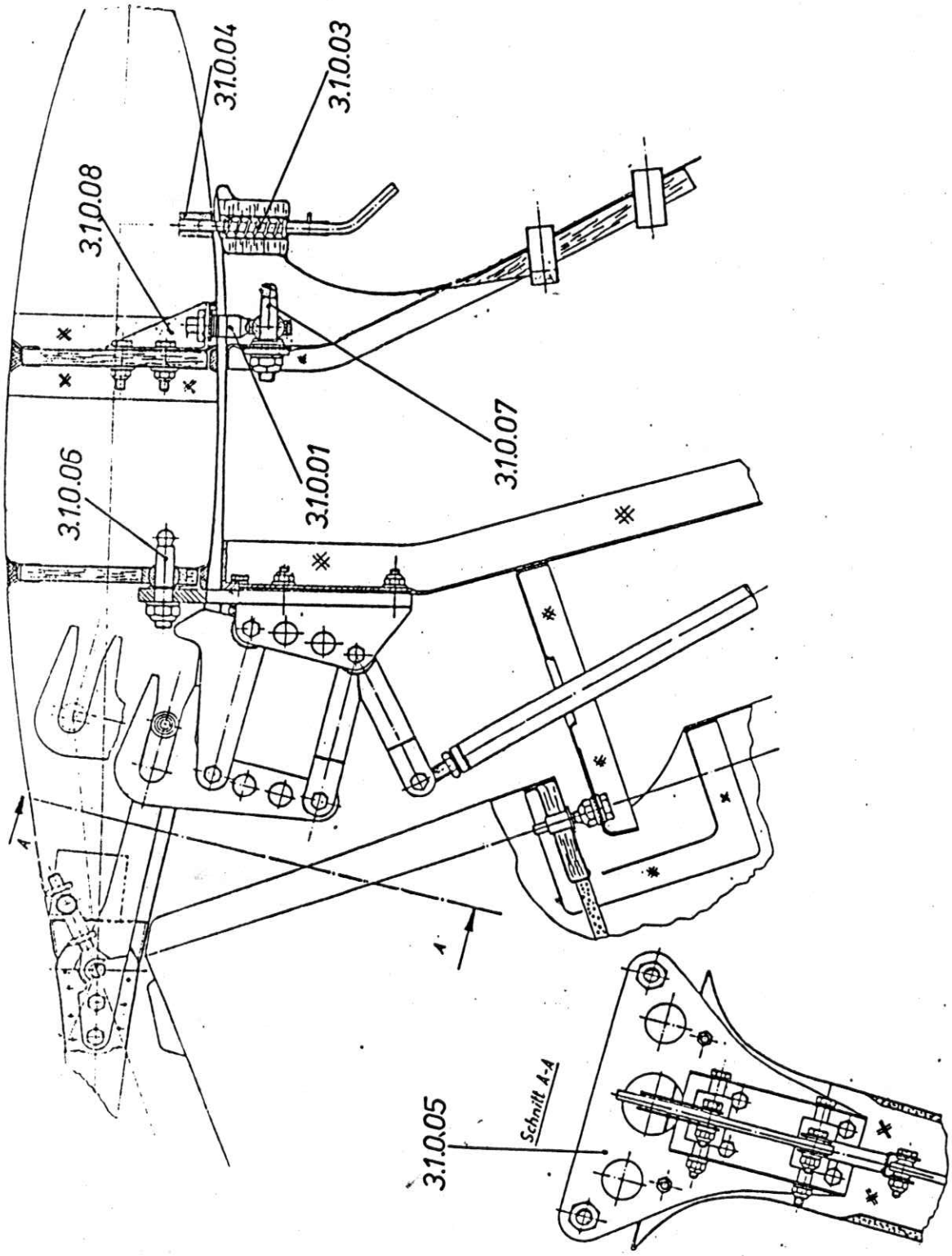

HOFFMANN AIRCRAFT

ERSATZTEILEKATALOG H 36

Stand. 1.87

4. Fahrwerk

Blatt 4.1

	Lk-Nr.	Stck. f. Einheit	Benennung	Teile-Nr. Abmessungen		
4.1.0.00	13053	1	Hauptfahrwerk komplett mit Räder und Bremsleitung lackiert			
4.1.1.00	13066	1	Fahrwerksbügel, lackiert	820.1.11.00.000.0	—	
4.1.2.01	12086	2	Rad, kompl. mit Bremse und Sattel	820.1.11.20.000.0		
4.1.2.02	25.004	2	Felge ind. Lager u. Bremsscheibe		—	
4.1.2.03	25005	2	Reifenschlauch		—	
4.1.2.04	25006	2	Reifen		—	
4.1.2.05	12087	2	Radbefestigung m. Flansch f. Bremssattel	820.1.16.01.000.0		
4.1.2.06	12088	2	Distanzrohr f. Rad	820.1.16.02.000.0		
4.1.2.07	25007	2	Bremssattel		—	
4.1.2.08	12084	2	Radachse kompl. mit Mutter und Sicherung	820.1.12.06.000.0		
4.1.2.09	12250	4	Distanzscheibe f. Radachse	820.1.12.04.000.0		
4.1.1.01	21025	2	Trittschutz	820.1.11.01.102.0		
4.1.0.08	17012	2	Kabeltülle			
12.10	11021	4	Schelle f. Bremsleitung			
4.1.0.01	13.045	1	Fahrwerksabdeckung	820.1.40.22.000.0		
4.1.0.02	14.085	1	Fahrwerkskeil, Gummi, weiß, links			
4.1.0.03	14.086	1	Fahrwerkskeil, Gummi, weiß, rechts			
4.1.0.04	14069	2	Gummistreifen	575 x 70 x 6		
4.1.0.05	14070	2	Gummistreifen	300 x 45 x 1,5		
4.1.0.06	12142	1	FW-Befestigungsbügel, rechts	820.1.31.04.200.0		
4.1.0.07	12143	1	FW-Befestigungsbügel, links	820.1.31.03.200.0		
	11024	4	~~Gelenksbogenkopf f. FW-Aufhängung~~			
	10.552	14	~~Blechschraube~~			

HOFFMANN AIRCRAFT

PARTS LIST H 36

Issue 1.87

Landing gear

Page 4.1

Reference No	Order No	Parts per unit	Description	Part - No. Dimensions
4.1.0.00	13053	1	Main undercarriage complete with wheels and break-mechanism, laquered	
4.1.0.08	17012	2	cabled socket	
4.1.1.00	13066	1	Landing gear bow, laquered	820.1.11.00.000.0
4.1.2.01	12086	2	Wheel complete with brake	820.1.1120.000.0
4.1.2.02	25004	1	Rim + bearings + brake disc	
4.1.2.03	25005	2	Inner tube	
4.1.2.04	25006	2	Tire	
4.1.2.05	12087	2	Wheel mounting + manting for break-mechanism	820.1.16.01.000.0
4.1.2.06	12088	2	Distance-tube for wheel	820.1.16.02.000.0
4.1.2.07	25007	2	Brake-rotor	
4.1.2.08	12084	2	Wheel axle + nut + securing	820.1.12.06.000.0
4.1.2.09	12250	4	Spacer for wheel axle	820.1.12.04.000.0
4.1.2.10	11021	4	Clip for break pipe	
4.1.1.01	21025	2	Protective covering for landing gear bow	820.1.11.01.102.0
4.1.0.01	13045	1	Undercarriage cover	820.1.40.22.000.0
4.1.0.02	14085	1	Undercarriage block (rubber) white, left.	
4.1.0.03	14086	1	Undercarriage block (rubber) white, right.	
4.1.0.04	14069	2	Rubber sheet	575 × 70 × 6
4.1.0.05	14070	2	Rubber sheet	300 × 45 × 1,5
4.1.0.06	12142	1	Undercarriage - fixing bow, right	820.1.31.04.200.0
4.1.0.07	12143	1	Undercarriage - fixing bow, left	820.1.31.03.200.0
4.1.2.11	25003	1	Master break cylinder	

HOFFMANN AIRCRAFT	ERSATZTEILEKATALOG H 36	Stand 1.87
	Fahrwerk	Blatt 4.2

	Lk-Nr.	Stck p. Einh.	Benennung	Teile-Nr. Abmessungen		
	10609	4	~~Sechskantmutter selbstsichernd~~	M10		
	~~10.761~~	~~4~~	~~Beilagscheibe~~			
4.1.2.11	25003	1	Hauptbremszylinder			
4.1.2.12	15004	1	Reparatursatz f. Hauptbremszyl.			
4.1.2.13	15086	1	Bremsflüssigkeitsbehälter			
4.1.2.14	19008	1	Schlauch zu. Hauptbremszyl. v. Bremsflüssigkeitsbehälter			
4.1.2.15	21013	1	Bremsschlauch			
4.1.2.16	12.085.	2	Bremsleitung kompl.	820.1.11.20.001.0	-	
4.1.2.17	19006	1	T-Fitting f. Bremsleitung	1/4"		
4.1.2.18	19003	2	90°-Fitting f. Bremssattel	1/4"	-	
~~4.1.2.18~~	25007	~~2~~	~~Bremssattel~~			
4.1.2.19	20.010	2	Sicherungsdraht f Bremssattel		-	
	~~—~~	~~2~~	~~Bremsscheiben~~			
4.1.2.20	25013	4	Scheibenbremsbeläge			
4.1.2.21	25031	12	Nieten f. Bremsbeläge			

HOFFMANN AIRCRAFT	PARTS LIST H 36	Issue 1.87
	Landing gear	Page 4.2

Reference No.	Order No	Parts per unit	Description	Part-No. Dimensions
4.1.2.12	15004	1	Repair set for master break cylinder	
4.1.2.13	15086	1	Break fluid tank	
4.1.2.14	19008	1	Pipe to master break cylinder and break fluid tank	
4.1.2.15	21013	1	Break hose	
4.1.2.16	12085	2	Break pipe (on Landing gear)	820.1.11.20.001.0
4.1.2.17	19006	1	T-fitting	1/4"
4.1.2.18	19003	2	90°-fitting	1/4"
4.1.2.19	20.010		Safety wire for brake rotor	
4.1.2.20	25013	4	Break lining	
4.1.2.21	25031	12	Rivet for break lining	
4.2.0.01	12332	1	Assembly material for tail wheel	
4.2.0.02	12126	1	Tail wheel complete, small design (fork width 100mm, outside, tire 280/250-4)	820.4.28.01.000.0
4.2.0.03	13606	1	Tail wheel cowling, laquered, for small design.	820.1.30.00.000.0
4.2.0.04	13607	1	Tail wheel cowling, parted, laquered, for small design	820.1.30.02.000.0
4.2.0.05	12093	1	Wheel 280/250-4 + axle + nut	820.4.28.02.000.0
4.2.0.06	12094	1	Tail wheel fork for wheel 280/250-4	820.4.28.00.000.0
4.2.0.07	12162	1	Tail wheel complete, wide design (fork width 127mm outside, tire 3.00-4)	820.4.28.01.000.1
4.2.0.08	25015	1	Wheel complete mounted on rim (tire 3.00-4)	

HOFFMANN AIRCRAFT	ERSATZTEILEKATALOG H 36	Stand 1.87
	Fahrwerk	Blatt 4.3

	Lk-Nr.	Stck f. Einh.	Benennung	Teile-Nr. Abmessungen.
4.2.0.01	10.607 12-332 10.761	4 1	Montagematerial f. Spornradgabel	
4.2.0.02	12126	1	Spornrad kompl. mit Rad u. Gabel, schmale Ausführung (Gabelbreite außen 100mm, Rad 280/250-4)	820.4.28.01.000.0
4.2.0.03	13.606	1	Spornradverkleidung, einteilig, Lackiert f. 12 Sporn schmale Ausf.	820.1.30.00.000.0
4.2.0.04	13607	1	Spornradverkleidung, zweiteilig lackiert f. 1 Sporn breite Ausf.	820.1.30.02.000.0
4.2.0.05	12093	1	Spornrad 280/250-4 mit Achse, Mutter	820.4.28.02.000.0
4.2.0.06	12094	1	Spornradgabel f. Rad 280/250-4	820.4.28.00.000.0
4.2.0.07	12162	1	Spornrad kompl. m. Rad u. Gabel, breite Ausführung (Gabelbreite außen 127mm, Rad 3.00-4)	820.4.28.01.000.1
4.2.0.08	25015	1	Spornrad kompl. auf Felge montiert (Reifen 3.00-4)	
4.2.0.09	12160	1	Spornradgabel f. Rad 3.00-4	820.4.28.00.000.1
4.2.0.10	13614	1	Spornrad verkleidung geteilt f. Sporn 4 breite Ausf.	820.1.30.02.000.1
4.2.0.11	13615	1	Spornradverkleidung geteilt f. Sporn 4 breite Ausf.	820.1.30.00.000.1
4.2.0.12	12330	1	Spornrad, mit Rad u. Gabel kompl, gefedert, mit Anlenkung	820.4.50.25.000.0
4.2.0.13	12333	1	Spornradgabel vormontiert mit Gummidämpfer ohne Anlenkung und Rad	
4.2.0.14	11086	2	Gummidämpfer	Φ40x30
4.2.0.15	25022	1	Schlauch	3.00-4
4.2.0.16	25014	1	Reifen	3.00-4
4.2.0.17	25009	1	Schlauch	280/250-4
4.2.0.18	25010	1	Reifen	280/250-4

HOFFMANN AIRCRAFT

PARTS LIST H 36

Issue 1.87

Landing gear

Reference No	Order No	Parts per unit	Description	Parts-No. Dimensions
4.2.0.09	12160	1	Tail wheel fork for wheel 3.00-4	820.4.28.00.000.1
4.2.0.10	13614	1	Tail wheel cowling for wide design.	820.1.30.02.000.1
4.2.0.11	13615	1	Tail wheel cowling, parted, for wide design	820.1.30.00.000.1
4.2.0.12	12330	1	Taillwheel springy complete, incl. arm	820.4.50.25.000.0
4.2.0.13	12333	1	Tail wheel fork springy assembled, with rubber shock absorber, without arm and wheel	
4.2.0.14	11086	2	Rubber shock absorber	Φ 40 x 30
4.2.0.15	25022	1	Inner tube	3.00-4
4.2.0.16	25014	1	Tire	3.00-4
4.2.0.17	25009	1	Inner tube	280/250-4
4.2.0.18	25010	1	Tire	280/250-4

HOFFMANN AIRCRAFT	ERSATZTEILEKATALOG H 36	Ausg. 1.87
	Übersicht Hauptfahrwerk View main undercarriage	Blatt 4.4

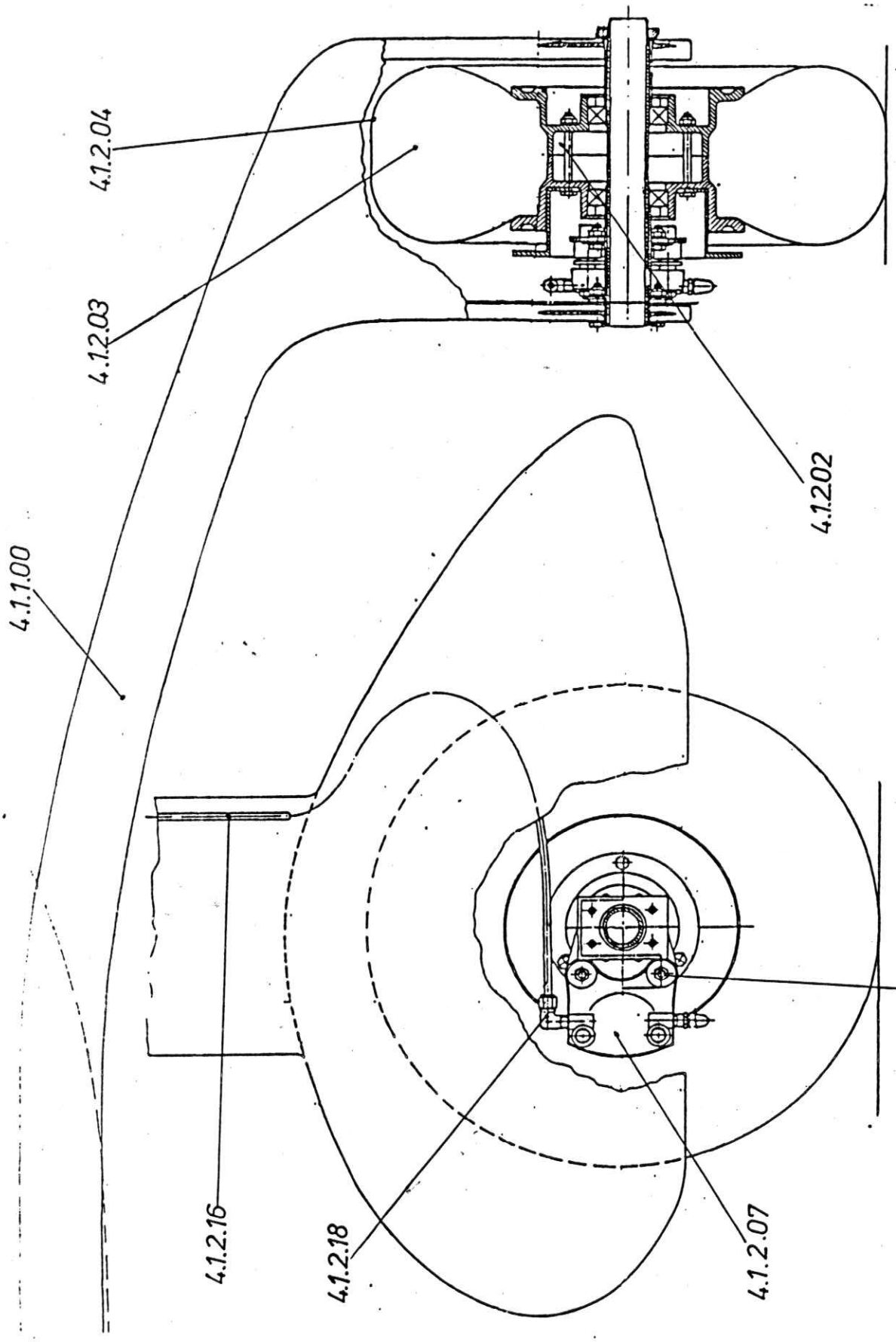

HOFFMANN AIRCRAFT	ERSATZTEILEKATALOG H 36	Ausg. 1.87
	Übersicht Bremssattel View brake assembly	Blatt 4.5

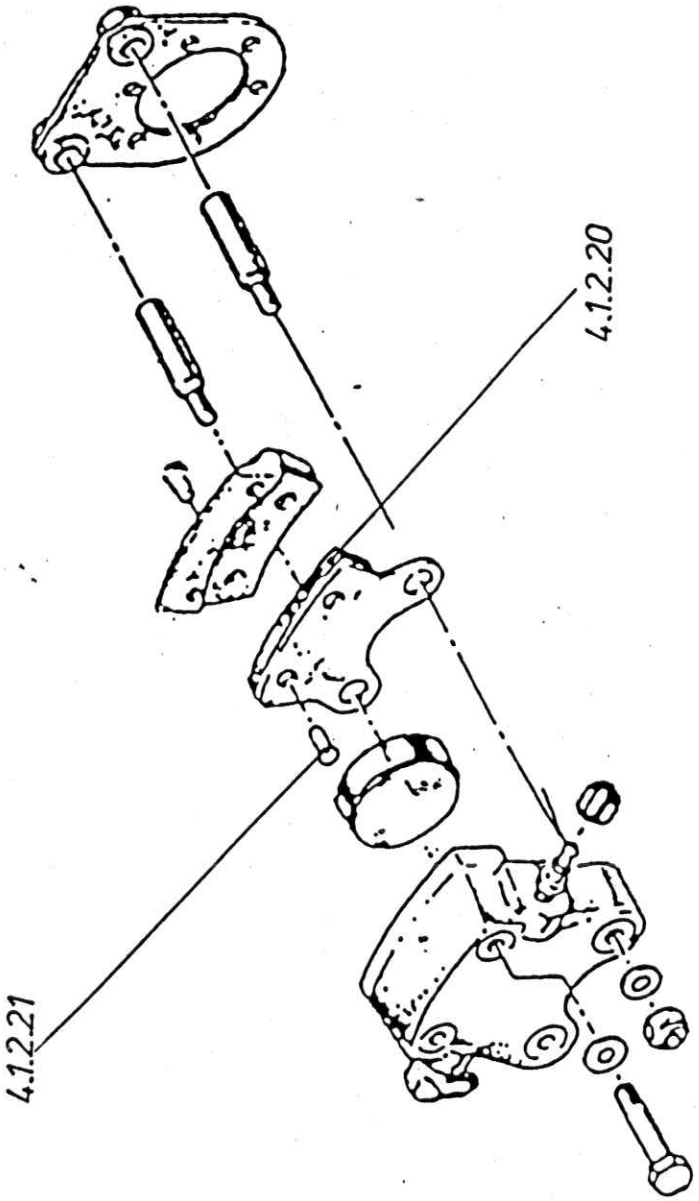

HOFFMANN AIRCRAFT	ERSATZTEILEKATALOG H 36	Ausg. 1.87
	Übersicht Spornrad View tail wheel	Blatt 4.6

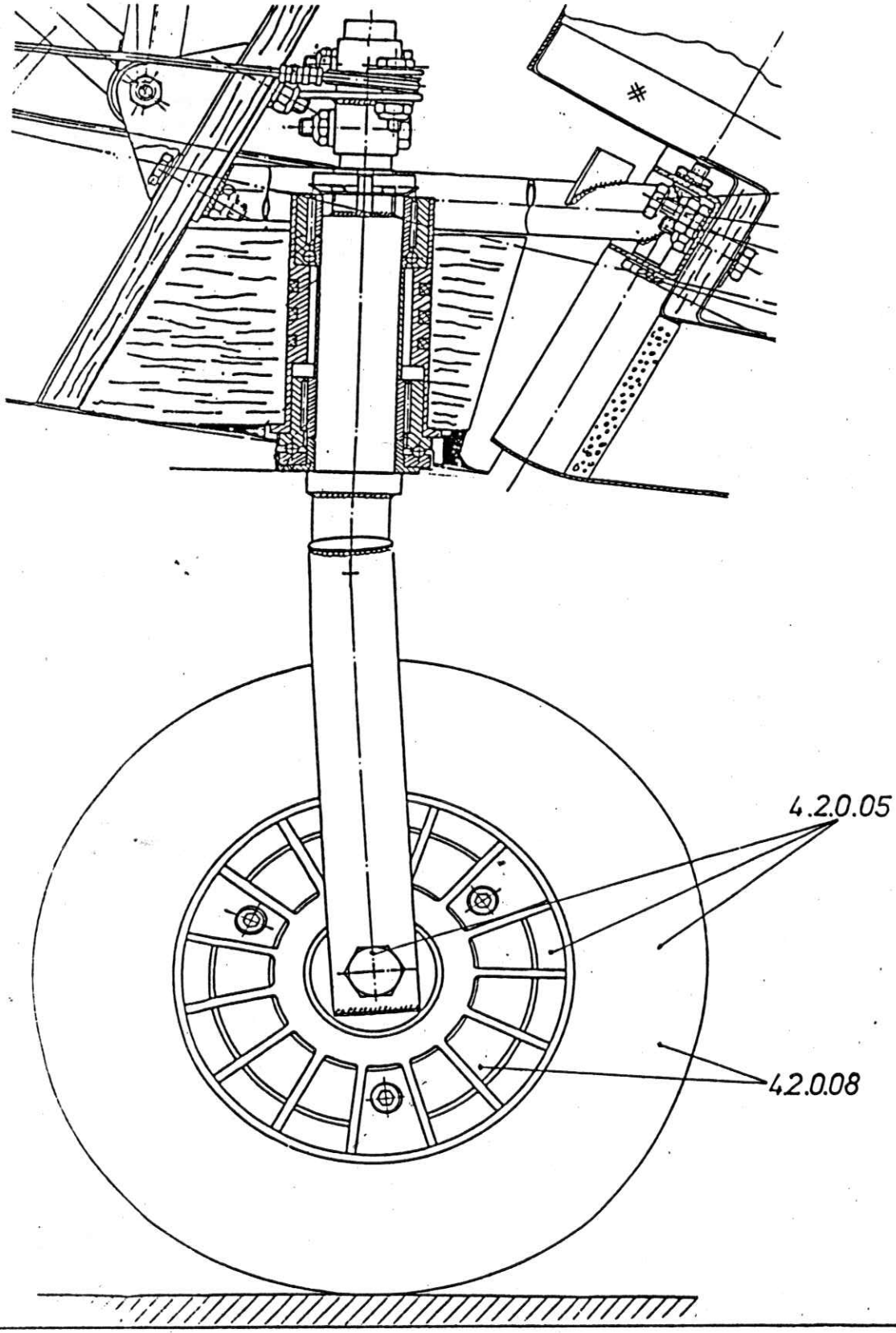

HOFFMANN AIRCRAFT	ERSATZTEILEKATALOG H 36	Ausg. 1.87
	Übersicht Spornradgabel + Befestigung View tailwheel fork + fixing	Blatt 4.7

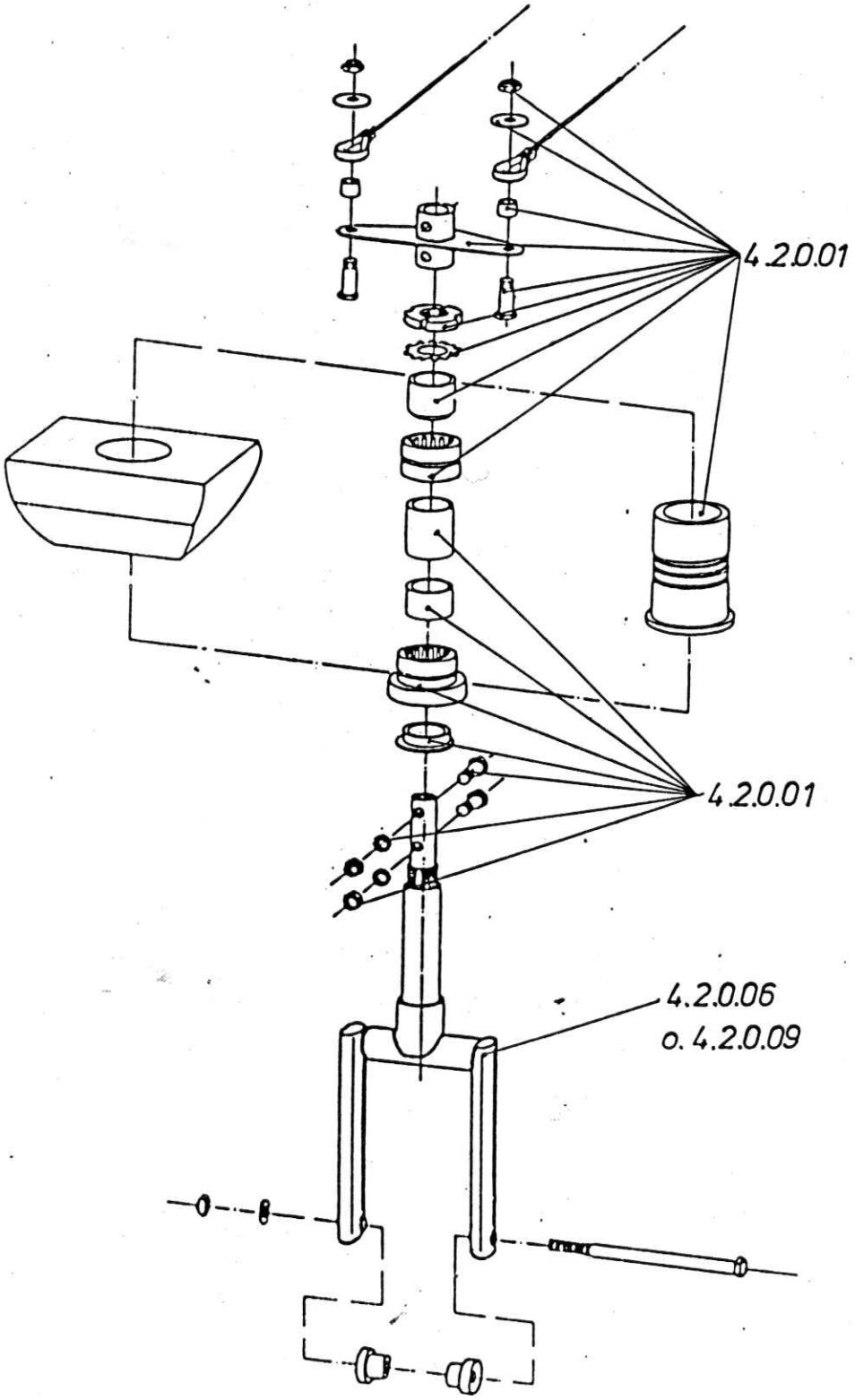

Übersicht gefederte Spornradgabel,
View: tail wheel fork, springy.

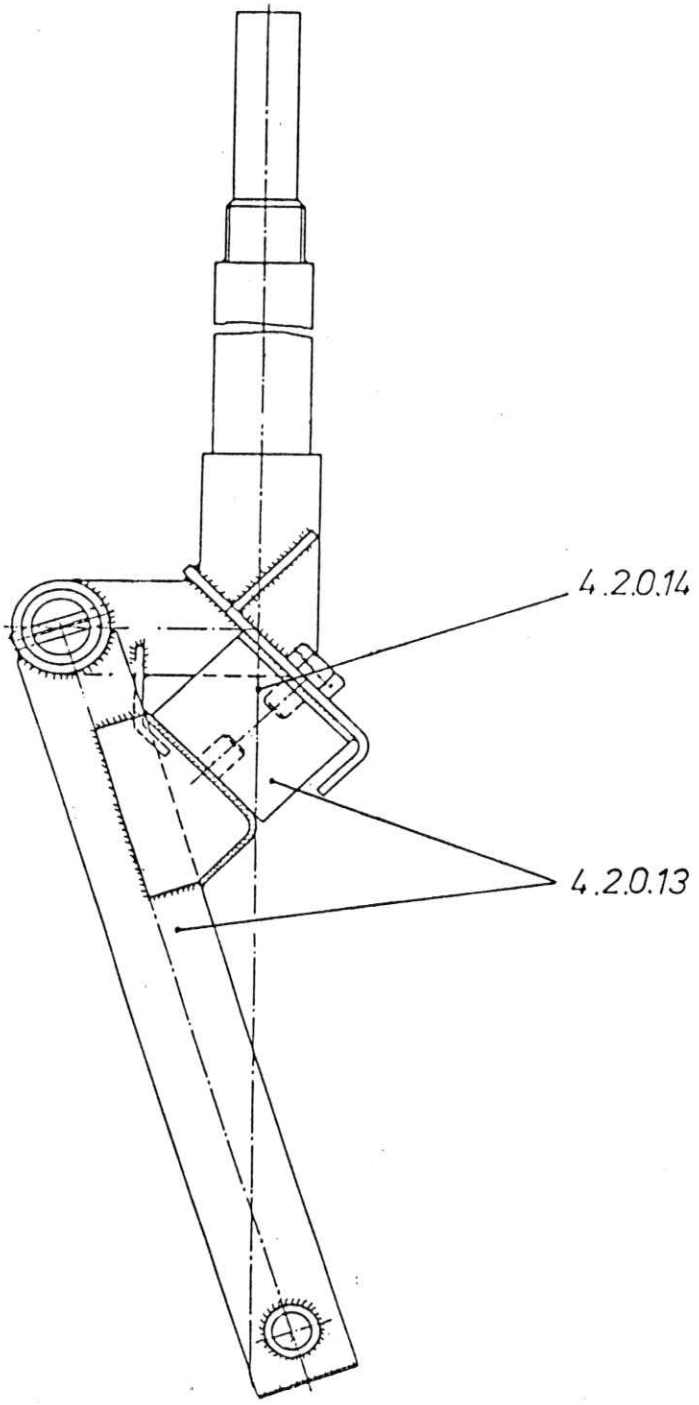

HOFFMANN AIRCRAFT	ERSATZTEILEKATALOG H 36	Ausg. 1.87
	Übersicht Spornrad View tail wheel	Blatt 4.8.9

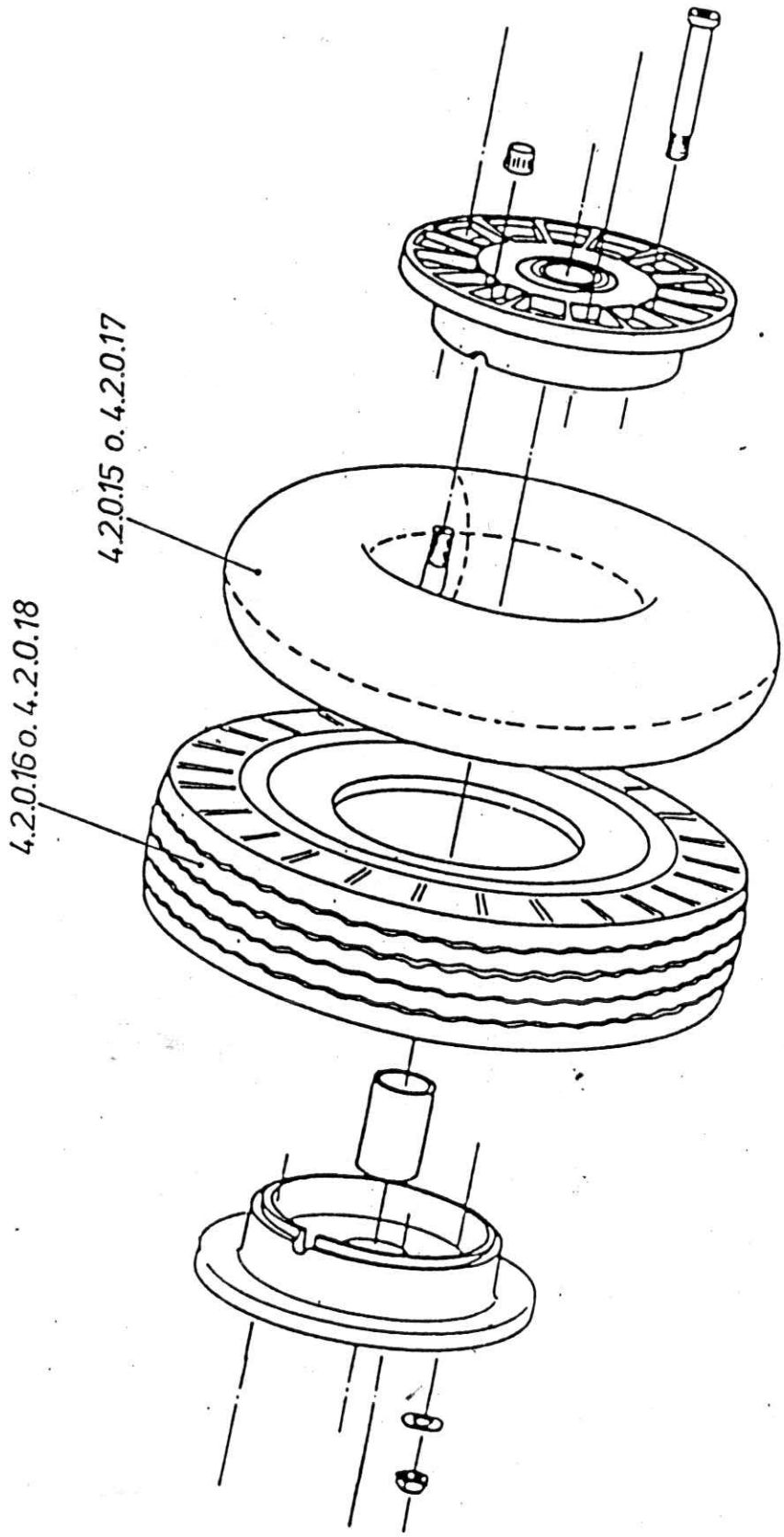

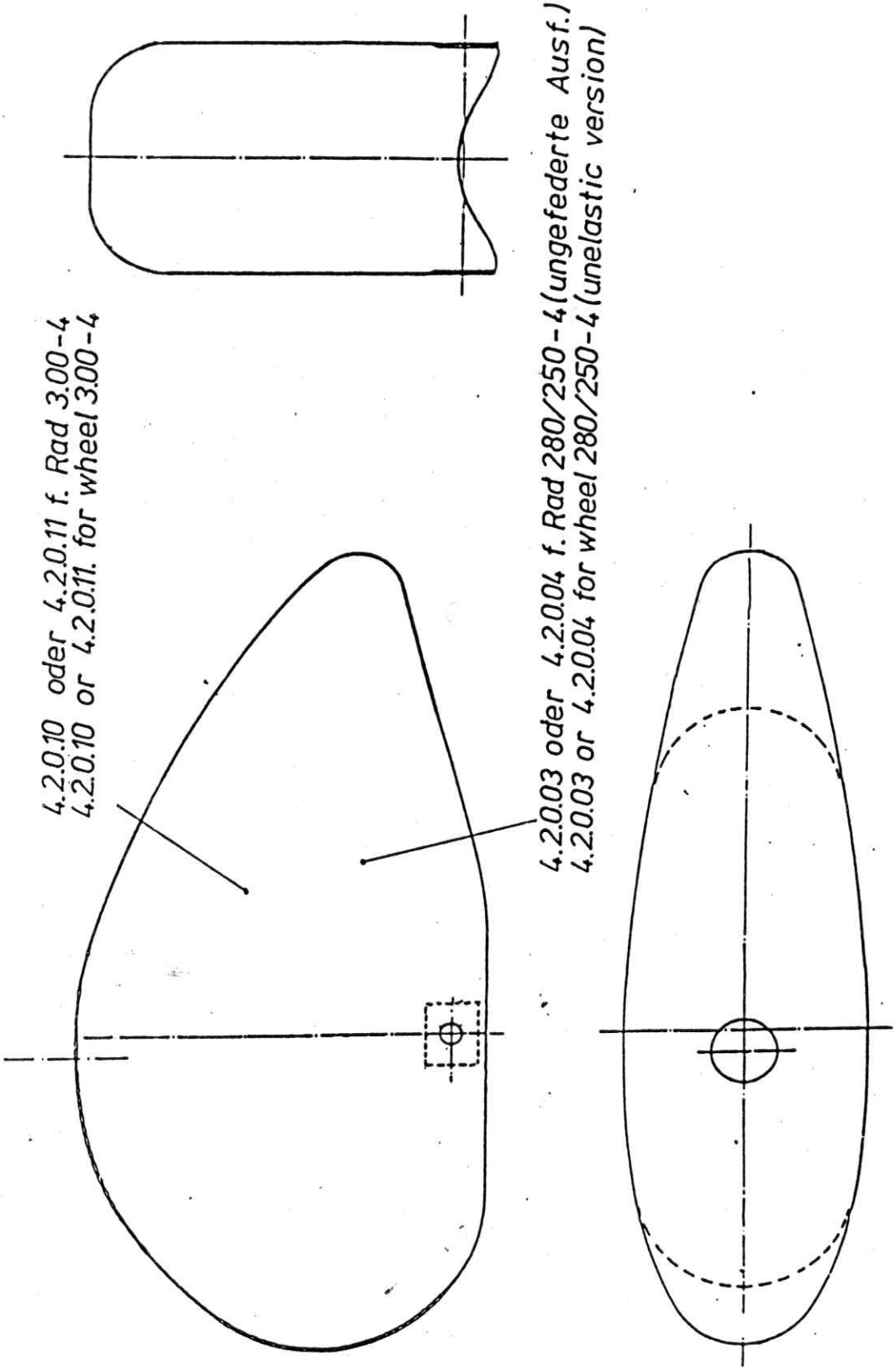
4.2.0.10 oder 4.2.0.11 f. Rad 3.00-4
4.2.0.10 or 4.2.0.11. for wheel 3.00-4
4.2.0.03 oder 4.2.0.04 f. Rad 280/250-4 (ungefederte Ausf.)
4.2.0.03 or 4.2.0.04 for wheel 280/250-4 (unelastic version)

HOFFMANN AIRCRAFT	ERSATZTEILEKATALOG H 36	Stand 1.87
	Steuerwerk.	Blatt 5.1

	Ifk-Nr.	Stck p. Einheit	Benennung	Teile Nr. Abmessungen		
.2.0.01	12211	2	Bk-Torsionswelle Flügel	820.2.14.00.000.0	–	18
.2.0.02	12102	1	Bk-Antriebswelle Hauptspant hinten	820.4.24.01.000.0		19
.0.01	12041	1	QR-Stoßstange Rumpf	L=100 mm 820.4.05.05.000.0	–	1
.1.0.02	12040	1	QR-Stoßstange Rumpf	L=260mm 820.4.05.04.000.0	–	2
.1.0.03	12117	1	QR-Stoßstange Rumpf	L=395mm 820.4.05.07.000.0	–	3
.1.0.04	12118	1	QR-Stoßstange Rumpf	L=530mm 820.4.05.06.000.0	–	4
.1.0.05	12047	1	QR-Stoßstange Rumpf	L=700mm 820.4.05.03.000.0	–	5
5.2.0.03	12215	2	QR-Stoßstange Fläche	L=130mm 820.4.05.01.000.0	–	20
5.2.0.04	12216	2	QR-Stoßstange Fläche	L=5570mm 820.4.05.08.001.0	–	21
.1.0.06	12048	1	HR-Stoßstange m. Gabelansatz	L=590mm 820.4.05.09.000.0	–	6
.1.0.07	12004	1	HR-Stoßstange	L=1150mm 820.4.05.02.000.0	–	7
.08	12021	1	HR-Stoßstange	L=4010mm 820.4.05.11.001.0	–	8
5.1.0.09	12161	1	Torsionswelle (Handsteuerwelle)	820.4.13.03.000.0	–	9
5.1.0.10	11029	20	Gelenkstangenkopf	SMXC 6	–	10
.3.0.01	12011	2	Fußsteuerung (Pedale)	820.4.21.00.000.0	–	22
.3.0.02	11001	4	Feder f. Fußmaschine	—		23
.1.0.11	12151	2	Steuerknüppel komplett m. Sendetaste	820.4.03.01.000.0		11
1.0.12	12152	2	Steuerknüppel komplett ohne Sendetaste	820.4.03.02.000.0		12
1.0.13	12323	1	Seitenruderschalt differenziert kompl.	820.4.52.00.000.0	–	13
3.08	12412	1	Seitenruderanlenkung (Antriebshebel)	820.4.27.01.000.0		24
.1.0.14	11002	1	Feder f. Trimmung		–	14
.3.0.04	11054	2	Sporrnradfeder		–	25
.1.0.15	11004	2	Querruderfeder		–	15
5.1.0.16	11037	2	Alu-Gummischelle f. QR-Feder		–	16
5.1.0.17	12124	18	Rollenführung kompl.	820.4.14.00.000.0		17

HOFFMANN AIRCRAFT	PARTS LIST H 36	Issue 1.87
	Flight control system	Page 5.1

Reference No	Order No	Parts per unit	Description	Part - No Dimensions		
5.1.0.01	12041	1	Aileron control rod (fuselage)	L=100mm 820.4.05.05.000.0		
5.1.0.02	12040	1	Aileron control rod (fuselage)	L=260mm 820.4.05.04.000.0		
5.1.0.03	12117	1	Aileron control rod (fuselage)	L=395mm 820.4.05.07.000.0		
5.1.0.04	12118	1	Aileron control rod (fuselage)	L=530mm 820.4.05.06.000.0		
5.1.0.05	12047	1	Aileron control rod (fuselage)	L=700mm 820.4.05.03.000.0		
5.1.0.06	12048	1	Elevator control rod with fork attachment	L=590mm 820.4.05.09.000.0		
5.1.0.07	12004	1	Elevator control rod	L=1150mm 820.4.05.02.000.0		
5.1.0.08	12021	1	Elevator control rod	L=4010mm 820.4.05.11.001.0		
5.1.0.09	12161	1	Torsion shaft	820.4.13.03.000.0		
5.1.0.10	11029	20	Rod end bearing	ST1 XC 6		
5.1.011	12151	2	Control stick complete with push-button	820.4.03.01.000.0		
5.1.0.12	12152	2	Control stick complete without push-button	820.4.03.02.000.0		
5.1.0.13	12323	1	Progressive tail wheel control complete	820.4.52.00.000.0		
5.1.0.14	11002	1	Spring for trimming			
5.1.0.15	11004	2	Spring for aileron control			
5.1.0.16	11037	2	Clamp for spring (aileron control)			
5.1.0.17	12124	18	Roller bearing for control rods	820.4.14.00.000.0		
5.2.0.01	12211	2	Spoiler - torsion shaft (wing)	820.2.14.00.000.0		
5.2.0.02	12102	1	Spoiler - driving shaft (behind main bulkhead)	820.4.24.01.000.0		
5.3.0.01	12011	2	Pedals	820.4.21.00.000.0		
5.3.0.02	11001	4	Spring for pedal			
5.3.0.03	12412	1	Rudder arm	820.4.27.01.000.0		
5.3.0.04	11054	2	Spring for tail wheel control			

HOFFMANN AIRCRAFT	ERSATZTEILEKATALOG H 36	Ausg. 1.87
	Übersicht Steuerung (Flügel) View flight control system (wing)	Blatt 5.2

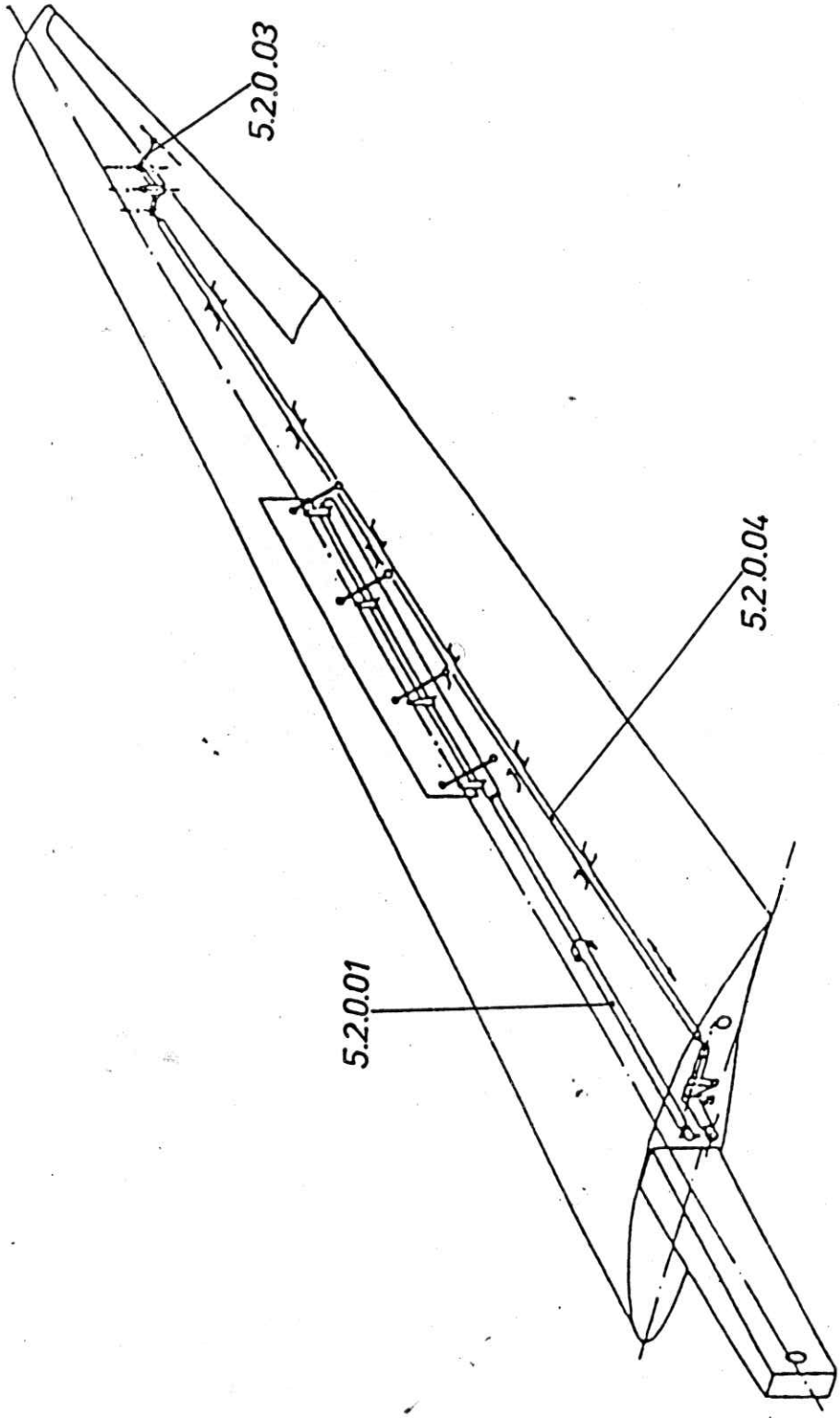

HOFFMANN AIRCRAFT	ERSATZTEILEKATALOG H 36	Ausg. 1.87
	Übersicht Steuerung (Flügel) View flight control system (Wing)	Blatt 5.3

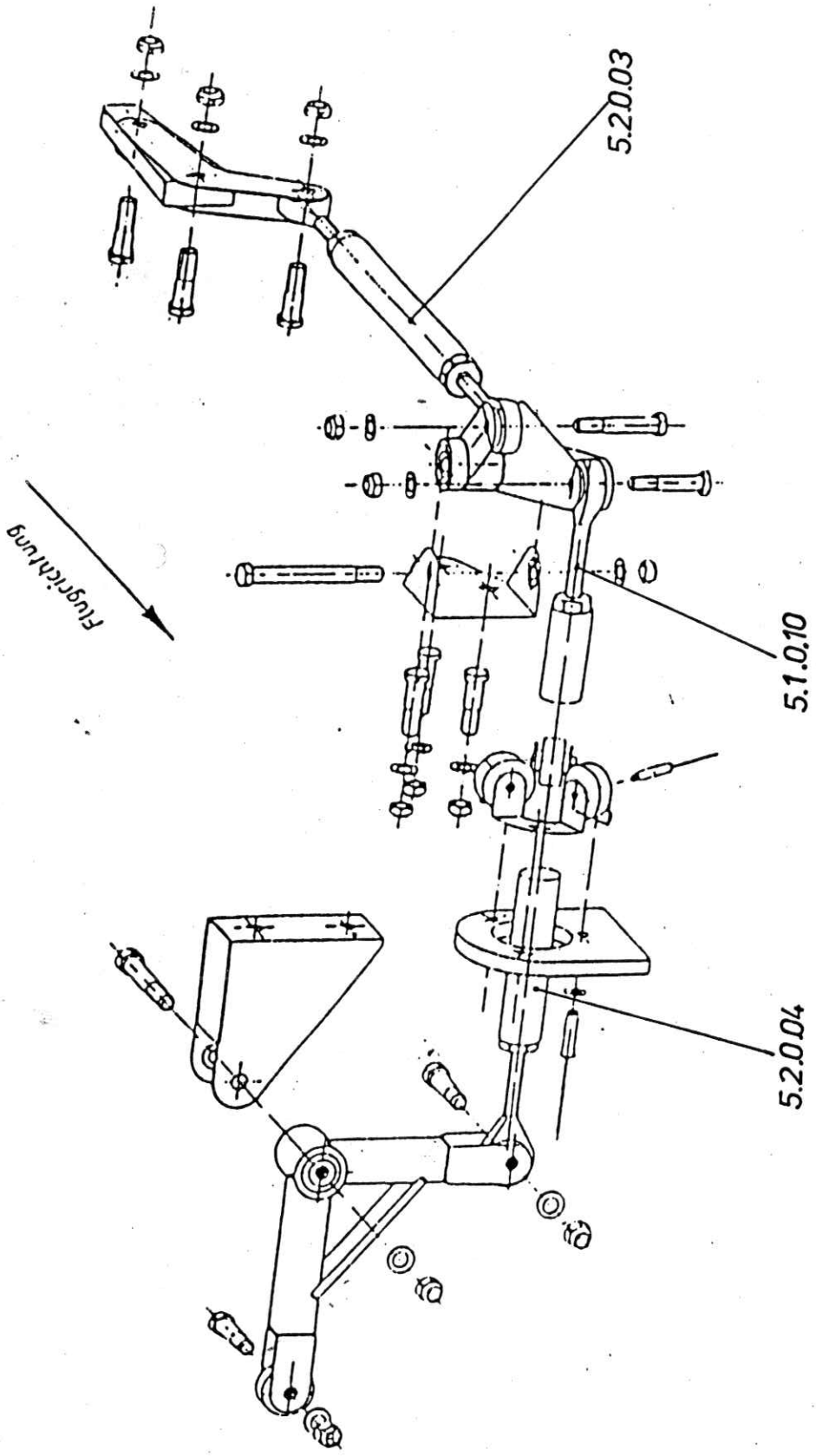

HOFFMANN AIRCRAFT	ERSATZTEILEKATALOG H 36	Ausg. 1.87
	Übersicht Steuerung (Rumpf) View flight control system (fuselage)	Blatt 5.4

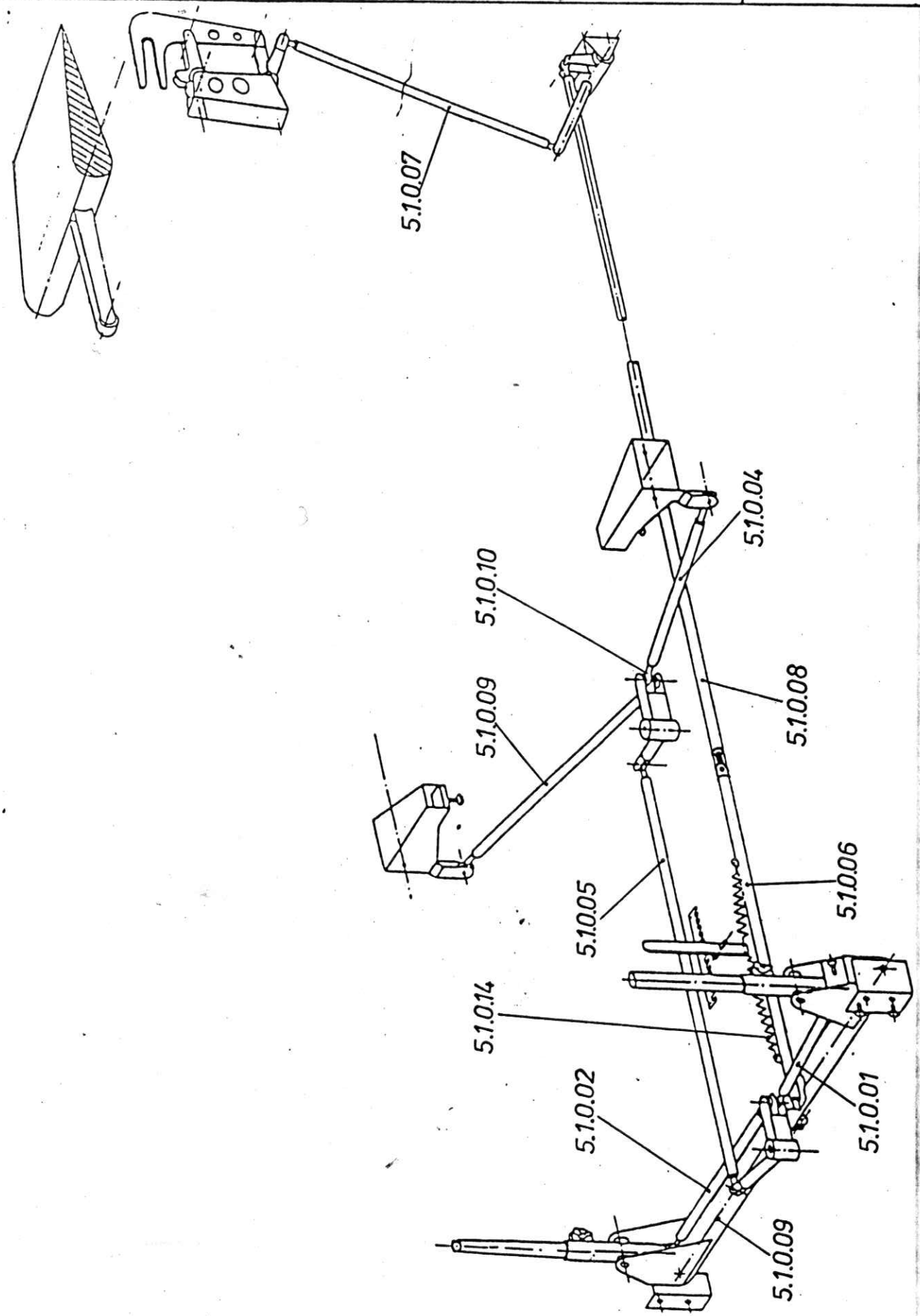

Übersicht Steuerung (Rumpf)
View flight control system (fuselage)

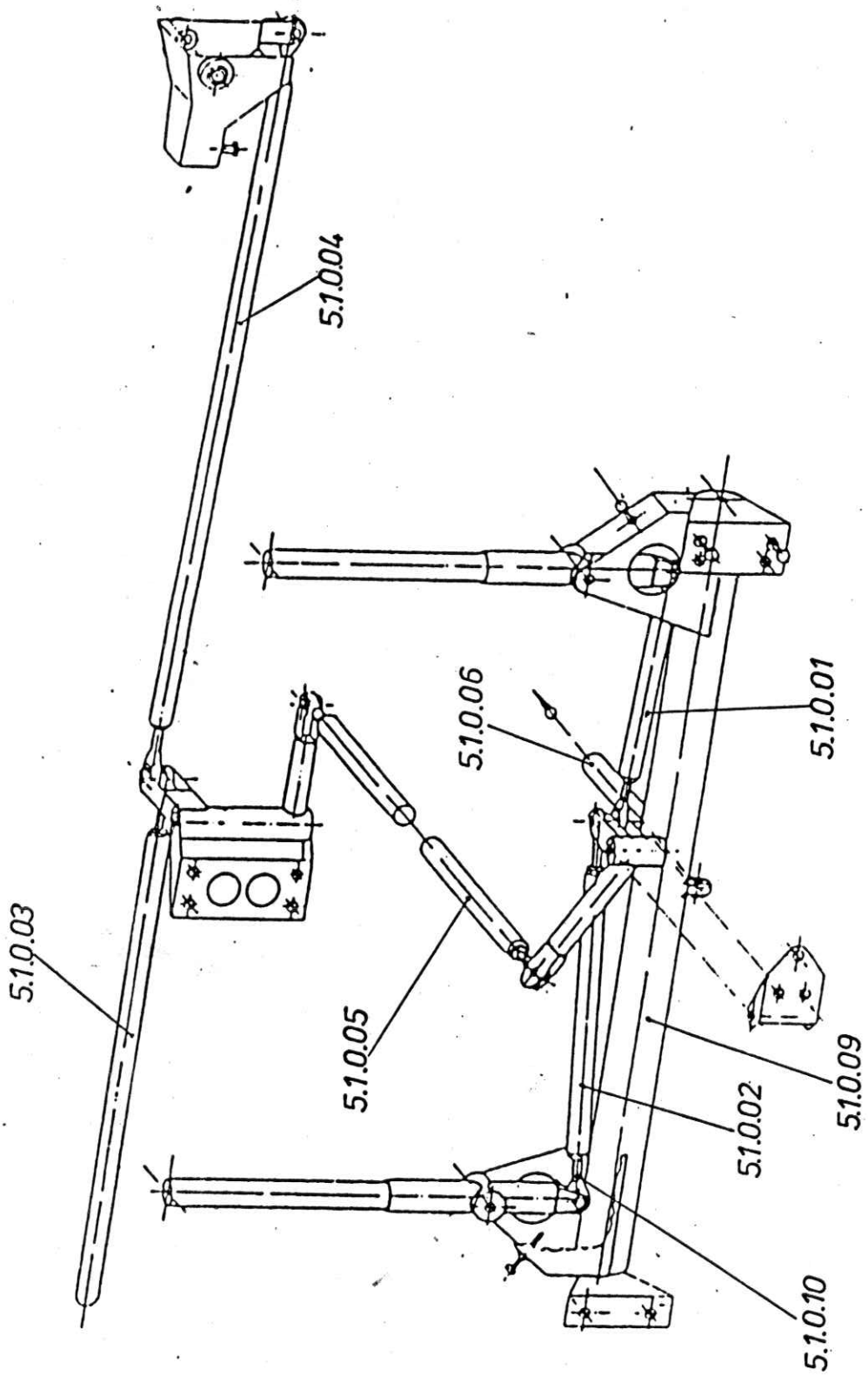

HOFFMANN AIRCRAFT	ERSATZTEILEKATALOG H 36	Ausg. 1.87
	Übersicht Steuerung (Rumpf) View flight control system (fuselage)	Blatt 5.6

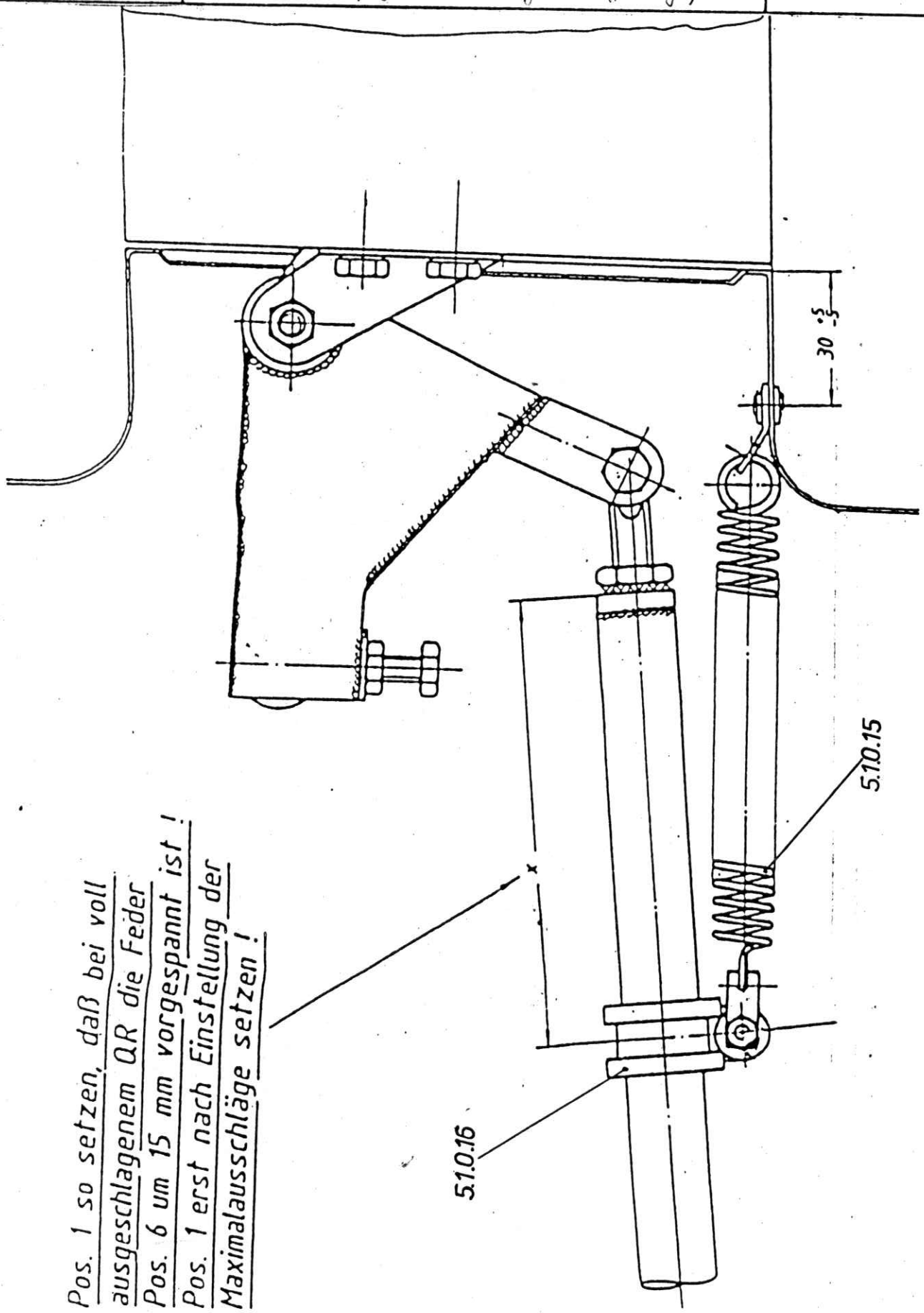

Pos. 1 so setzen, daß bei voll ausgeschlagenem QR die Feder Pos. 6 um 15 mm vorgespannt ist! Pos. 1 erst nach Einstellung der Maximalausschläge setzen!

HOFFMANN AIRCRAFT	ERSATZTEILEKATALOG H 36	Ausg. 1.87
	Übersicht Steuerung (Rumpf) View flight control system (fuselage)	Blatt 5.7

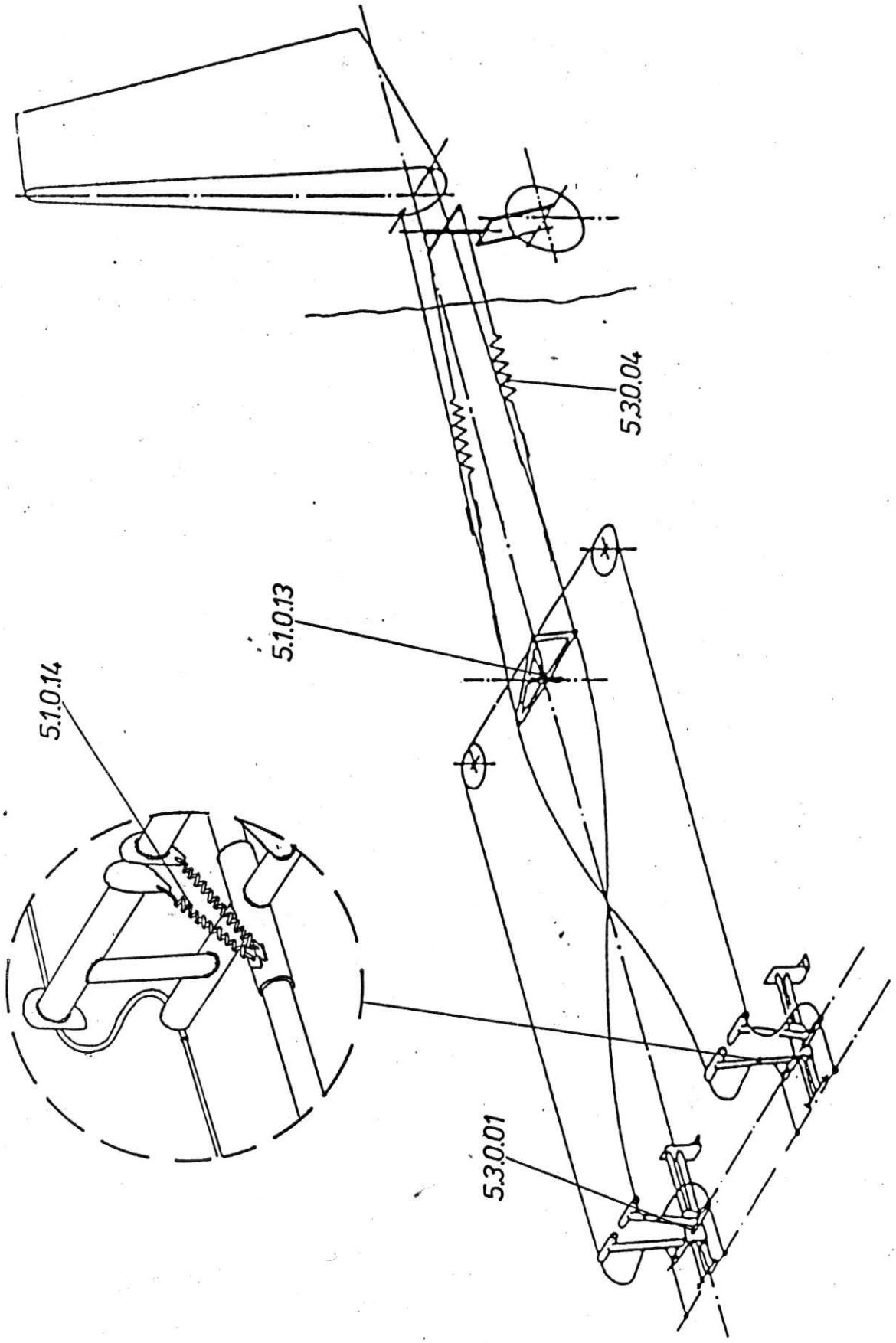

HOFFMANN AIRCRAFT	ERSATZTEILEKATALOG H 36	Stand 1. 87
	6. Triebwerksanlage	Blatt 6.1

	Lk.-Nr.	Stck f. Einh.	Benennung	Teile-Nr. Abmessungen
6.1.0.00	15 031	1	Limbach-Motor L 2000 komplett	
6.1.0.01	15 027	1	Luftleitblech groß links	820.5.33.00.000.1
6.1.0.02	15 028	1	Luftleitblech groß rechts	820.5.32.00.000.1
6.1.0.03	15036	1	Luftleitblech klein links	820.5.35.00.000.0
6.1.0.04	15037	1	Luftleitblech klein rechts	820.5.34.00.000.0
6.1.0.05	15086	1	Ölfilter	
6.1.0.06	15065	1	Dichtung f. Öl ablaßschraube	
6.1.0.07	15132	2	Ventildeckeldichtung f. L.2000	
6.1.0.08	15079	2	Luftfilter f. Limbach-Motor	
6.1.0.09	15078	2	Einsatz f. Luftfilter	
6.1.0.10	11045	2	Schlauchschelle f. Luftfilter	Φ40-60mm
6.1.0.11	15136	1	Einstellschlüssel f. Vergaser	
6.1.0.12	27004		Vergaseröl	
6.1.0.13	19035	2	Vergaserdichtung	
6.1.0.14	15071	2	Vergaser Ansaugstutzen	
6.1.0.15	15072	2	Vergasermembran	
6.1.0.16	15116	2	Schwimmernadelventil	
6.1.0.17	15115	2	Panzerschlauch f. Tropfbasse	Da = 10mm; Di = 5mm
6.1.0.18	15124	8	Springfix f. Gasgestänge	
6.1.0.19	15096	1	Gasbowdenzug komplett	820.4.38.02.100.0
6.1.0.20	20008	2	Bowdenzug f. Lüftung + Choke komplett	L = 550mm
6.1.0.21	20009	1	Bowdenzug f. Heizung	L = 1610mm
6.1.0.22	15029	1	Halteblech f. Bowdenzug Gas	820.5.09.00.000.1
6.1.0.23	15030	1	Bowdenzugbefestigungsschelle f. Gas	820.5.09.03.000.0
	20002		Stahllitzenseil Steuerungsseil	Φ 3,2mm
	11008	7	Kausche	Φ 3mm
	11009	7	Nicopress-Klemmen	3,2mm
	11038	1	Spannschloß mit Gabel	M5
	11039	2	Spannschloß mit Ring	M5
	20010		Sicherungsdraht	Φ 0,63mm

HOFFMANN AIRCRAFT

PARTS LIST H 36

Issue 1.87

Power unit

Page 6.1

Reference No.	Order No	Parts for unit	Description	Part -No. Dimensions		
6.1.0.00	15031	1	Engine Limbach L2000 complete			
6.1.0.01	15027	1	Air baffle large, left	820.5.33.00.000.1		
6.1.0.02	15028	1	Air baffle large, right	820.5.32.00.000.1		
6.1.0.03	15036	1	Air baffle small, left	820.5.35.00.000.0		
6.1.0.04	15037	1	Air baffle small, right	820.5.34.00.000.0		
6.1.0.05	15086	1	Oil-filter			
6.1.0.06	15065	1	Sealing for oil-drain screw (valve)			
6.1.0.07	15132	2	Valve sealing gasket for L.2000			
6.1.0.08	15079	2	Air filter for L. 2000			
6.1.0.09	15078	2	Cartridge for air filter			
6.1.0.10	11045	2	Clamp for air filter	ϕ40-60mm		
6.1.0.11	15136	1	Carburetor setting wrench			
6.1.0.12	27004		Carburetor oil			
6.1.0.13	19035	2	Carburetor sealing			
6.1.0.14	15071	2	Carburetor induction pipe			
6.1.0.15	15072	2	Carburetor diaphragm			
6.1.0.16	15116	2	Carburetor float valve			
6.1.0.17	15115	2	Hose for carburetor dripcatcher	Outside ϕ = 10mm, Inside ϕ = 5mm		
6.1.0.18	15124	8	Springfix			
6.1.0.19	15096	1	Bowden wire complete, for throttle control	820.4.38.02.100.0		
6.1.0.20	20008	2	Bowden wire complete for ventilation + choke	L = 550mm		
6.1.0.21	20009	1	Bowden wire for heating	L = 1610mm		
6.1.0.22	15029	1	Fixing metal sheet for bowden wire (throttle control)	820.5.09.00.000.1		
6.1.0.23	15030	1	Clamp for bowden wire (throttle control)	820.5.09.03.000.0		
6.1.0.24	15020	1	Fixing metal sheet for choke	820.5.11.00.000.0		

HOFFMANN AIRCRAFT	ERSATZTEILEKATALOG H 36	Stand 1. 87
	Triebwerksanlage	Blatt 6.2

	Lk.-Nr.	Stck p. Einh.	Benennung	Teile-Nr. Abmessungen		
6.1.0.24	15020	1	Klemmblech f. Choke	820.5.11.00.000.0		
6.1.0.25	15070	1	Zündmagnet		•	
6.1.0.26	15035	1	Zündgeschirr			
6.1.0.27	15014	1	KOAX-Kabel f. Zündung			
6.1.0.28	15114	4	Zündkerze			
6.1.0.29	15129	1	Unterbrecher			
6.1.0.30	15001	1	Regler-Motorola			
6.1.0.31	15002	1	Kleinrelais			
6.1.0.32	15081	1	Elektr. Anlasser 2-Loch-Flansch		•	
6.1.0.33	15082	1	Elektr. Anlasser 3-Loch-Flansch		•	
6.1.0.34	15150	1	Lichtmaschine (Generator)		•	
6.1.0.35	15084	1	Keilriemen f. Lichtmaschine	10 x 500		
6.1.0.36	15109	1	Auspufftopf / Schalldämpfer	820.5.14.26.000.0		
6.1.0.37	15105	1	Auspuffkrümmer hinten links	820.5.14.26.103.0		
6.1.0.38	15106	1	Auspuffkrümmer vorne links	820.5.14.26.101.0		
6.1.0.39	15108	1	Auspuffkrümmer hinten rechts	820.5.14.26.104.0		
6.1.0.40	15107	1	Auspuffkrümmer vorne rechts	820.5.14.26.102.0		
6.1.0.41	15026	1	Befestigungssatz f. Auspuff			
6.1.0.42	15113	1	Heizmantel	820.5.14.36.000.0		
6.1.0.43	15111	1	Heizungsschlauch - Alu	Di = 50mm, L = 250mm		
6.1.0.44	15112	1	Heizungschlauch - Alu	Di = 50mm, L = 450mm		
6.1.0.45	11042	4	Schlauchklemme	Ø 50-70 mm		
6.1.0.46	15102	1	Frischluftrohrstutzen f. Heizung	820.5.14.36.001.1		
6.1.0.47	12058	1	Lüftungskasten	820.5.08.00.000.1		
6.1.0.48	21017	1	Heizungsschlauch Niro	Ø 50, L = 100mm		
6.1.0.49	15077	1	Ölkühler f. L 2000		•	
6.1.0.50	15063	1	Ölkühlerabdeckung - Alu	820.5.20.00.000.0		
6.1.0.51	15015	1	Zylinderkopf.- Temperaturfühler			
6.1.0.52	15074	1	Geber f. Fernthermometer VDO			

HOFFMANN AIRCRAFT	PARTS LIST H 36	Issue 1.87
	Power unit	Page 6.2

Reference No	Order No	Parts per unit	Description	Part - No Dimensions		
6.1.0.25	15070	1	Magneto			
6.1.0.26	15035	1	Ignition harness			
6.1.0.27	15014	1	KOAX-cable for ignition device			
6.1.0.28	15114	4	Spark plug			
6.1.0.29	15129	1	Breaker point			
6.1.0.30	15001	1	Controler - Motorola			
6.1.0.31	15002	1	Relay			
6.1.0.32	15081	1	Electric starter 2-hole-flange			
6.1.0.33	15082	1	Electric starter 3-hole flange			
6.1.0.34	15150	1	Generator			
6.1.0.35	15084	1	V-belt for generator	10×500		
6.1.0.36	15109	1	Silencer (muffler)	820.5.14.26.000.0		
6.1.0.37	15105	1	Exhaust manifold rear, left	820.5.14.26.103.0		
6.1.0.38	15106	1	Exhaust manifold front, Left	820.5.14.26.101.0		
6.1.0.39	15108	1	Exhaust manifold rear, right	820.5.14.26.104.0		
6.1.0.40	15107	1	Exhaust manifold front, right	820.5.14.26.102.0		
6.1.0.41	15026	1	Mounting material for silencer(muffler)			
6.1.0.42	15113	1	Heat exchanger for silencer(muffler)	820.5.14.36.000.0		
6.1.0.43	15111	1	Heating hose - Alu.	Inside ϕ = 50mm, L = 250mm		
6.1.0.44	15112	1	Heating hose - Alu.	Inside ϕ = 50mm, L = 450mm		
6.1.0.45	11042	4	Clamp	ϕ 50 - 70mm		
6.1.0.46	15102	1	Fresh-air inlet tube for heating	820.5.14.36.001.1		
6.1.0.47	12058	1	Vent flap valve	820.5.08.00.000.1		
6.1.0.48	21017	1	Heating hose Niro,	ϕ 50mm, L = 100mm		
6.1.0.49	15077	1	Oil cooler for L.2000			
6.1.0.50	15063	1	Oil cooler cover plate - Alu	820.5.20.00.000.0		
6.1.0.51	15074	1	Cylinder head-temperature sensor			

HOFFMANN AIRCRAFT	ERSATZTEILEKATALOG H 36	Stand 1. 87
	5. Triebwerksanlage	Blatt 6.3

	Lk.-Nr.	Stck. f. Einh.	Benennung	Teile-Nr. Abmessungen		
6.1.0.53	15128	1	Öldruckschalter 2-polig			
6.1.0.54	15042	1	Drehzahlmesserwelle	1060 mm		
6.1.0.55	15021	1	Brandschutzblech (hinter Auspuff)	820.5.29.00.000.0		
6.1.0.56	15038	1	Dichtung f. Motorentlüftung			
6.1.0.57	15039	1	Motorentlüftungsschlauch			
6.1.0.58	15022	1	Motortraverse vorne	820.5.03.00.000.0		
6.1.0.59	15023	1	Motortraverse hinten	820.5.04.00.000.2		
6.1.0.60	15017	2	Silentblock vorne			
6.1.0.61	15016	2	Silentblock hinten			
6.1.0.62	15143	var.	Beilage f. Motorträger	Dicke 4mm 820.5.04.05.000.0		
6.1.0.63	15144	var.	Beilage f. Motorträger	Dicke 5mm 820.5.04.06.000.0		
6.1.0.64	15034	1	Zugbefestigung vorne	820.5.06.02.000.0		
6.1.0.65	15018	1	Halterung f. Zugverstrebung am Brandspant rechts.	820.5.06.00.040.0		
6.1.0.66	15011	1	Halterung f. Zugverstrebung am Brandspant links	820.5.06.03.000.1		
1.0.67	15019	1	Beilage f. Zugbefestigung	820.5.06.03.001.0		
6.1.0.68	15.150	1	Satz Zugbefestigungsseile f. Motor mit Spannschlössern 110380			
6.2.0.01	15007	1	Kraftstofftank Alu	820.5.12.00.000.1		
6.2.0.02	15131	1	Kraftstofftank Alu kond. m. Geber	820.[illegible]		
6.2.0.03	15149	1	Umbausatz Tank JT 13			
04	15090	1	Tankgeber Hobemeter			
05	15091	1	Tankgeber VDO			
06	15088	1	Einbausatz f. Tankgeber VDO			
07	15089	var.	Beilage f. Tankgeberverschraubung	820.5.12.27.000.0		
08	15059	1	Tankdeckel nicht verschließbar			
09	15104	1	Tankdeckel verschließbar			
10	15003	1	Flansch f. Tankdeckel / Tankstutzen umgebaut	820.5.12.25.000.0		

HOFFMANN AIRCRAFT	PARTS LIST H 36	Issue 1.87
	Power unit	Page 6.3

Reference No	Order No	Parts per unit	Description	Part - No. Dimensions		
6.1.0.52	15074	1	Sensor for remote temperature indicator.			
6.1.0.53	15128	1	Oil pressure switch			
6.1.0.54	15042	1	Revolution counter shaft	1060mm		
6.1.0.55	15021	1	Fire proof metal. sheet (behind silencer)	820.5.29.00.000.0		
6.1.0.56	15038	1	Sealing for evacuation of air (engine)			
6.1.0.57	15039	1	Hose for evacuation of air (engine)			
6.1.0.58	15022	1	Front engine suspension	820.5.03.00.000.0		
6.1.0.59	15023	1	Rear engine suspension	820.5.04.00.000.2		
6.1.0.60	15017	2	Front silent-block			
6.1.0.61	15016	2	Rear silent-block			
6.1.0.62	15143	var.	Base plate for engine suspension	Thickness 4mm 820.5.04.05.000.0		
6.1.0.63	15144	var.	Base plate for engine suspension	Thickness 5mm 820.5.04.06.000.0		
6.1.0.64	15034	1	Front traction rope mounting support	820.5.06.02.000.0		
6.1.0.65	15018	1	Right traction rope mounting support (on fireproof bulkhead)	820.5.06.00.040.0		
6.1.0.66	15011	1	Left traction rope mounting support (on fireproof bulkhead)	820.5.06.03.000.1		
6.1.0.67	15019	1	Base plate for mounting support	820.5.06.03.001.0		
6.1.0.68	15150	1	Set traction ropes for engine + turnbuckles			
6.2.0.01	15007	1	Fuel tank Alu.	820.5.12.00.000.1		
6.2.0.02	15131	1	Fuel tank + sensor			
6.2.0.03	15149	1	Modification set fuel tank SB 13			
6.2.0.04	15090	1	Fuel tank sensor Motometer			
6.2.0.05	15091	1	Fuel tank sensor VDO			
6.2.0.06	15088	1	Installation set for sensor VDO			
6.2.0.07	15089	var	Addition for sensor mounting	820.5.12.27.000.0		

HOFFMANN AIRCRAFT	ERSATZTEILEKATALOG H 36	Stand. 1.87.
	Triebwerksanlage	Blatt 6.4

	Lk-Nr.	Stck f. Einh.	Benennung	Teile-Nr. Abmessungen		
11	15060	1	Gummieinfüllstutzen	820.5.12.03.000.0		
12	15006	1	Benzineinfüllstutzenverlängerung			
13	15008	1	elektr. Kraftstoffpumpe			
14	15010	1	Befestigungsschelle f. Kraftstoffpumpe			
15	15005	1	Umbausatz f. elektr. Kraftstoffpumpe (TTT)			
16	15009	1	Kraftstoffilter			
17	15135	1	Kraftstoffilter Purolator			
18	15133	1	Dichtung f. Kraftstoffilter			
19	15061	1	Fingerfilter	820.5.13.02.000.0		
20	15012	1m	Benzinschlauch		–	
21	15013	1m	Asbestschlauch		–	
22	11063	1	Kabelbefestigungsschelle f. Kraftstoffleitung		–	
23	15033	1	Datumschelle f. Benzinleitung Alu	820.5.31.00.001.0	–	
24	15025	1	Schelle f. Benzinleitung Alu	15x1 820.5.30.00.001.0		
25	19020	1	Drainventil komplett	820.5.02.00.000.1		
26	15134	1	Alu-Dichtring f. Tankentlüftungsstutzen	820.5.12.00.007.0		
27	15137	1	Sechskantschraube mit Sicherungsloch anstatt nicht benötigten Tankentlüftungsstutzen (bei Alu-Tank)	820.5.12.00.006.0		
28	19018	1	Brandhahn		–	
~~29~~	~~15097~~	~~1~~	~~Brandhahnlagerlasche~~	~~820.5.12.00.011.0~~		
29	15098	1	Grundblech f. Brandhahn	820.5.08.01.000.0		
30	15099	2	Distanzbuchse f. Brandhahn	820.5.08.02.000.0		
31	15100	1	Lasche f. Brandhahn	820.5.08.03.000.0		
32	15101	1	U-Bügel f. Brandhahn	820.5.08.04.000.0		
33	13602	1	oberere Tankauflagewinkel	820.5.12.12.000.0		
34	13603	1	unterer Tankauflagewinkel	820.5.12.13.001.0		

HOFFMANN AIRCRAFT	PARTS LIST H 36	Issue 1.87
	Power unit	Page 6.4

Reference No	Order No	Parts per unit	Description	Part No Dimensions		
6.2.0.08	15059	1	Tank cap not lockable			
6.2.0.09	15104	1	Tank cap lockable			
6.2.0.10	15003	1	Flange for tank cap/rebuilt tank neck	820.5.12.25.000.0		
6.2.0.11	15060	1	Tank neck (rubber)	820.5.12.03.000.0		
6.2.0.12	15006	1	Tank neck extension			
6.2.0.13	15008	1	Electrical fuel pump			
6.2.0.14	15010	1	Clamp for fuel pump			
6.2.0.15	15005	1	Modification set for electr. fuel pump (SB 11)			
6.2.0.16	15009	1	Fuel filter			
6.2.0.17	15135	1	Fuel filter Purolator			
6.2.0.18	15133	1	Sealing for fuel filter			
6.2.0.19	15061	1	Finger filter	820.5.13.02.000.0		
6.2.0.20	15012	1m	Fuel hose			
6.2.0.21	15013	1m	Hose (asbestos)			
6.2.0.22	11063	1	Cable clamp for fiel line			
6.2.0.23	15033	1	Date - clamp f. fuel line (Alu.)	820.5.31.00.001.0		
6.2.0.24	15025	1	Clamp f. fuel line (Alu.)	15×1 820.5.30.00.001.0		
6.2.0.25	19020	1	Drain valve complete	820.5.02.00.000.1		
6.2.0.26	15134	1	Alu - sealing for tank air vent	820.5.12.00.007.0		
6.2.0.27	15137	1	Hexagon head bolt for Alu-tank (instead of tank air vent)	820.5.12.00.006.0		
6.2.0.28	19018	1	Fuel shut off valve			
6.2.0.29	15098	1	Base plate for fuel valve	820.5.08.01.000.0		
6.2.0.30	15099	2	Tube for fuel valve	820.5.08.02.000.0		
6.2.0.31	15100	1	Strap for fuel valve	820.5.08.03.000.0		

HOFFMANN AIRCRAFT	ERSATZTEILEKATALOG H 36	Stand 1. 87
	Triebwerksanlage	Blatt 6.5

	Lk.-Nr.	Stck. f. Einh.	Benennung	Teile-Nr. Abmessungen.		
6.3.0.01	15045	1	Schaltpropeller komplett	HO-V 62 RIL 160T		
03	15093	6	Propellermutter			
04	15126	6	Beilage f. Propellermutter			
05	15047	1	Propeller-Versbellhebel mit Lager	820.5.06.00.000.0		
06	15046	1	Lagerbock f. Propeller-Verstellhebel	820.5.06.04.000.1		
07	15048	1	Buchse f. Propeller-Verstellhebel	820.5.05.16.000.0		
08	15049	2	Lasche f. Propeller-Verstellhebel	820.5.05.18,000.0		
09	15050	1	U-Bügel f. Prop-Verstellung (Lasche f. Seilbefestigung)	820.5.06.01.000.0		
10	15058	1	Seilführung f. Prop.-Verstellung	820.5.21.03.000.0		
11	11004	1	Feder f. Prop-Verstellung	92 x 15 x 1,6		
12	25001	1	Seilrolle f. Prop-Verstellhebel	820.4.33.01.000.0	-	
13	15139	1	Hebel klein f. Prop-Verstellung differenziert	820.5.42.02.000.0	-	
14	15138	1	Lagerbock f. Prop-Verstellung diff.	820.5.42.01.000.0	-	
15	15140	1	Distanzbuchse f. Prop-Verstellung diff.	820.5.42.01.010.0	-	
16	15052	1	Prop-Verstellgriff komplett	820.5.22.04.000.0		
17	15043	1	Alu-Formrohr f. Prop-Verstellgriff	820.5.22.04.001.0		
18	15053	1	Kulissenrohr f. Prop.-Verstellung	820.5.17.01.000.0		
19	15055	1	Läfette f. Prop-Verstellung	820.5.17.02.000.0		
20	15057	1	Buchse f. Prop.-Verstellung	820.5.30.01.000.0		
21	15051	1	Halteblech f. Schutzschlauch Propellerverstellung	820.5.17.03.000.0		
22	15044	1	Spinner (Haube f. Propeller)			
23	15094	10	Spinnerschrauben			
24	15092	var.	Beilage f. Spinnerschraube			
3.0.02	15155	1	Schaltpropeller komplett	HO-V 62 RIL 160 BT		

HOFFMANN AIRCRAFT	PARTS LIST H 36	Issue 1.87
	Power unit	Page 6.5

Reference No	Order No	Parts per unit	Description	Part - No Dimensions		
6.2.0.32	15101	1	Bow for fuel valve	820.5.08.04.000.0		
6.2.0.33	13602	1	Upper tank support (GRP)	820.5.12.12.000.0		
6.2.0.34	13603	1	Lower tank support (GRP)	820.5.12.13.001.0		
6.3.0.01	15045	1	Feathering propeller complete	HO-V 62 R/L 160T		
6.3.0.02	15155	1	Feathering propeller complete	HO-V 62 R/L 160BT		
6.3.0.03	15003	6	Prop. flange nut			
6.3.0.04	15126	6	Prop flange washer			
6.3.0.05	15047	1	Pitch change lever + bearing	820.5.05.00.000.0		
6.3.0.06	15046	1	Support for pitch change lever	820.5.06.04.000.1		
6.3.0.07	15048	1	Bushing for pitch change lever	820.5.05.16.000.0		
6.3.0.08	15049	2	Strap for pitch change lever	820.5.05.18.000.0		
6.3.0.09	15050	1	Bow for pitch change lever	820.5.06.01.000.0		
6.3.0.10	15058	1	Steel cable guide f. prop pitch control	820.5.21.03.000.0		
6.3.0.11	11004	1	Spring for prop pitch control	92 × 15 × 1,6		
6.3.0.12	25001	1	Guide pulley for pitch change lever	820.4.33.01.000.0		
6.3.0.13	15139	1	Additional lever for prop pitch control differentiated	820.5.42.02.000.0		
6.3.0.14	15138	1	Support for prop pitch control differentiated	820.5.42.01.000.0		
6.3.0.15	15140	1	Bushing for prop pitch control differentiated	820.5.42.01.010.0		
6.3.0.16	15052	1	Pitch change handle complete	820.5.22.04.000.0		
6.3.0.17	15043	1	Alu-shape f. pitch change handle	820.5.22.04.001.0		
6.3.0.18	15053	1	Tube for gate type shifting (prop. pitch control)	820.5.17.01.000.0		
6.3.0.19	15055	1	Mount for prop. pitch control	820.5.17.02.000.0		
6.3.0.20	15057	1	Bushing for prop pitch control	820.5.30.01.000.0		
6.3.0.21	15051	1	Mounting support for hose (over prop. steel cable)	820.5.17.03.000.0		

HOFFMANN AIRCRAFT

PARTS LIST H 36

Issue 1.87

Power unit

Page 6.6

Reference No.	Order No	Parts per unit	Description	Part - No Dimensions		
6.3.0.22	15044	1	Propeller spinner			
6.3.0.23	15094	10	Spinner screw			
6.3.0.24	15092	var	Spinner washer			