TEMPORÄRE REVISION
FHB-TR-MÄM-20-405

Änderung der Temperaturmessung von Zylinderkopftemperatur auf Kühlwassertemperatur

Diese Temporäre Revision TR-MÄM-20-405 wurde im Zusammenhang mit der vorgeschriebenen Änderungsmitteilung MÄM 20-405 anerkannt und ist in Verbindung mit der letzten Revision des DV20-Flughandbuchs gültig, bis diese Temporäre Revision in das Flughandbuch eingearbeitet wurde.

Die Betriebsgrenzen und/oder Informationen, die in dieser Temporären Revision enthalten sind, ergänzen oder ersetzen (im Falle von Widersprüchen) jene, die im Flughandbuch enthalten sind.

Die technischen Informationen in diesen Unterlagen wurden durch die EASA mit der EASA-Zulassungsnummer EASA 10054456 genehmigt.

Dokument No.	Kapitel	Betroffene Seiten
4.01.01	1	1 – 7b
	2	2 – 5a, 6a, 9a, 10a, 12a, 12b
	4	4 - 8a
	6	6 - 15a
	7	7 – 5a, 16a
	8	8 - 7a

Anweisung:

- Drucken Sie dieses Dokument auf gelbem Papier aus (einseitig).
- Fügen Sie dieses Deckblatt als erste Seite in das Flughandbuch ein.
- Ordnen Sie die andere Seite vor der zugehörigen Seite des Flughandbuches ein.

1.9. SCHMIERSTOFF UND KÜHLMITTEL

Der folgende Punkt wird hinzugefügt:

Wenn MÄM 20-405 umgesetzt wurde:

Kühlmittel

Es ist ein auf Ethylen-Glykol basierendes Frostschutzmittel wie z.B.: BASF Glysantin Protect Plus/G48 in mit 50% Wasser verdünnter Form zu verwenden.

WICHTIGER HINWEIS

Das Kühlmittel soll mit einem geringen Silikat-Anteil und ohne Nitrit sein. Die Herstellerinformation des jeweiligen Kühlmittelherstellers bezüglich Mischungsverhältnis etc. ist zu beachten.

2.4. TRIEBWERKSGRENZWERTE

Der Punkt g) wird geändert:

g) Wenn MÄM 20-405 umgesetzt wurde:
Kühlwassertemperatur
Maximum : 120 °C

Wenn MÄM 20-405 NICHT umgesetzt wurde:
Zylinderkopftemperatur
Maximum : 150 °C

WICHTIGER HINWEIS

Bei höherer Kühlwasser- oder Öltemperatur beim Abstellen ist ein kurzer Kühllauf erforderlich, um durch Nachheizen nach dem Abstellen Dampfblasenbildung im Zylinderkopf zu vermeiden.

2.5. MARKIERUNGEN DER TRIEBWERKSINSTRUMENTE

Der Punkt ‚Zylinderkopftemperaturanzeiger' wird geändert:

Instrument	Roter Radialstrich	Grüner Bogen	Gelber Bogen	Roter Radialstrich
	Mindestgrenze	Normaler Betriebsbereich	Warnbereich	Höchstgrenze
Wenn MÄM 20-405 umgesetzt wurde: Kühlwasser-temperatur-anzeiger	-	-	-	120 °C
Wenn MÄM 20-405 NICHT umgesetzt wurde: Zylinderkopf-temperatur-anzeiger	-	-	-	150 °C

2.13. BETRIEBSARTEN

Mindestausrüstung, Triebwerksinstrumente:

Der Punkt ‚Zylinderkopftemperaturanzeiger' wird geändert:

Wenn MÄM 20-405 umgesetzt wurde:

Kühlwassertemperaturanzeiger

Wenn MÄM 20-405 NICHT umgesetzt wurde:

Zylinderkopftemperaturanzeiger

2.15. HINWEISSCHILDER FÜR BETRIEBSGRENZEN

Im Flugzeug sind folgende Hinweisschilder angebracht:

(b) rechtes Instrumentenbrett

Das folgende Hinweisschild wird hinzugefügt:

Wenn MÄM 20-405 umgesetzt wurde:

Kühlwasser
max. 120°C

Der folgende Absatz wird hinzugefügt:

Das folgende Hinweisschild ist am Winter Shield montiert:

REMOVE AT OUTSIDE
TEMPERATURES ON
GROUND ABOVE 0°C
(32°F)

Das folgende Hinweisschild ist am Cowling Baffle montiert:

INSTALL AT OUTSIDE
TEMPERATURES ON
GROUND ABOVE 0°C
(32°F)

Das folgende Hinweisschild wird am Instrumentenbrett montiert:

Bei einer Bodentemperatur über 0°C muss das Cowling Baffle installiert und das Winter Shield entfernt werden – siehe FHB

Folgender Absatz wird hinzugefügt:

2.16 WEITERE BETRIEBSARTEN

Motorkühlung

Das Winter Shield muss bei Bodenaussentemperaturen unter 0°C installiert werden.

Das Cowling Baffle muss bei Bodenaussentemperaturen unter 0°C entfernt werden.

4.4 NORMALVERFAHREN CHECK-LISTE

4.4.1 VORFLUGKONTROLLE

II. AUSSENKONTROLLE SICHTPRÜFUNG

7. Rumpfvorderteil

Folgendes wird hinzugefügt:

b1) Außentemperatur am Boden prüfen, das Winter Shield oder das Cowling Baffle entsprechend der Temperatur installieren / entfernen. Auf korrekte Montage prüfen.

6.5. AUSRÜSTUNGSLISTE

Die Lfd. Nr. I 6 wird geändert:

Lfd. Nr.	Teil-Bezeichnung, Hersteller, Typ	Werk-Nr.	Inst.	Masse [kg]	Hebel [m]
I 6	Wenn MÄM 20-405 umgesetzt wurde: Kühlwassertemperaturanzeige TC1-9031-10-01_01			0,14	-0,390
	Wenn MÄM 20-405 NICHT umgesetzt wurde: Zyl.kopftemp.anzeige HOAC 16160			0,14	-0,390

7.4. INSTRUMENTENBRETT

Die Zeichnung wird hinzugefügt:

Wenn MÄM 20-405 umgesetzt wurde:

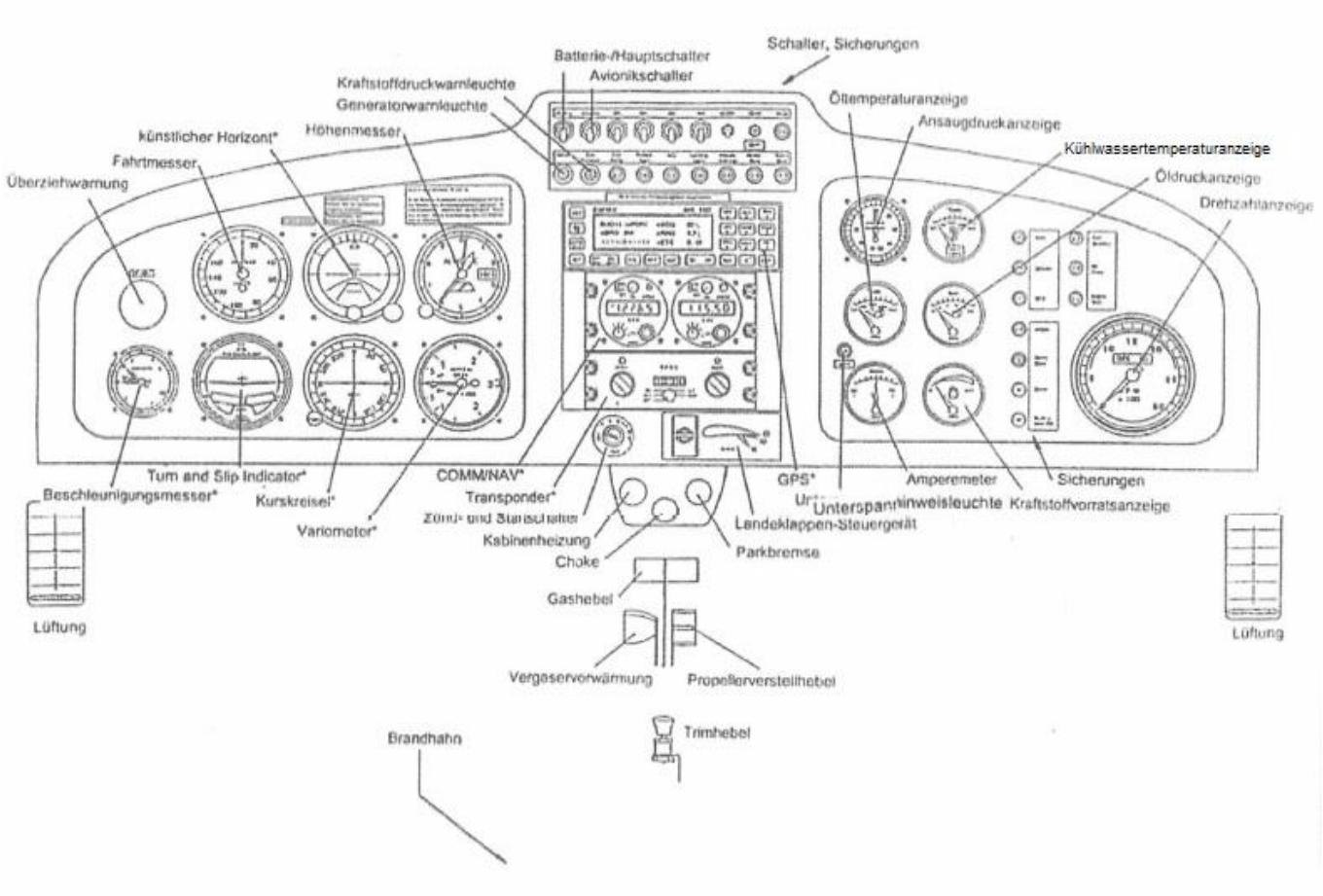

(Die mit * gekennzeichneten Instrumente sind optional)

7.11. ELEKTRISCHE ANLAGE

Der Absatz wird hinzugefügt:

Wenn MÄM 20-405 umgesetzt wurde:

Anzeigeinstrumente

Die Anzeigeinstrumente für Temperaturen, Öldruck und Tankinhalt sind in Serie mit den jeweiligen Gebern geschaltet. Der elektrische Widerstand eines Gebers ändert sich mit der Messgröße, wodurch sich die Spannung am Anzeigeinstrument und in weiterer Folge der Zeigerausschlag verändert. Öldruckanzeige, Kühlwassertemperaturanzeige und Kraftstoffdruckwarnleuchte werden zusammen über einen Sicherungsautomaten mit Spannung versorgt. Gleiches gilt für Öltemperatur- und Kraftstoffvorratsanzeige.

Der Folgende Absatz wird hinzugefügt:

8.6 WINTER SHIELD UND COWLING BAFFLE

Für den Betrieb des Flugzeugs bei kaltem Wetter ist ein Winter Shield (aus Metall) vorgesehen, das die Öffnung in der Cowling über dem Kühler verschließt. Zusätzlich muss das Cowling Baffle (aus FRP) entfernt werden. Beide Teile werden mit Camlocks an der Cowling fixiert. Für die Installation und die Demontage werden keine speziellen Werkzeuge benötigt.

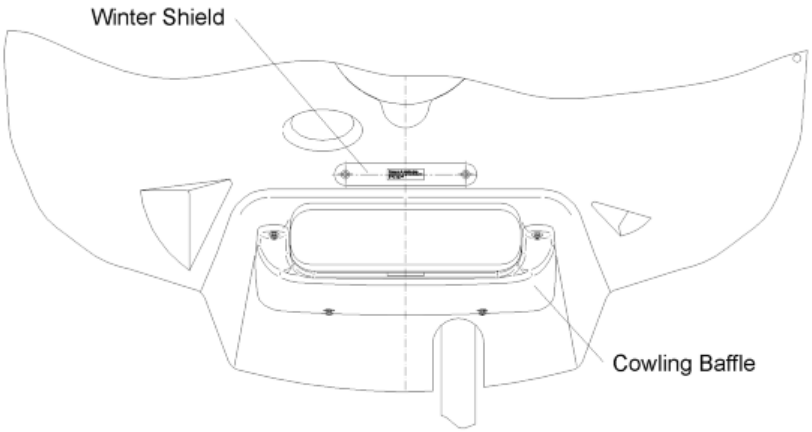

Vorderansicht der Cowling