TEMPORÄRE REVISION
TR-MÄM-20-305
Kühlungskit

Diese Temporäre Revision TR-MÄM-20-305 wurde im Zusammenhang mit der vorgeschriebenen Änderungsmitteilung MÄM 20-305 anerkannt und ist in Verbindung mit der letzten Revision des DV 20-100 Flughandbuches gültig.

Die Betriebsgrenzen und/oder Informationen, die in dieser Temporären Revision enthalten sind, ergänzen oder ersetzen (im Falle von Widersprüchen) jene, die im Flughandbuch enthalten sind.

Die technischen Informationen in diesen Unterlagen wurden der EASA mit Nr. EASA.A.A.02157 genehmigt.

Dok. Nr.	Kapitel	Betroffene Seiten
4.01.20	2	2-16c, 2-16d
	4	4-8a
	8	8-7a

Anweisung:

– Drucken Sie die Seiten auf gelbem Papier (einseitig).

– Fügen Sie das Deckblatt als erste Seite des Flughandbuches ein.

– Fügen Sie die anderen Seiten vor den korrespondierenden Seiten des Flughandbuches ein.

Betroffene Kapitel:

2.15 WEITERE BETRIEBSGRENZEN

Folgender Text wird hinzugefügt:

Motorkühlung

Das Winter Shield muß bei Bodenaussentemperaturen unter 0°C installiert werden.

Das Cowling Baffle muß bei Bodenaussentemperaturen unter 0°C demontiert werden.

2.16 HINWEISSCHILDER FÜR BETRIEBSGRENZEN

Das folgende Hinweisschild ist am Winter Shield montiert:

REMOVE AT OUTSIDE
TEMPERATURES ON
GROUND ABOVE 0°C
(32°F)

Das folgende Hinweisschild ist am Cowling Baffle montiert:

INSTALL AT OUTSIDE
TEMPERATURES ON
GROUND ABOVE 0°C
(32°F)

Das folgende Hinweisschild wird am Instrumentenbrett montiert:

Bei einer Bodentemperatur über 0°C muss das Cowling Baffle installiert und das Winter Shield entfernt werden - siehe FHB

4.4 NORMALVERFAHREN CHECK-LISTE

4.4.1 VORFLUGKONTROLLE

II. AUSSENKONTROLLE SICHTPRÜFUNG

7. Rumpfvorderteil

Folgendes wird hinzugefügt:

b(1) Aussentemperatur am Boden prüfen, das Winter Shield oder das Cowling Baffle entsprechend der Temperatur installieren / entfernen. Auf korrekte Montage prüfen.

Das Folgende wird hinzugefügt:

8.6 WINTER SHIELD UND COWLING BAFFLE

Für den Betrieb des Flugzeugs bei kaltem Wetter ist ein Winter Shield (aus Metall) vorgesehen, das die Öffnung in der Cowling über dem Kühler verschliesst. Zusätzlich muß das Cowling Baffle (aus FRP) entfernt werden. Beide Teile werden mit Camlocks an der Cowling fixiert. Für die Installation und die Demontage werden keine speziellen Werkzeuge benötigt.

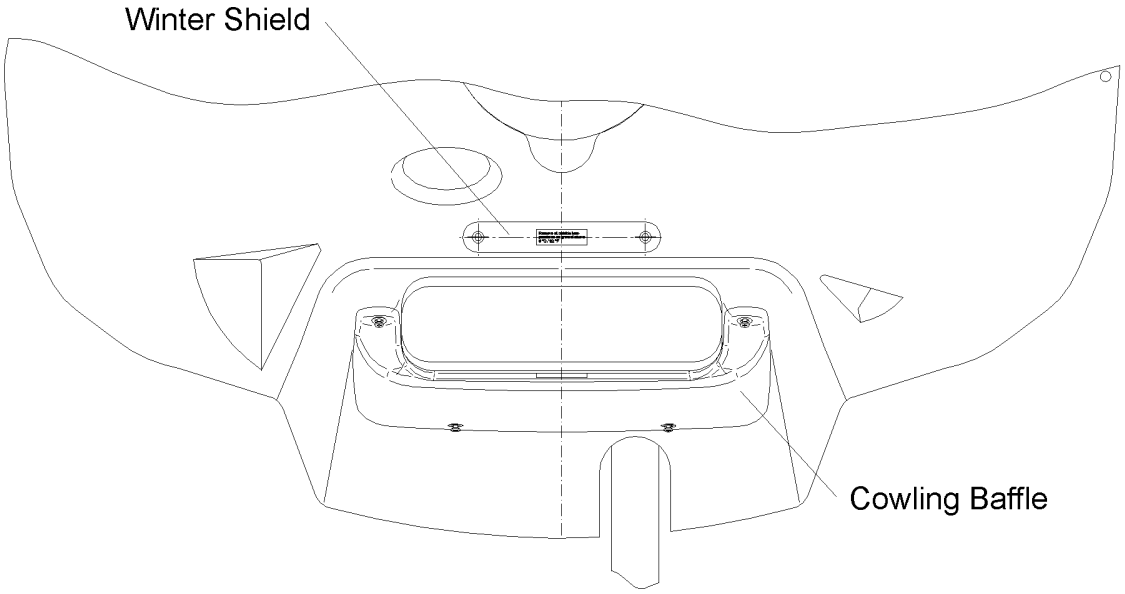

Vorderansicht der Cowling